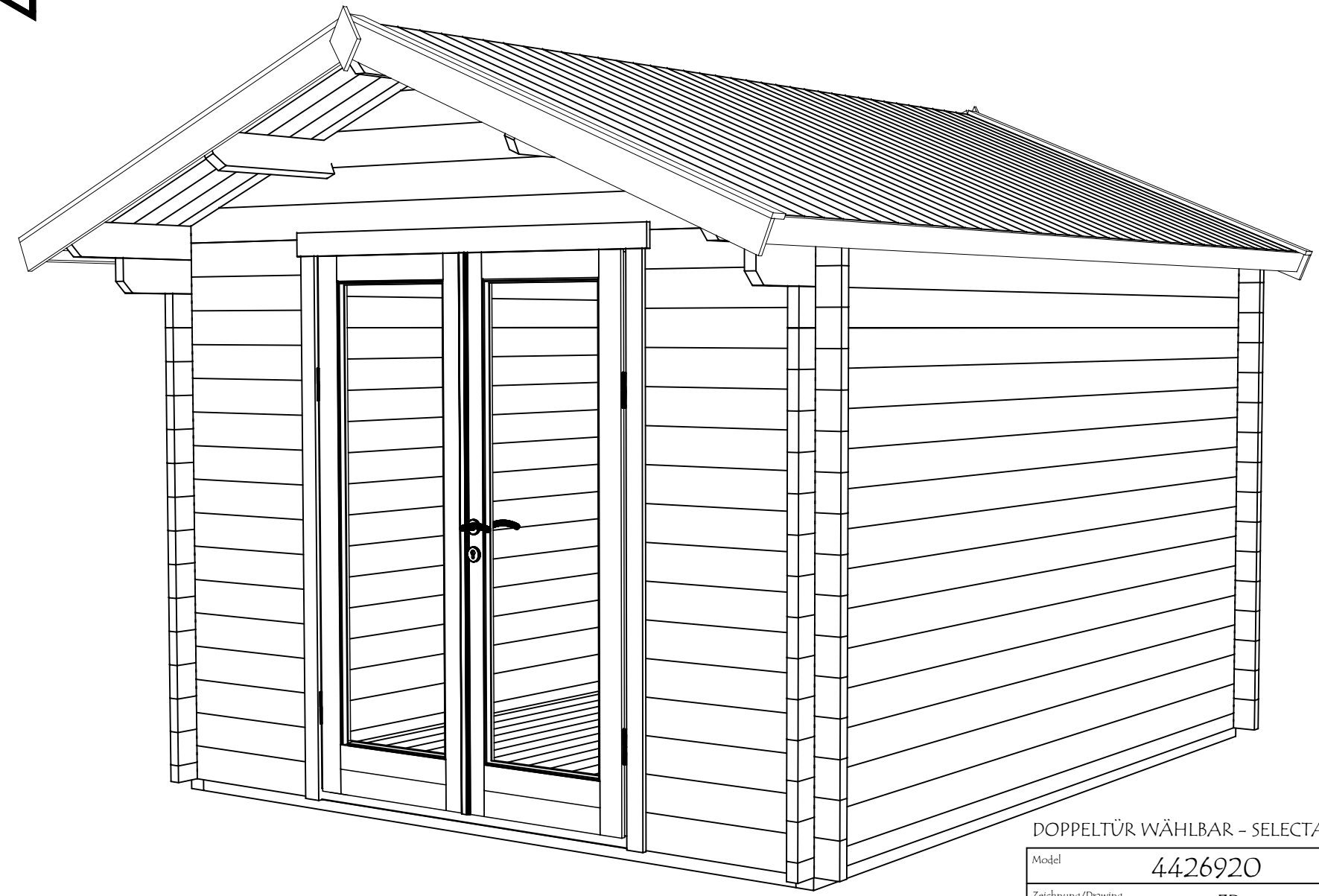

DOPPELTÜR WÄHLBAR - SELECTABLE DOUBLE DOOR

Model	4426920	Seite/Page	1
Zeichnung/Drawing	3D	Maßstab/Scale	
Profil/Profile	44x135	Datum/Date	04.12.2023
Zeichner/Drafter	SRM	File	4426920.dwg

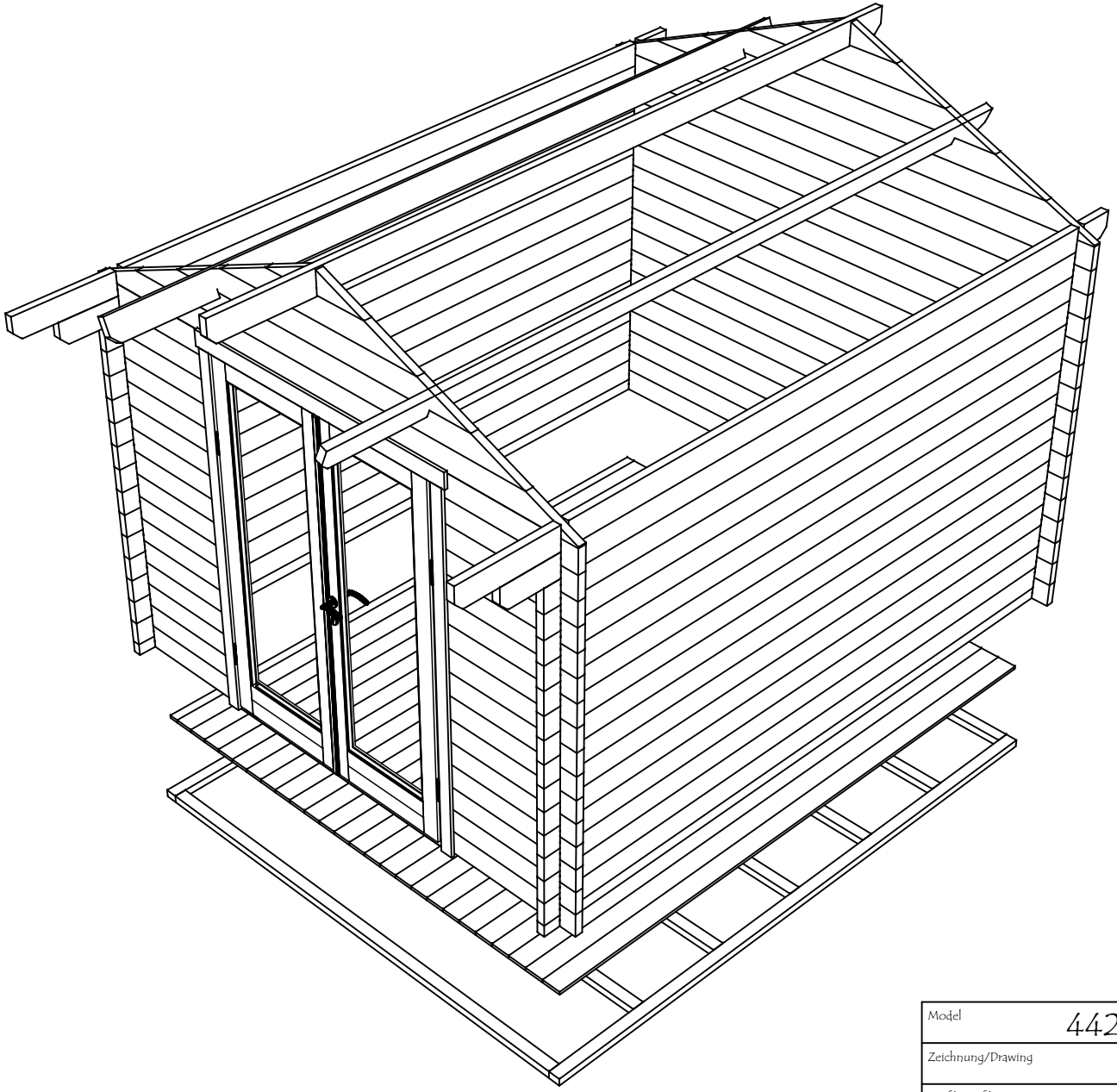

Model	4426920	Seite/Page	2
Zeichnung/Drawing	3D	Maßstab/Scale	
Profil/Profile	44x135	Datum/Date	04.12.2023
Zeichner/Drafter	SRM	File	4426920.dwg

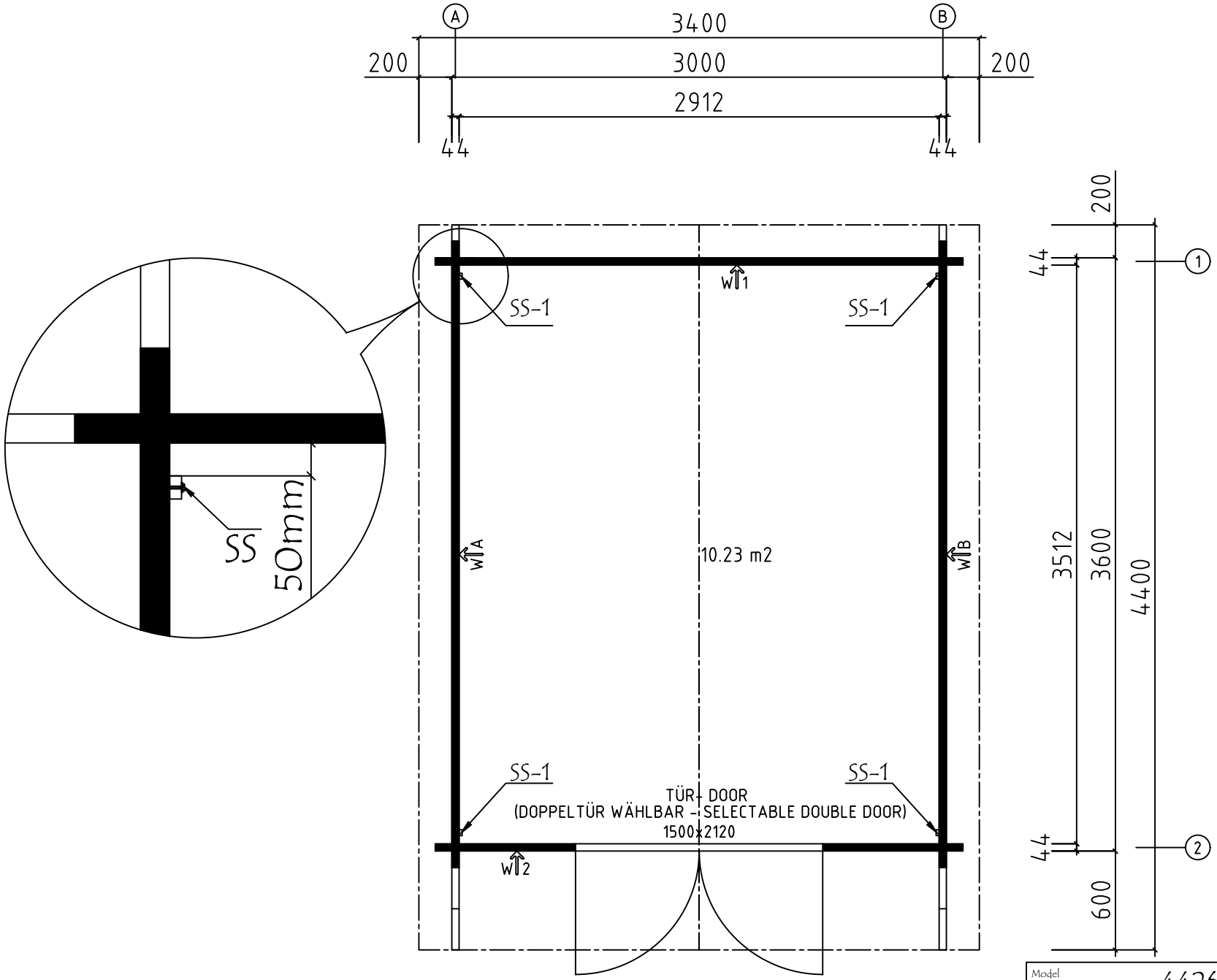

Model	4426920	Seite/Page	3
Zeichnung/Drawing	GRUNDPLAN - GROUNDPLAN	Maßstab/Scale	1:30
Profil/Profile	44x135	Datum/Date	04.12.2023
Zeichner/Drafter	SRM	File	4426920.dwg

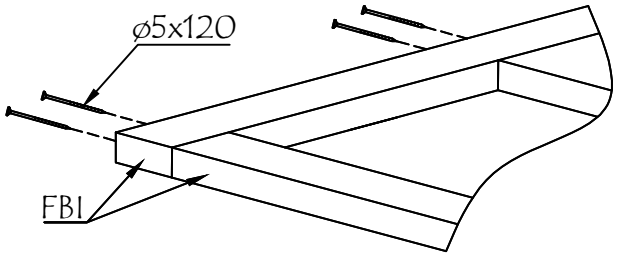

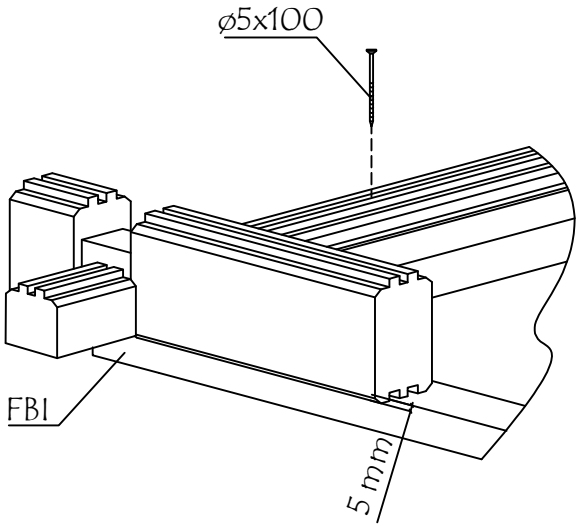

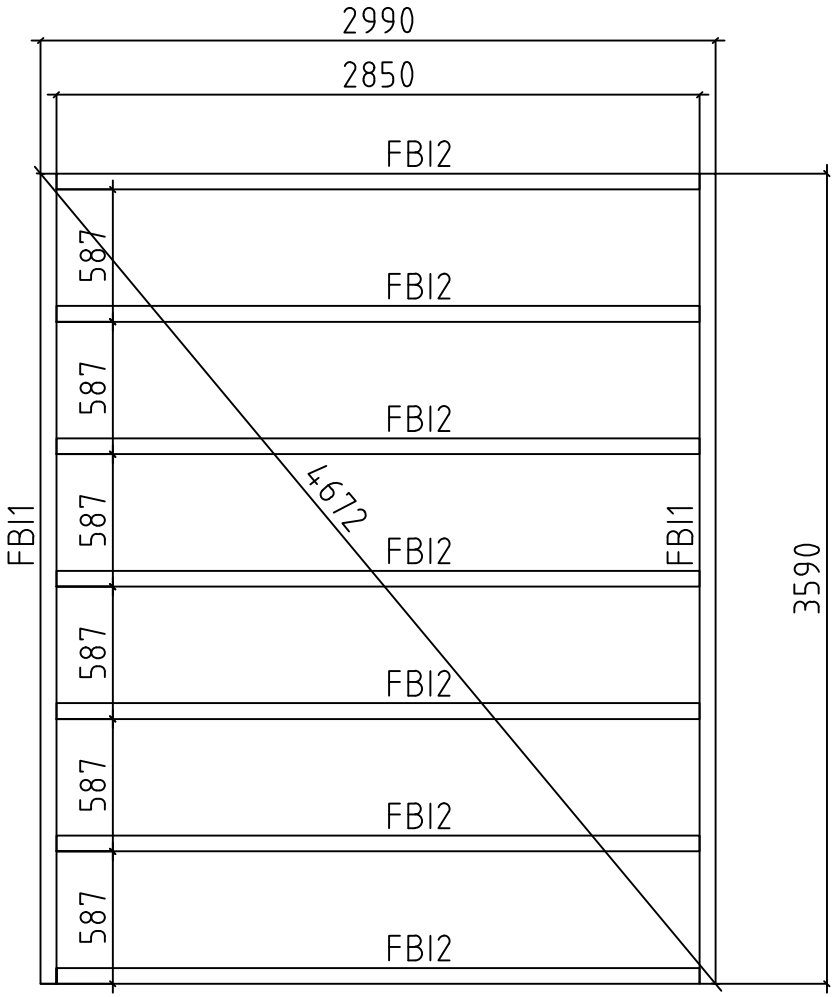

Model	4426920	Seite/Page	4
Zeichnung/Drawing FUNDAMENTHOLZ (IMM) - FOUNDATION BEAM (IMM)		Maßstab/Scale	1:30
Profil/Profile	70x45	Datum/Date	04.12.2023
Zeichner/Drafter	SRM	File	4426920.dwg

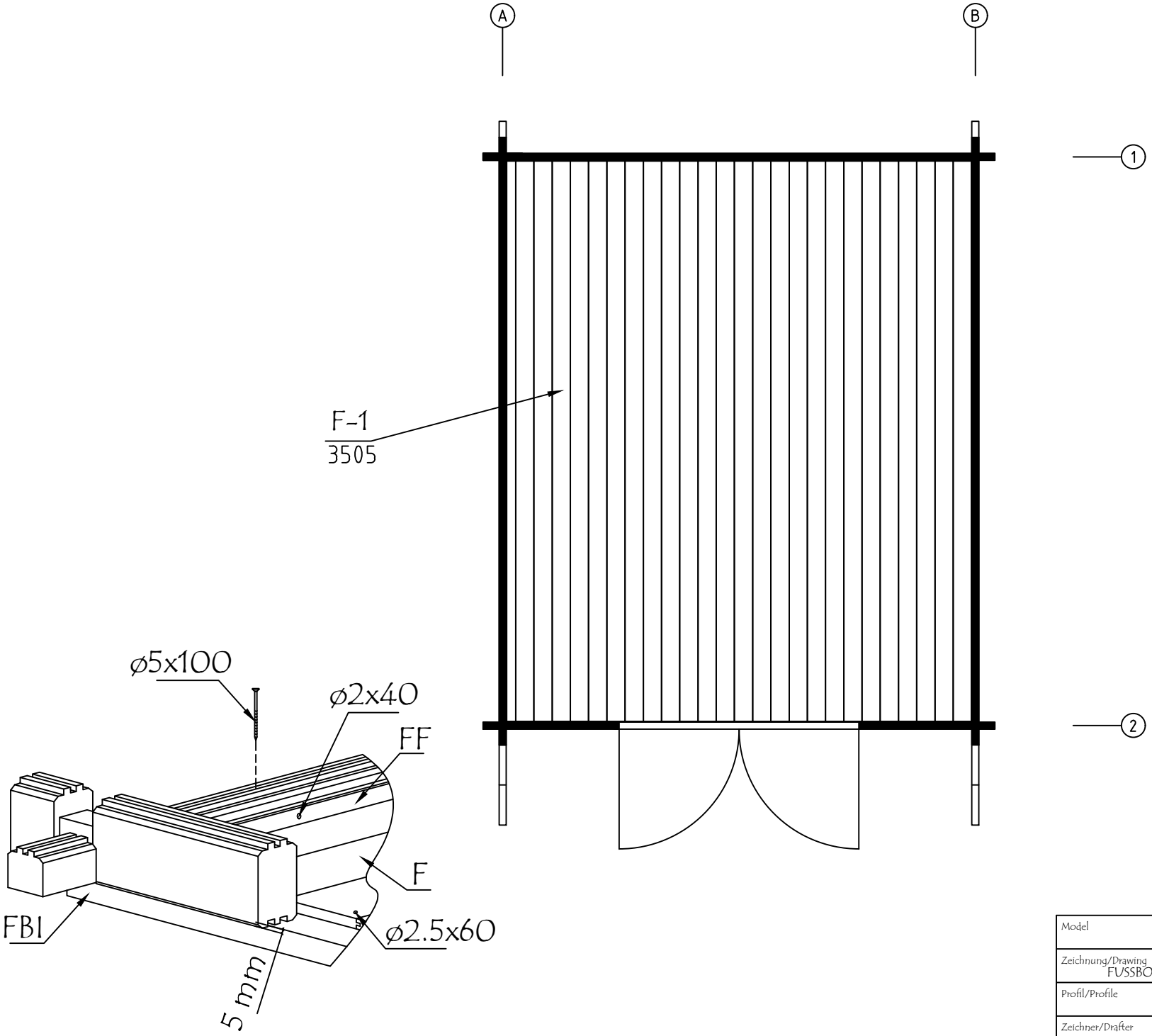

Model	4426920	Seite/Page	5
Zeichnung/Drawing	FUSSBODENBRETTER-FLOOR BOARDS	Maßstab/Scale	1:30
Profil/Profile	114x18 oder - or 88x18	Datum/Date	04.12.2023
Zeichner/Drafter	SRM	File	4426920.dwg

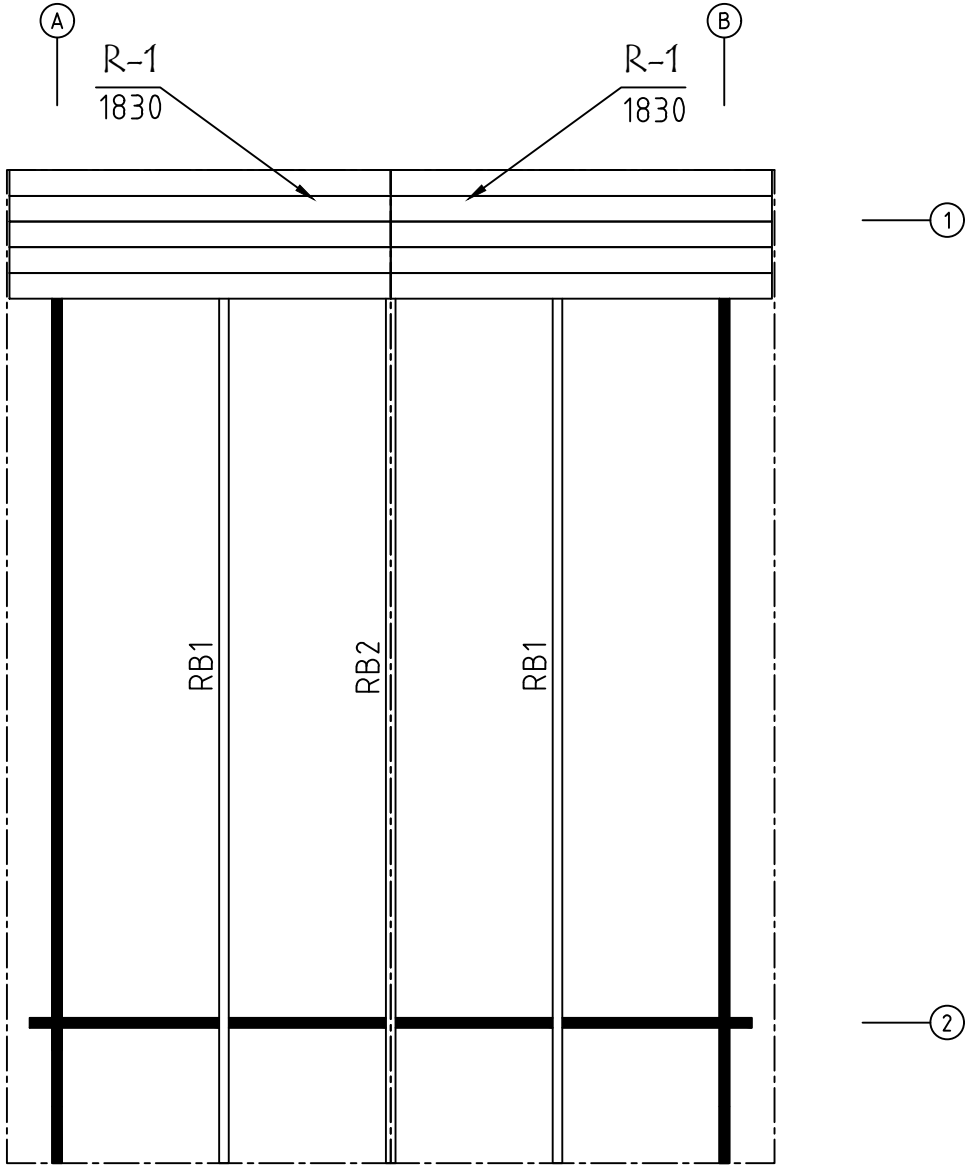

Model	4426920	Seite/Page	6
Zeichnung/Drawing	DACHBRETTER - ROOF BOARDS	Maßstab/Scale	1:30
Profil/Profile	88x18 oder- or 114x18 / 43x140	Datum/Date	04.12.2023
Zeichner/Drafter	SRM	File	4426920.dwg

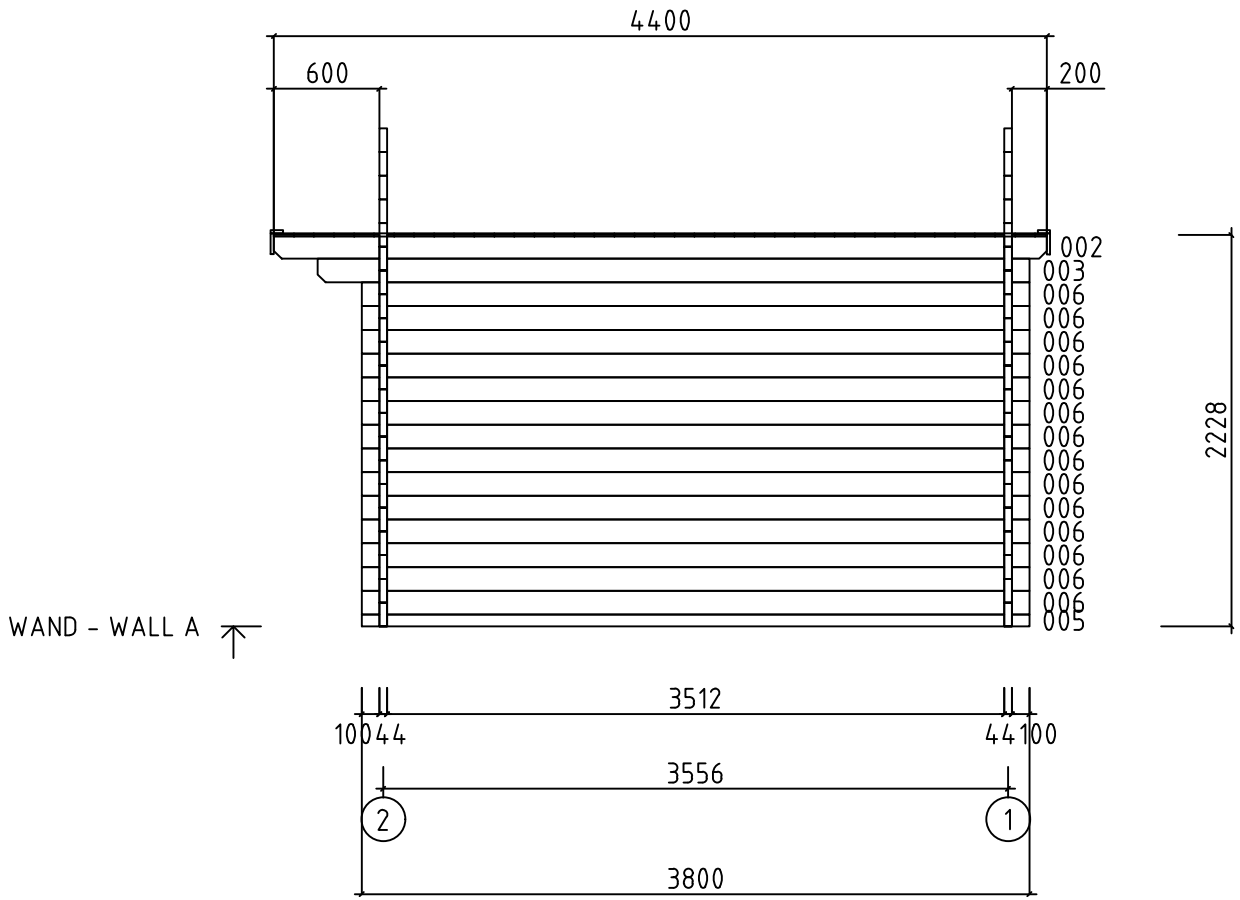

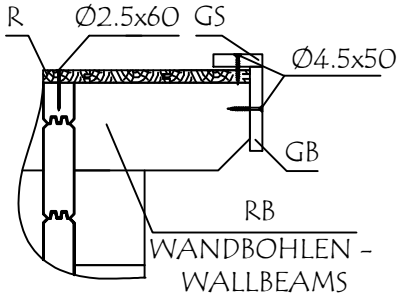

Model	4426920	Seite/Page	7
Zeichnung/Drawing	WAND - WALL A	Maßstab/Scale	1:30
Profil/Profile	44x135	Datum/Date	04.12.2023
Zeichner/Drafter	SRM	File	4426920.dwg

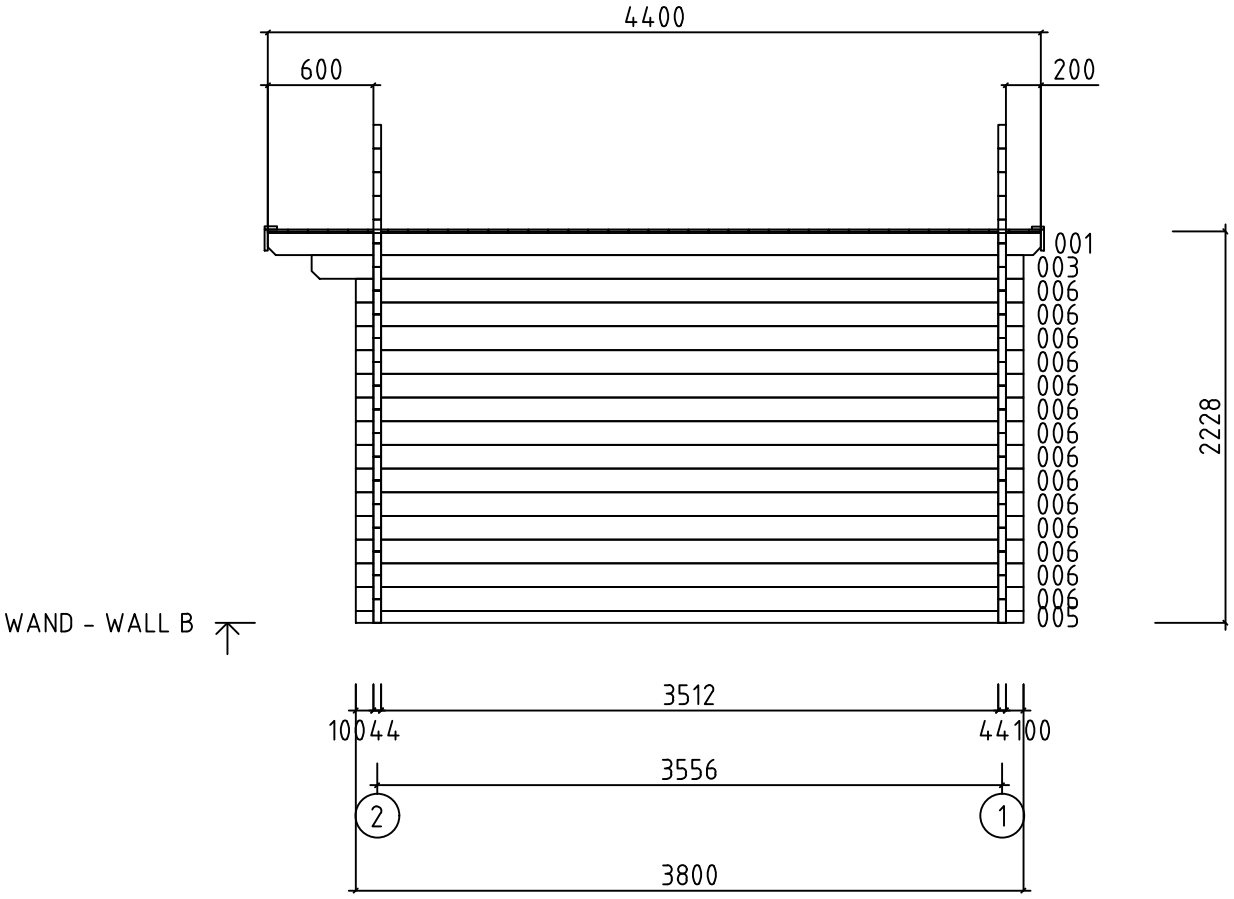

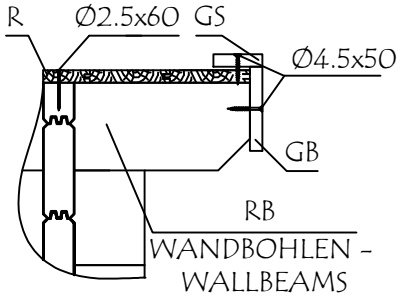

Model	4426920	Seite/Page	8
Zeichnung/Drawing	WAND - WALL B	Maßstab/Scale	1:30
Profil/Profile	44x135	Datum/Date	04.12.2023
Zeichner/Drafter	SRM	File	4426920.dwg

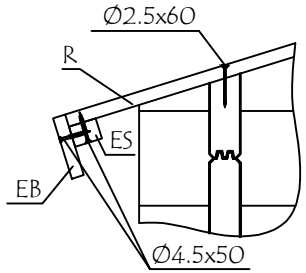

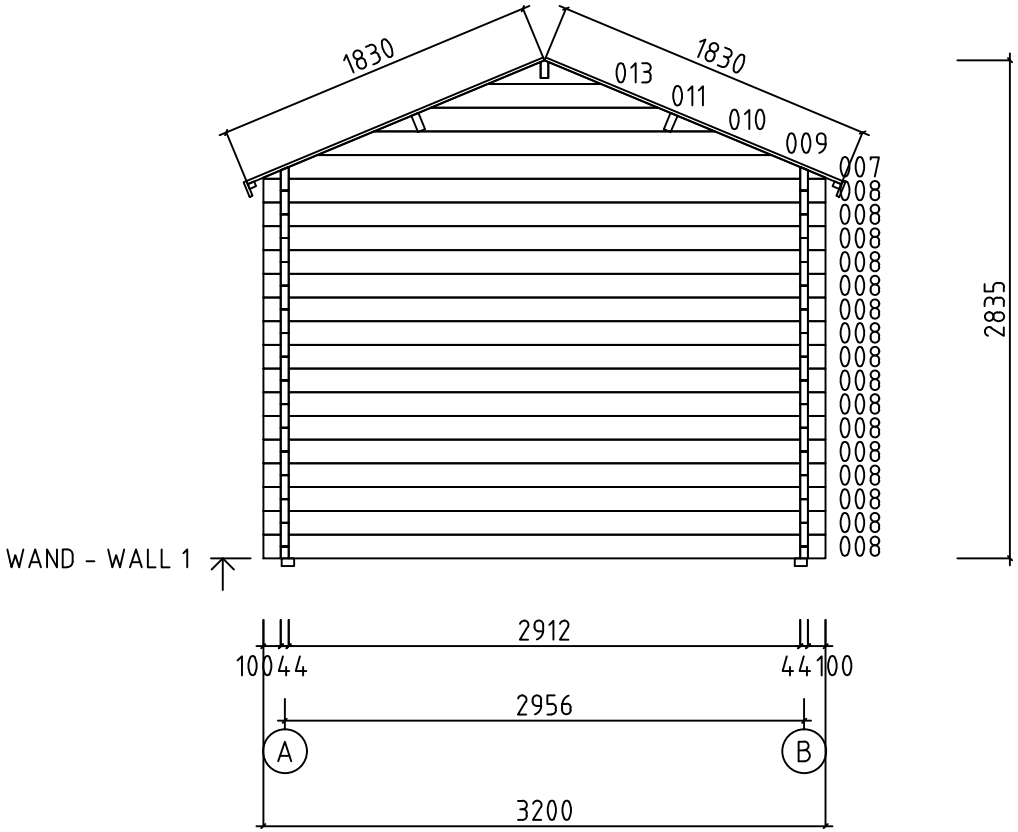

Model	4426920	Seite/Page	9
Zeichnung/Drawing	WAND - WALL 1	Maßstab/Scale	1:30
Profil/Profile	44x135	Datum/Date	04.12.2023
Zeichner/Drafter	SRM	File	4426920.dwg

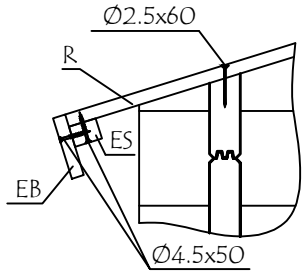

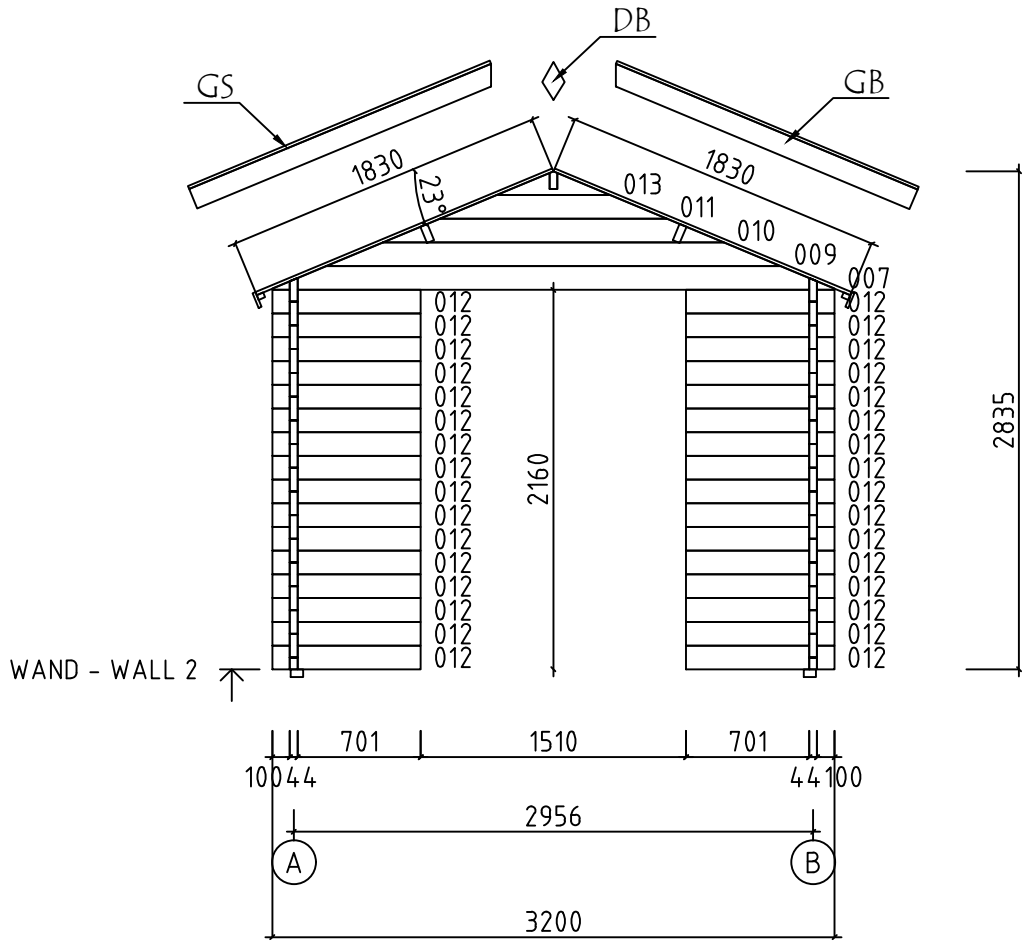

Model	4426920	Seite/Page	10
Zeichnung/Drawing	WAND - WALL 2	Maßstab/Scale	1:30
Profil/Profile	44x135	Datum/Date	04.12.2023
Zeichner/Drafter	SRM	File	4426920.dwg

Pos	Bestimmung-Specification 4426920	Stck. Pcs.	Profil Profile (mm)	Länge Length (mm)
001	600 3512 200	1	44x135	4400
002	600 3512 200	1	44x135	4400
003	350 3512 100	2	44x135	4050
004	3906 100 ERZATZBOHLE-SPARE BEAM	1	44x135	4050
005	100 3512 100	2	44x68	3800
006	100 3512 100	28	44x135	3800
008	100 2912 100	16	44x135	3200
012	701 100	32	44x135	845
SH	SCHLAGHOLZ - HAMMER BLOCK 44 MM	2	44x135	300
W1-1 W2-1	23° 23° 666 013 011 010 009 007 3200	1 1	44x666	3200
FBI1	FUNDAMENTHOLZ (IMM) - FOUNDATION BEAM (IMM)	2	70x45	3590
FBI2	FUNDAMENTHOLZ (IMM) - FOUNDATION BEAM (IMM)	7	70x45	2850
RB1	DACHBALKEN - ROOF BEAM 600 3512 200	2	43x140	4400
RB2	DACHBALKEN - ROOF BEAM 600 3512 200	1	43x140	4400
R-1	DACHBRETTER - ROOF BOARDS 88mm or-oder 114mm	100+2 78+2	88x18 114x18	1830
F-1	FUSSBODENBRETTER-FLOOR BOARDS 88mm or-oder 114mm	31+1 26+1	88x18 114x18	3505
FF-1	FUSSBODENLEISTEN FLOOR STRIPS		18x35	15,0 lfm/rm
GB1-1	GIEBELLEISTE - GABLE MOULDING	4	18x120	1880
EB2-1	TRAUFENBRETTER - EAVES BOARD	2	18x90	4400
ES-1	TRAUFENLEISTE - EAVES STRIPS	4	30x40	2200
GS-1	GIEBELDECKLEISTE - GABLE COVER STRIPS	4	18x70	1880
DB	GIEBELSEGMENT - GABLE DIAMOND	2	18x90	200

Name	4426920	Datum/Date	04.12.2023	Seite/Page	1/2

Pos	Bestimmung-Specification 4426920	Stck. Pcs.	Profil Profile (mm)	Länge Length (mm)
SS-1	STURMLEISTE - STORM PROTECTION	4	18x35	2110
HS	SCHRAUBEN FÜR GIEBELSEGMENT - SCREW FOR GABLE DIAMOND / DB	4	Ø3.5x35	
HS	SCHRAUBEN FÜR GIEBELLEISTE - SCREWS FOR GABLE MOULDING / GB	20	Ø4.5x50	
HS	SCHRAUBEN FÜR TRAUFENBRETTER - SCREWS FOR EAVES BOARD / EB	20	Ø4.5x50	
HS	SCHRAUBEN FÜR TRAUFENLEISTE - SCREWS FOR EAVES STRIPS / ES	20	Ø4.5x50	
HS	SCHRAUBEN FÜR GIEBELDECKLEISTEN - SCREWS FOR GABLE COVER STRIPS / GS	16	Ø4.5x50	
HS	SCHRAUBEN FÜR 1. BOHLENREIHE - SCREWS FOR 1. WALL BEAM	8	Ø5.0x100	
HS	SCHRAUBEN FÜR FUNDAMENTHOLZ - SCREWS FOR FOUNDATION BEAM / FBI	28	Ø5.0x120	
HS	SCHRAUBEN FÜR GIEBEL - SCREW FOR GABLE / W	20	Ø5.0x120	
HS	SCHRAUBEN FÜR DACHBALKEN - SCREWS FOR ROOF BEAM / RB	6	Ø6x160	
HS	SCHRAUBEN FÜR STURMLEISTE - SCREWS FOR STORM PROTECTION / SS	12	Ø6x50	
NF	NÄGEL FÜR DACHBRETTER - NAILS FOR ROOF BOARDS / R	468	Ø2.5x60	
NF	NÄGEL FÜR FUSSBODENBRETTER - NAILS FOR FLOOR BOARDS / F	364	Ø2.5x60	
NF	NÄGEL FÜR FUSSBODENLEISTE - NAILS FOR FLOOR STRIPS / FF	30	Ø2x40	
KL	DICHTSCHEIBE FÜR STURMLEISTE - WASHER FOR STORM PROTECTION / SS	12	M6x18	
AST_PRE	TÜR- DOOR (DOPPELTÜR WÄHLBAR - SELECTABLE DOUBLE DOOR) DIN RECHTS/RIGHT HANDED	1	1500x2120	
✱	BITTE SELBER ANPASSEN (FALLS NÖTIG)! - CUT INTO LENGTH ON SITE (IF NEEDED)!			

Name	4426920	Datum/Date	04.12.2023	Seite/Page	2/2