PRODUCED BY AN AUTODESK STUDENT VERSION

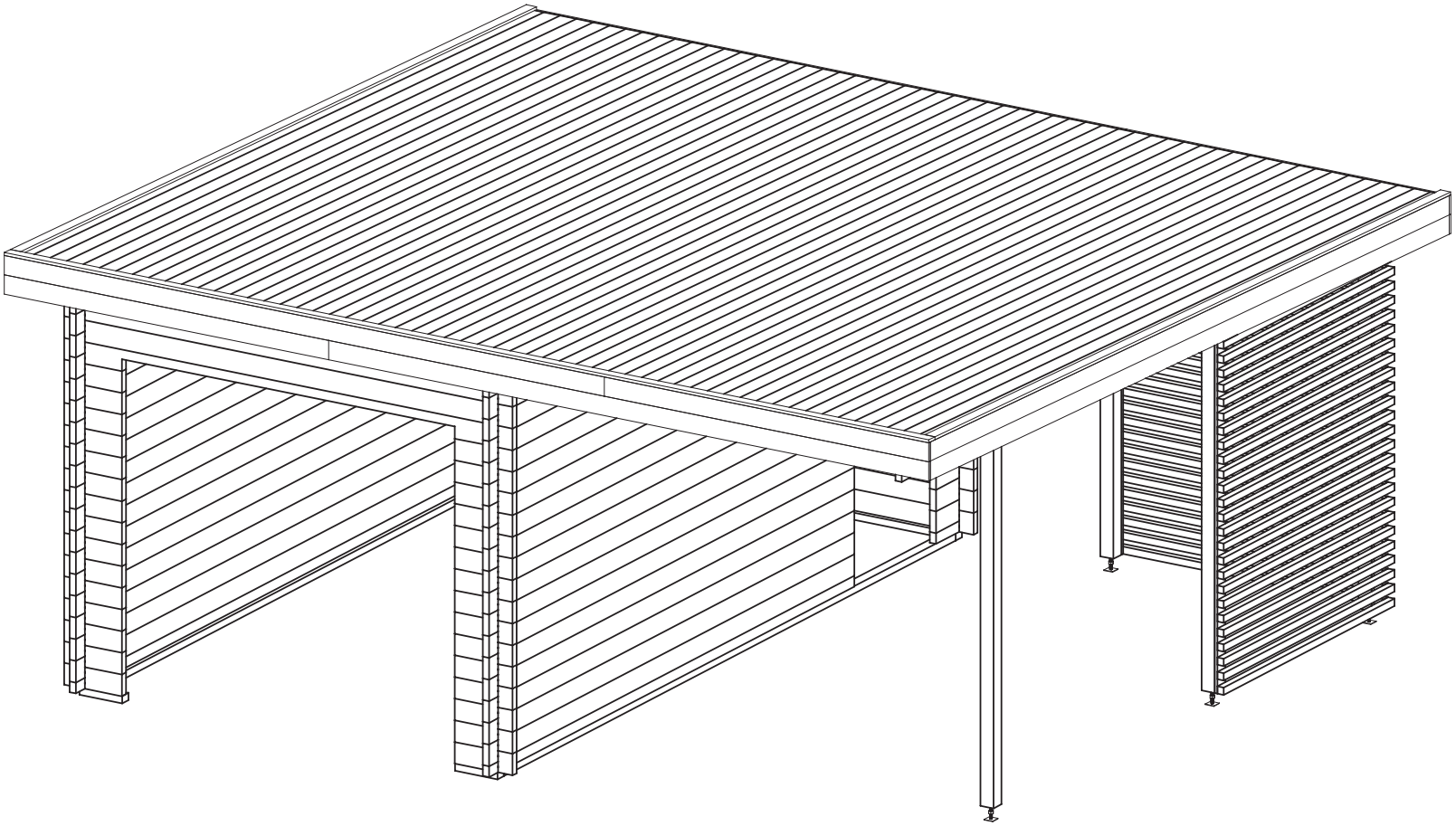

Name	7021791 Garage Gettorf 70 wd	Seite/Page	1
Zeichnung/Drawing	3 D	Maßstab/Scale	
Profil/Profile	70X135	Datum/Date	29.03.2023
Zeichner/Drafter	K.K.	File	7021791 Garage Gettorf 70 wd 3D.dwg

PRODUCED BY AN AUTODESK STUDENT VERSION

PRODUCED BY AN AUTODESK STUDENT VERSION

PRODUCED BY AN AUTODESK STUDENT VERSION

PRODUCED BY AN AUTODESK STUDENT VERSION

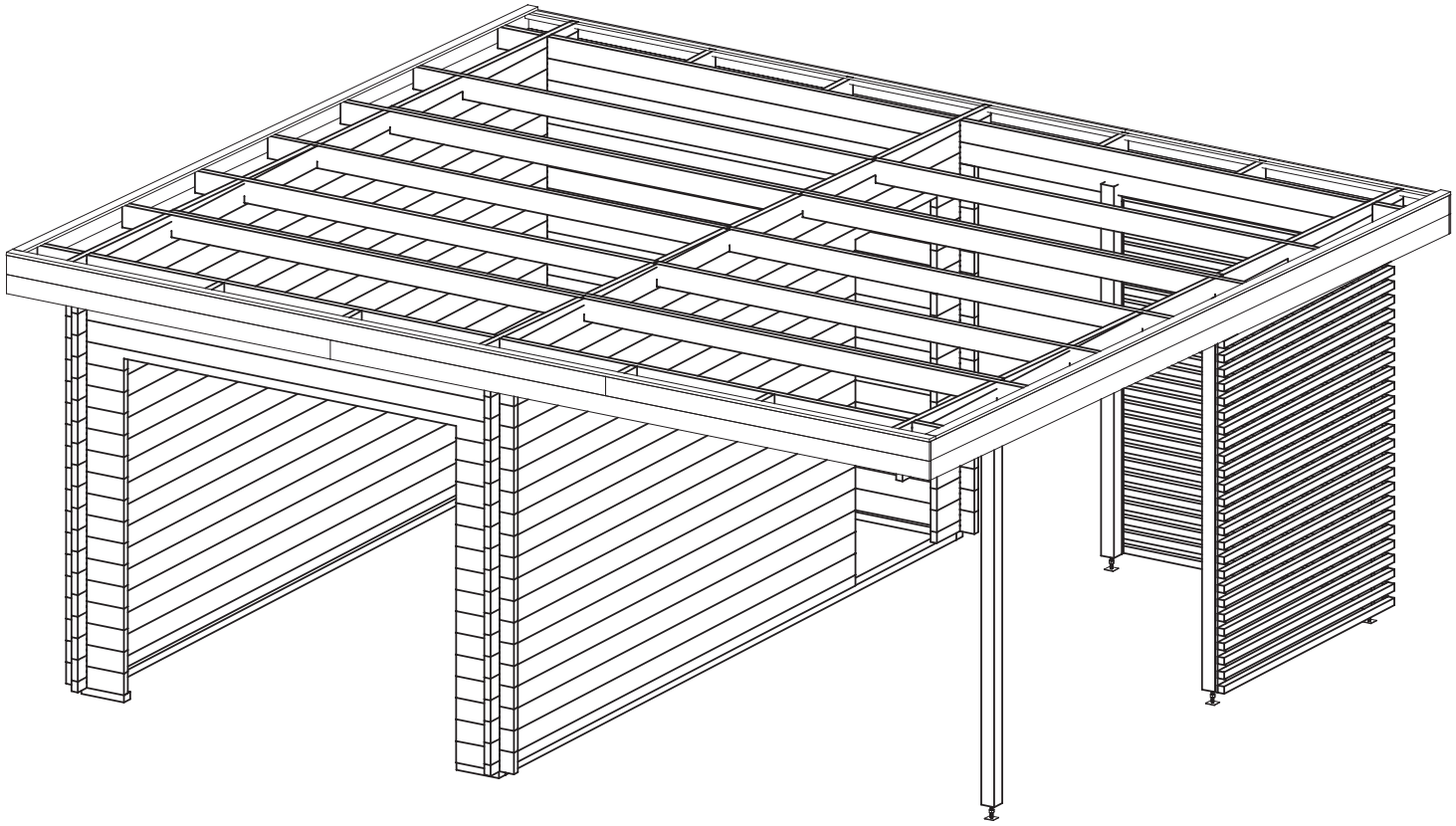

Name	7021791 Garage Gettorf 70 wd	Seite/Page	1A
Zeichnung/Drawing	3 D	Maßstab/Scale	
Profil/Profile	70X135	Datum/Date	29.03.2023
Zeichner/Drafter	K.K.	File	7021791 Garage Gettorf 70 wd 3D.dwg

PRODUCED BY AN AUTODESK STUDENT VERSION

PRODUCED BY AN AUTODESK STUDENT VERSION

PRODUCED BY AN AUTODESK STUDENT VERSION

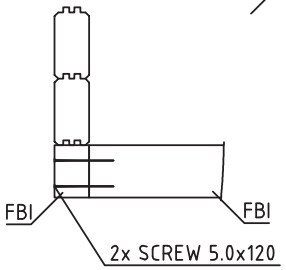

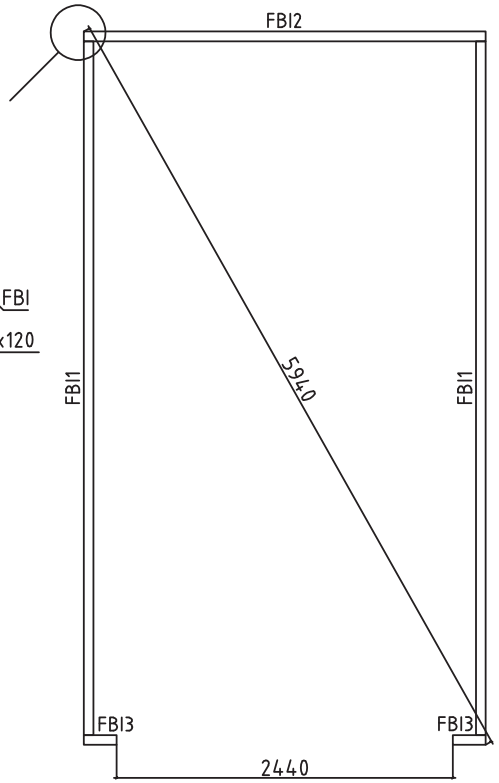

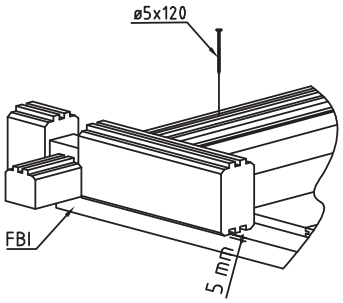

Nimi/kood	7021791 Garage Gettorf 70 wd	Leht	2
Joonis	FUNDAMENTHOLZ (IMM) - FOUNDATION BEAM (IMM)	Mootkava	1:50
Materjal	70x70	Kuup.	29.03.2023
Joonestas	K.K.	File	7021791 Garage Gettorf 70 wd.dwg

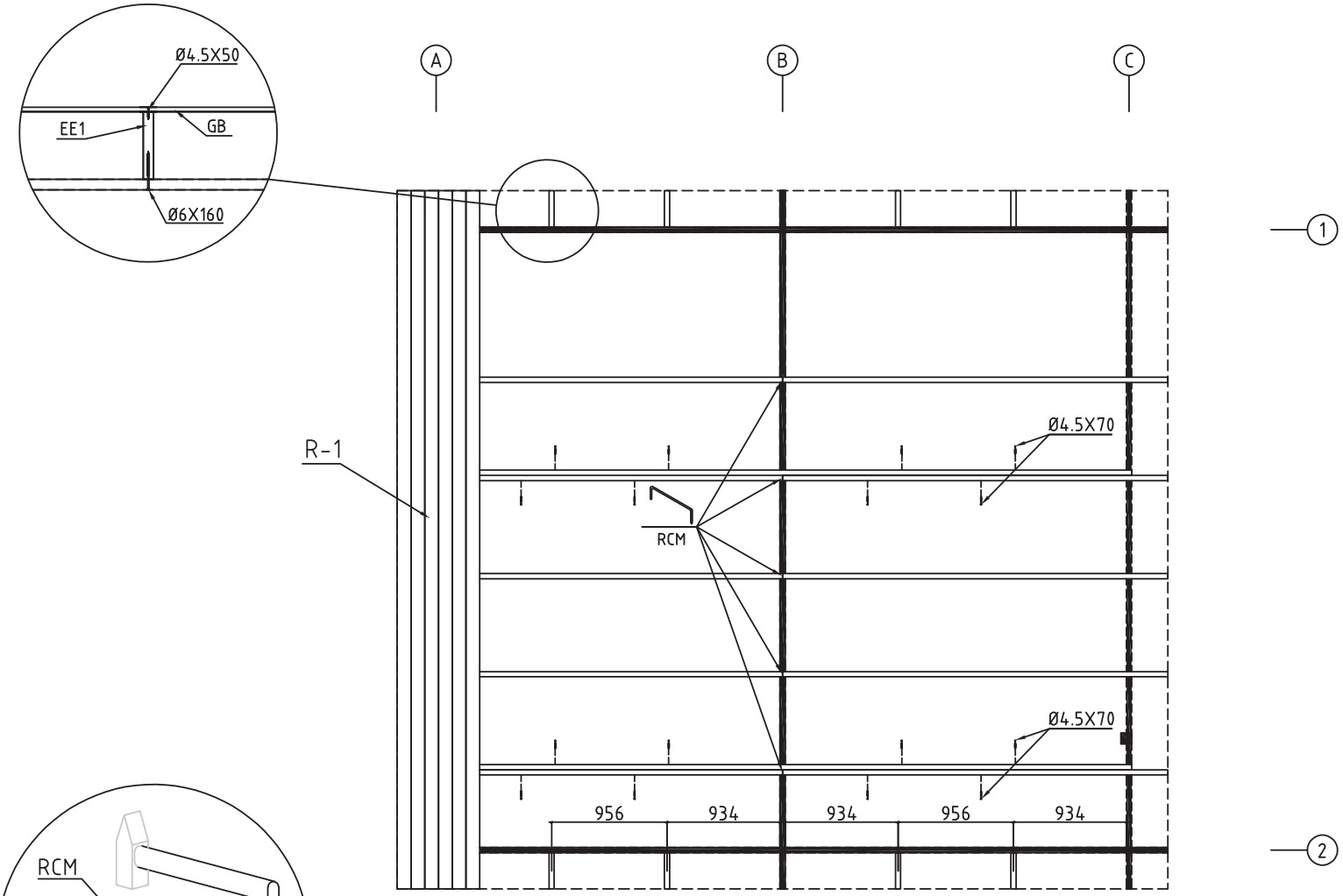

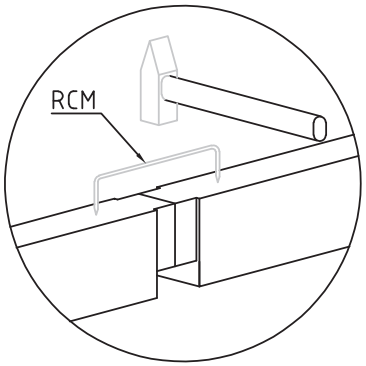

Nimi/kood	7021791 Garage Gettorf 70 wd	Leht	3
Joonis	DACHBRETTER - ROOF BOARDS	Mootkava	1:50
Materjal	88X18 või 114X18 / 43X140	Kuup.	29.03.2023
Joonestas	K.K.	File	7021791 Garage Gettorf 70 wd.dwg

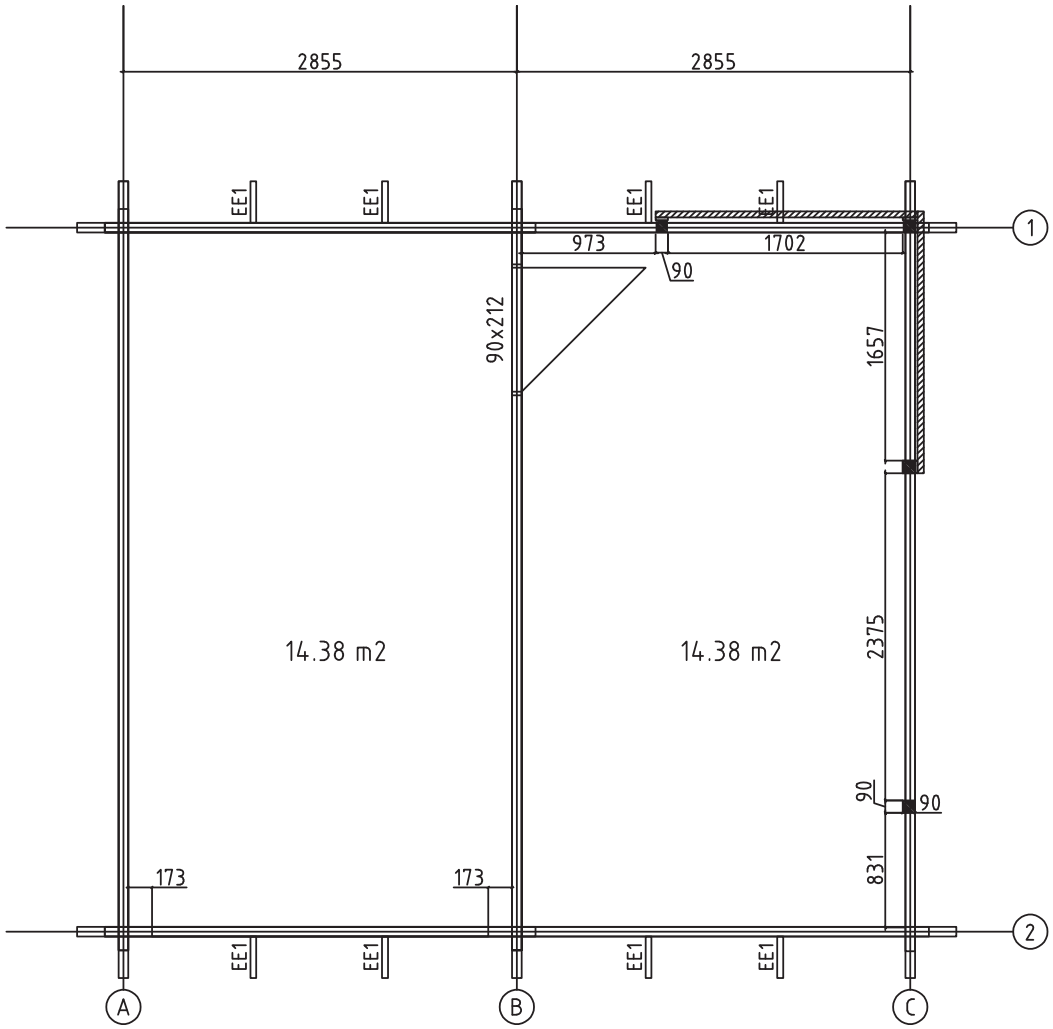

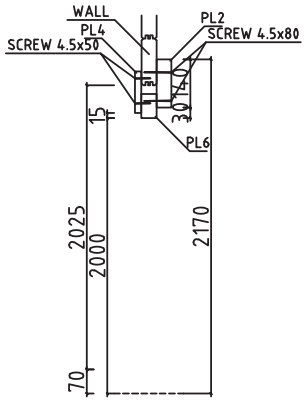

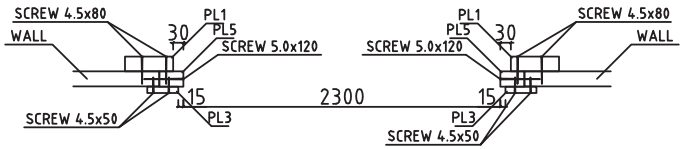

Nimi/kood	7021791 Garage Gettorf 70 wd	Leht	4
Joonis	GROUNDPLAN	Mootkava	1:50
Materjal	44x135	Kuup.	29.03.2023
Joonestas	K.K.	File	7021791 Garage Gettorf 70 wd.dwg

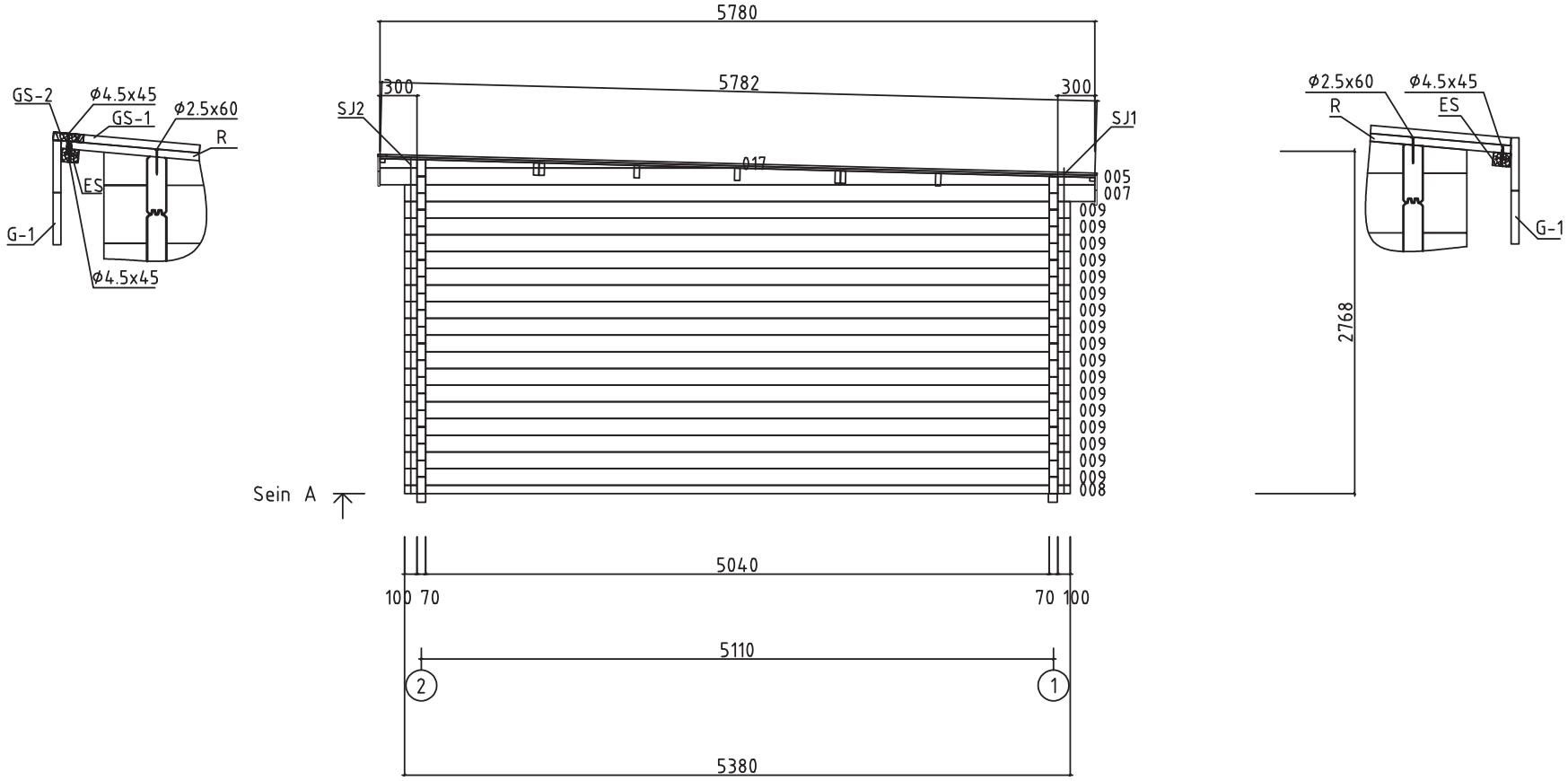

Nimi/kood	7021791 Garage Gettorf 70 wd	Leht	5
Joonis	SEIN A	Mootkava	1:50
Materjal	7.0x13.5	Kuup.	29.03.2023
Joonestas	K.K.	File	7021791 Garage Gettorf 70 wd.dwg

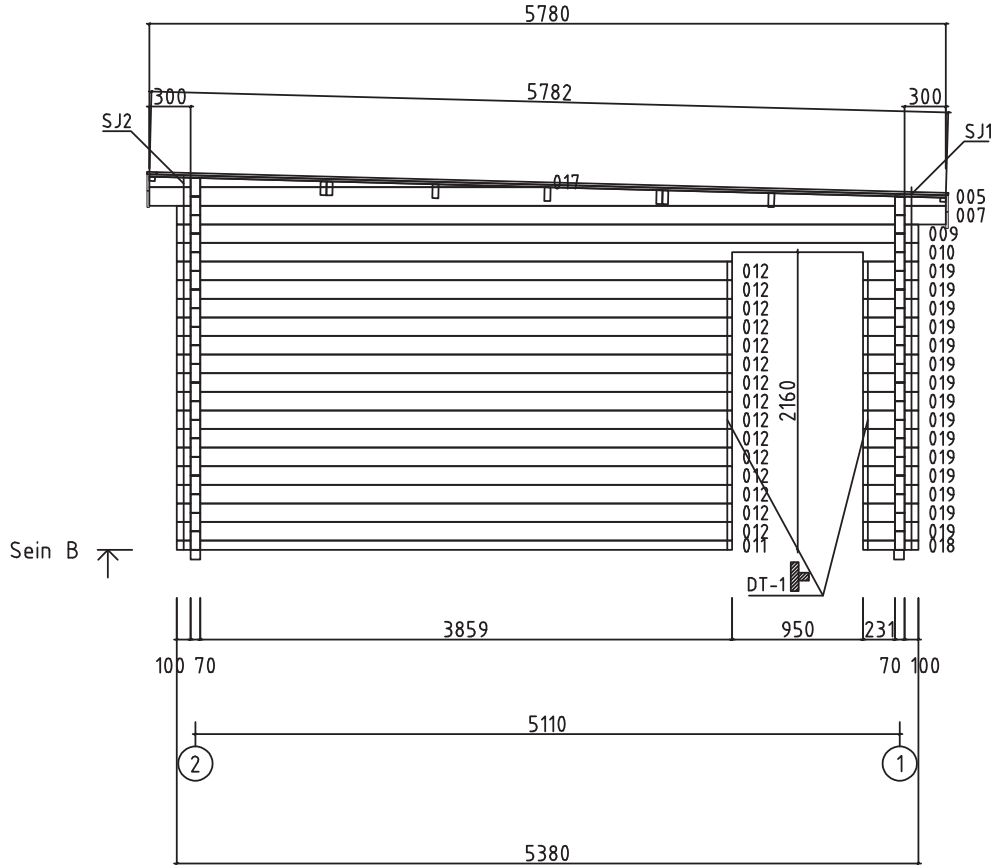

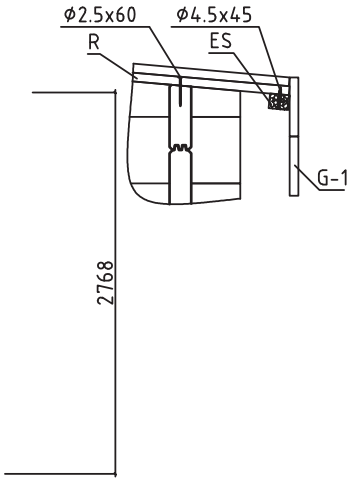

Nimi/kood	7021791 Garage Gettorf 70 wd	Leht	6
Joonis	SEIN B	Mootkava	1:50
Materjal	7.0x13.5	Kuup.	29.03.2023
Joonestas	K.K.	File	7021791 Garage Gettorf 70 wd.dwg

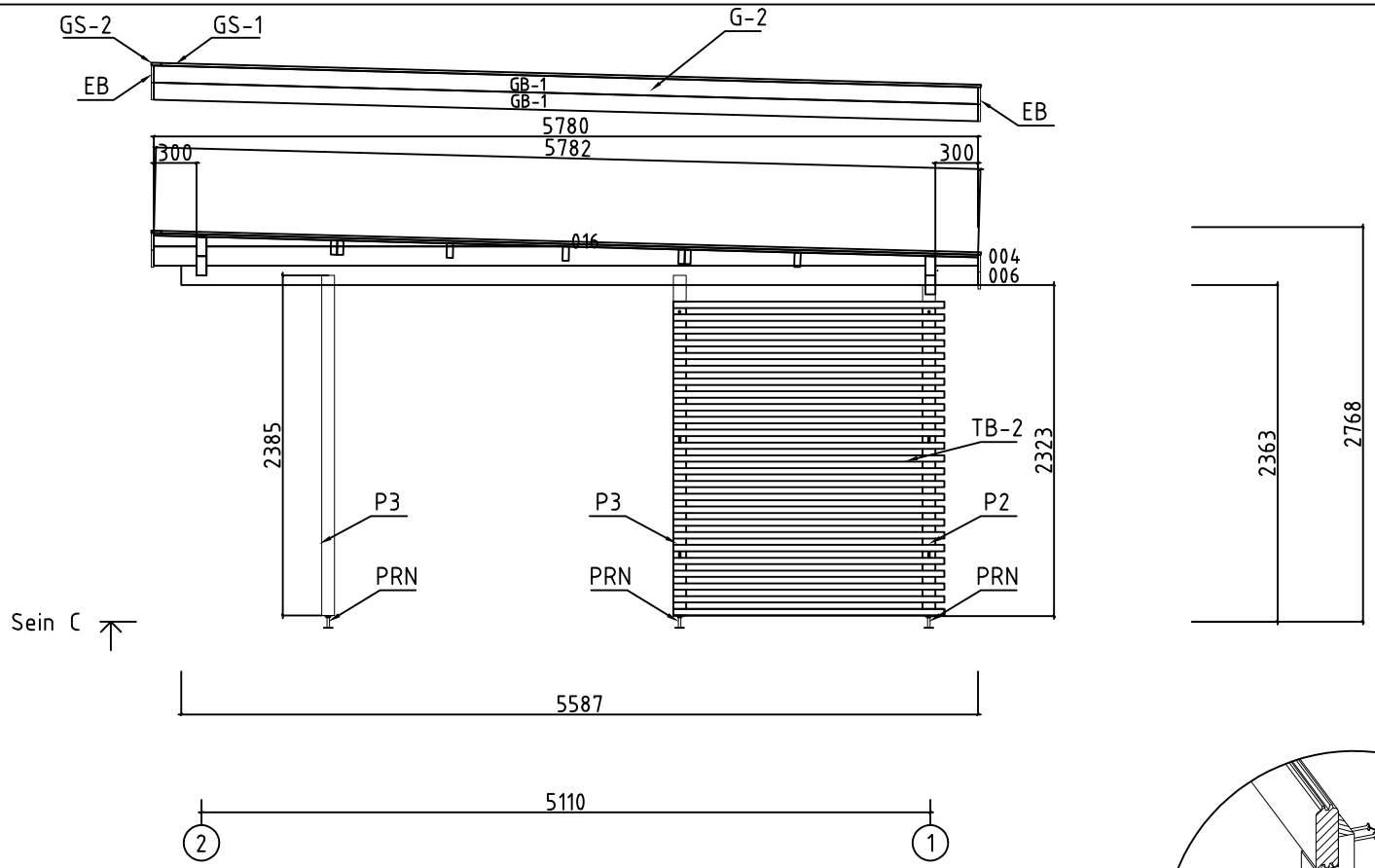

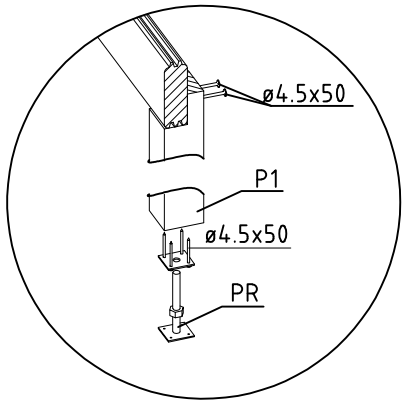

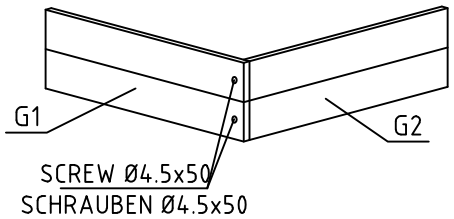

Nimi/kood	7021791 Garage Gettorf 70 wd	Leht	7
Joonis	SEIN C	Mootkava	1:50
Materjal	7.0x13.5	Kuup.	29.03.2023
Joonestas	K.K.	File	7021791 Garage Gettorf 70 wd.dwg

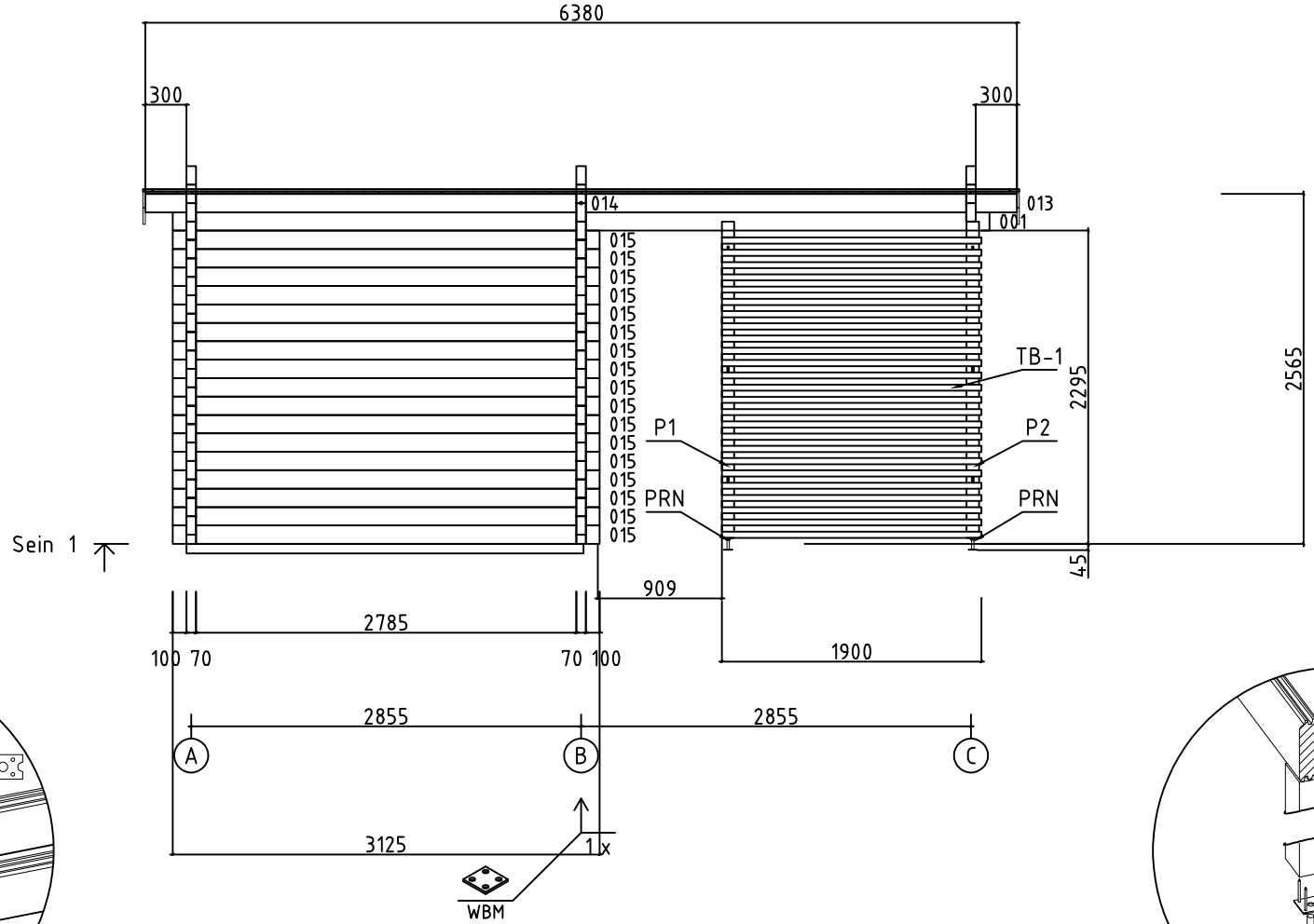

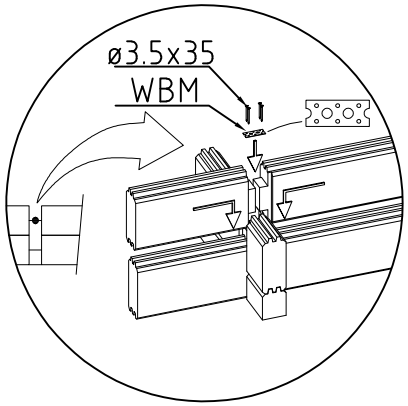

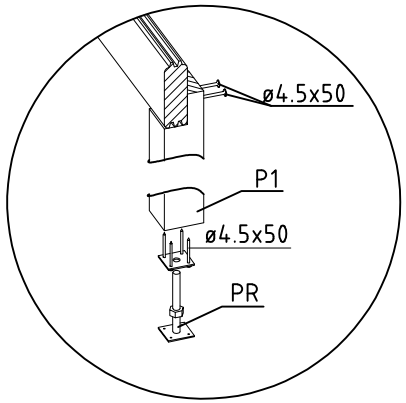

Nimi/kood	7021791 Garage Gettorf 70 wd	Leht	8
Joonis	SEIN 1	Mootkava	1:50
Materjal	7.0x13.5	Kuup.	29.03.2023
Joonestas	K.K.	File	7021791 Garage Gettorf 70 wd.dwg

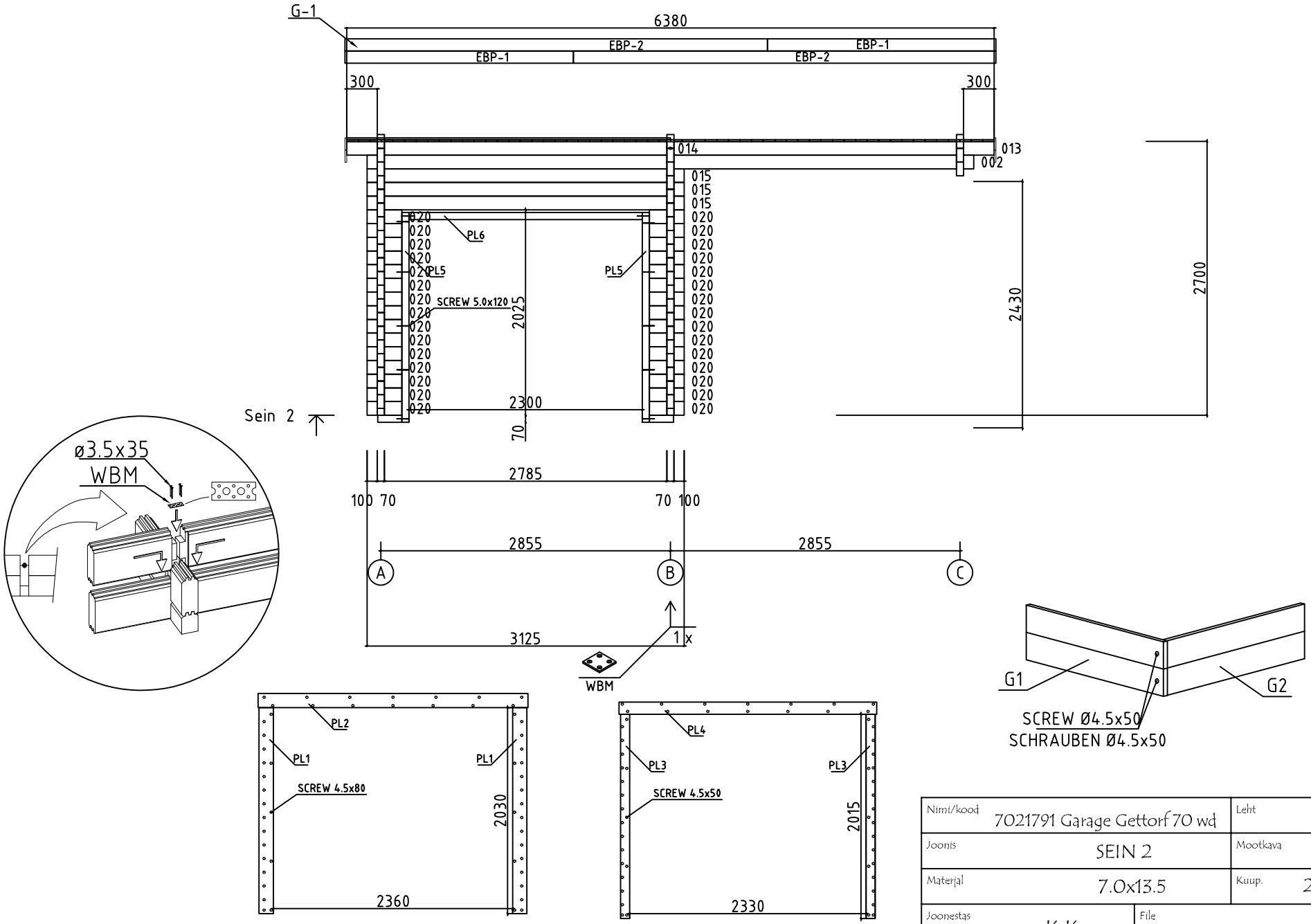

Nimi/kood	7021791 Garage Gettorf 70 wd	Leht	9
Joonis	SEIN 2	Mootkava	1:50
Materjal	7.0x13.5	Kuup.	29.03.2023
Joonestas	K.K.	File	7021791 Garage Gettorf 70 wd.dwg

Pos	Spetsifikatsioon 7021791 Garage Gettorf 70 wd	TK.	Profiil (mm)	Pikkus (mm)
001	100 2785 2785 100	1	70x135	5980
002	100 2785 2785 100	1	70x135	5980
003	ERZATZBOHLE - SPARE BEAM 100 5630	1	70x135	5800
008	100 5040 100	1	70x68	5380
009	100 5040 100	18	70x135	5380
010	100 5040 100	1	70x135	5380
011	100 3859	1	70x68	4029
012	100 3859	15	70x135	4029
013	2785 300	2	70x135	3190
014	300 2785	2	70x135	3190
015	100 2785 100	20	70x135	3125
018	231 100	1	70x68	401
019	231 100	15	70x135	401
020	173 100	30	70x135	343
SH	SCHLAGHOLZ - HAMMER BLOCK 44 MM	2	70x135	300
WA-1	345 017 005 007 5780	1	70x345	5780
WB-1	345 017 005 007 5780	1	70x345	5780
WC-1	345 016 004 006 5780	1	70x345	5780
FBI1	FUNDAMENTHOLZ (IMM) - FOUNDATION BEAM (IMM) IMM	2	70x70	5035
FBI2	FUNDAMENTHOLZ (IMM) - FOUNDATION BEAM (IMM) IMM	1	70x70	2915
FBI3	FUNDAMENTHOLZ (IMM) - FOUNDATION BEAM (IMM) IMM	2	70x70	238
PL2	COVERING MOULDING - DECKUNGSPROFIL - FIXATION POUR PROFILS DE FINITION	1	140x43	2660
PL1	COVERING MOULDING - DECKUNGSPROFIL - FIXATION POUR PROFILS DE FINITION	2	140x43	2030

Nimi/kood	7021791 Garage Gettorf 70 wd	Kuup.	29.03.2023	Leht	10

Pos	Spetsifikatsioon 7021791 Garage Gettorf 70 wd	TK.	Profiil (mm)	Pikkus (mm)
PL4	COVERING MOULDING - DECKUNGSPROFIL - FIXATION POUR PROFILS DE FINITION	1	120x18	2540
PL3	COVERING MOULDING - DECKUNGSPROFIL - FIXATION POUR PROFILS DE FINITION	2	120x18	2015
PL6	COVERING MOULDING - DECKUNGSPROFIL - FIXATION POUR PROFILS DE FINITION	1	70x70	2300
PL5	COVERING MOULDING - DECKUNGSPROFIL - FIXATION POUR PROFILS DE FINITION	2	70x70	2070
EE1	TRAUFELEMENTESTÜTZEN - EAVES ELEMENT SUPPORT	8	43x140	300
P1	PFOSTEN - POST	1	90x90	2320
P2	PFOSTEN - POST	1	90x90	2320
P3	PFOSTEN - POST	2	90x90	2385
FS1	BEFESTIGUNGSLEISTE - FIXING SLAT	4	90x18	2200
DCL1	LEISTE - STRIPS	50	45x45	1900
RB1	DACHBALKEN - ROOF BEAM 300 2820	10	43x140	3190
RB2	DACHBALKEN - ROOF BEAM 300 5414	2	43x140	5780
R-1	DACHBRETTER - ROOF BOARDS 88mm või 114mm	73+1 56+1	88x18 114x18	5780
GB-1	GIEBELLEISTE - GABLE MOULDING	4	18x120	5785
EBP-1	TRAUFELEMENTEBRETTER - EAVES ELEMENTBOARDS	4	18x120	2252
EBP-2	TRAUFELEMENTEBRETTER - EAVES ELEMENTBOARDS	4	18x120	4164
ES-1	TRAUFENLEISTE - EAVES STRIPS		30x40	13.0 j.m.
GS-1	GIEBELDECKLEISTE - GABLE COVER STRIPS	2	18x70	5750
GS-2	GIEBELDECKLEISTE - GABLE COVER STRIPS	2	18x70	3208
RCM	DACHBALKEN BEFESTIGUNGSMETALLE - ROOFBEAMS CONNECTING METAL M6 200MM	5		
PRN	POST REGULATOR-PFOSTEN REGLER	4		
WBM	WANDBOHLEN BEFESTIGUNG METALLE - WALLBEAMS CONNECTING METAL	2	25X25	
DT1	DOOR ASSEMBLING PROFILE-TÜR INSTALLIERUNGSPROFIL	2	43x70	2060

Pos	Spetsifikatsioon 7021791 Garage Gettorf 70 wd	TK.	Profiil (mm)	Pikkus (mm)
SJ1 SJ2	SCREW JOINT-GEWINDESTANGE-STELSCHROEF	2 2	⌀M10	2620 2730
HS1	SCHRAUBEN FÜR WANDBOHLEN BEFESTIGUNG METALLESCREW - FOR WALLBEAMS CONNECTING METAL WCM	8	Ø3.5X35	
HS	SCHRAUBEN FÜR TRAUFENLEISTE - SCREWS FOR EAVES STRIPS ES	28	Ø4.5X45	
HS	SCHRAUBEN FÜR GIEBELDECKLEISTEN - SCREWS FOR GABLE COVER STRIPS GS	36	Ø4.5X45	
HS	SCHRAUBEN FÜR GIEBELDECKLEISTEN - SCREWS FOR DCL, PL3, PL4	255	Ø4.5X50	
HS	SCHRAUBEN FÜR TRAUFELEMENTE - SCREWS FOR EAVES ELEMENT G	64	Ø4.5X50	
HS	SCHRAUBEN FÜR REGULIERUNGSSCHRAUBE FÜR PFOSTEN - SCREWS FOR POST... PR	32	Ø4.5X50	
HS	SCHRAUBEN FÜR DACHBALKEN - SCREWS FOR ROOF BEAM RB2	16	Ø4.5X70	
HS	SCHRAUBEN FÜR PFOSTEN - SCREWS FOR POST P	8	Ø4.5X70	
HS	SCHRAUBEN FÜR PFOSTEN - SCREWS FOR POST PL1, PL2	55	Ø4.5X80	
HS	SCHRAUBEN FÜR 1. BOHLENREIHE - SCREWS FOR 1. WALL BEAM	11	Ø5.0X120	
HS	SCHRAUBEN FÜR FUNDAMENTHOLZ (IMM) - SCREWS FOR FOUNDATION BEAM (IMM) FB, PL5, PL6	30	Ø5.0X120	
HS	SCHRAUBEN FÜR BLENDENSTÜTZEN - SCREWS FOR PARAPET SUPPORT EE	16	Ø6X160	
HS	SCHRAUBEN FÜR DACHBALKEN - SCREWS FOR ROOF BEAM RB	26	Ø6X160	
HS HS	SCHRAUBEN FÜR SICHTSCHUTZZAUN - SCREWS FOR LATTICE FS1 SCHRAUBEN - SCREWS FOR-FÜR PRN	12 32	Ø6X50 ⌀6x45	
NF	NÄGEL FÜR DACHBRETTER - NAILS FOR ROOF BOARDS R	784	Ø2.5X60	
KL	DICHTSCHEIBE FÜR SICHTSCHUTZZAUN - WASHER FOR LATTICE FS1	12		
	TÜR - DOOR, AST PRE 900 2120 DIN RECHTS/RIGHT HANDED	1 1	900x2120	
✂	BITTE SELBER ANPASSEN (FALLS NÖTIG)! - CUT INTO LENGTH ON SITE (IF NEEDED)!			

Pos	MONTAGEANLEITUNGEN - ASSEMBLY INSTRUCTIONS 7021791 Garage Gettorf 70 wd	TK.	Profiil (mm)	Pikkus (mm)
TB1	SICHTSCHUTZZAUN - LATTICE ASSEMBLY REQUIRED-MONTAGE ERFORDERLICH	1	1900x63	2200

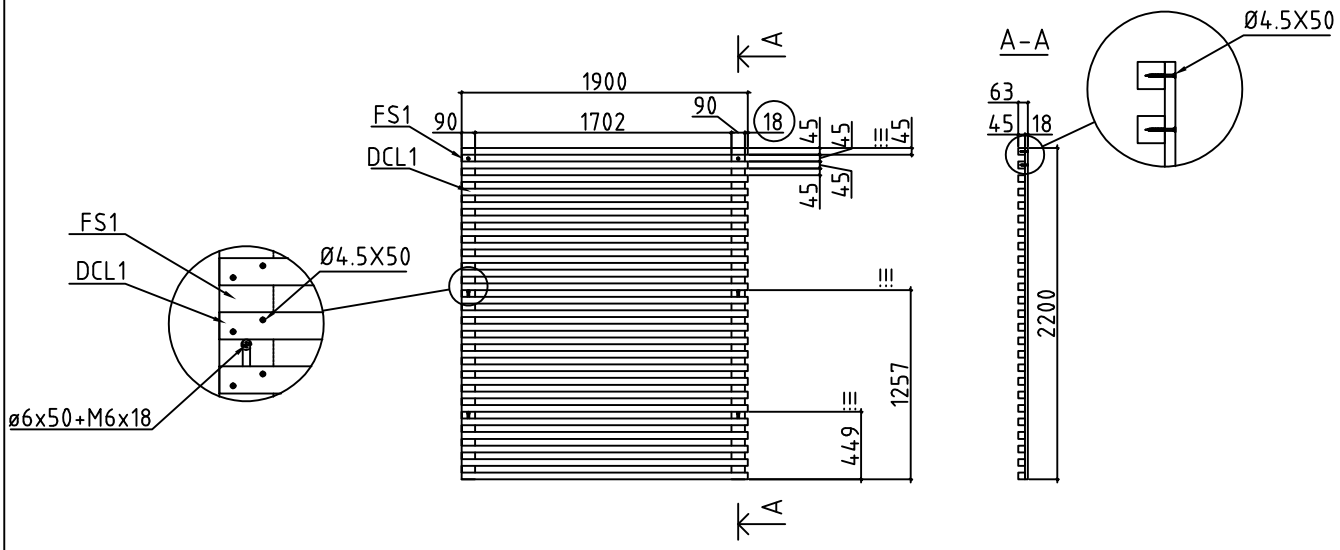

BEFESTIGUNGSLEISTE - FIXING SLAT

FS1		2	90x18	2200

LEISTE - STRIPS

DCL1		25	45x45	1900

TB2	SICHTSCHUTZZAUN - LATTICE ASSEMBLY REQUIRED-MONTAGE ERFORDERLICH	1	1900x63	2200

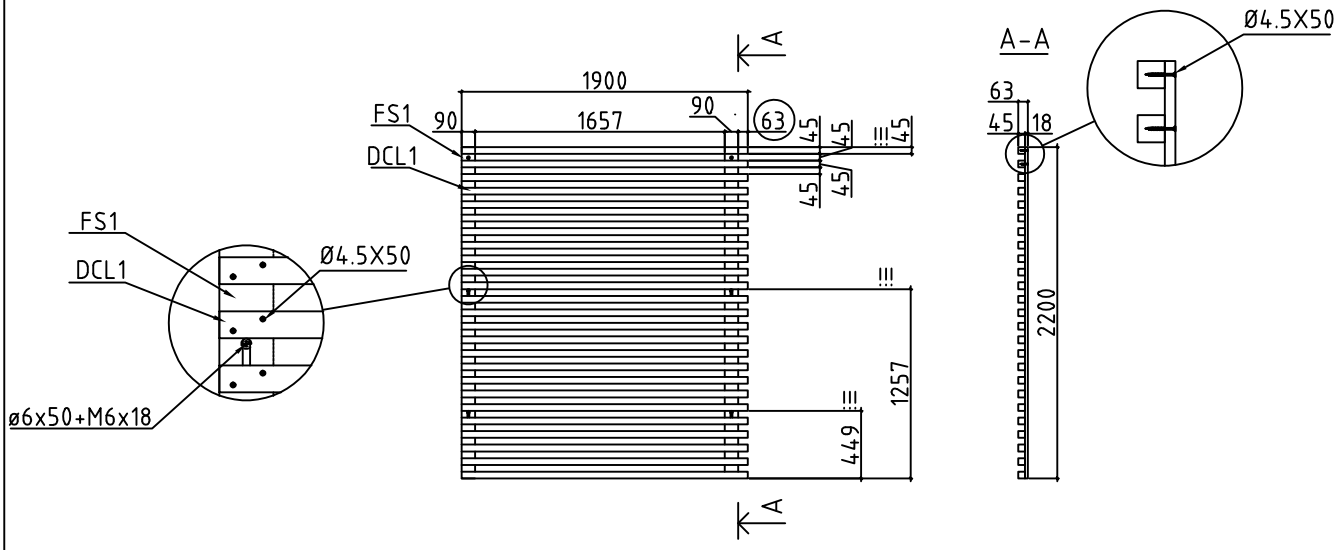

BEFESTIGUNGSLEISTE - FIXING SLAT

FS1		2	90x18	2200

LEISTE - STRIPS

DCL1		25	45x45	1900