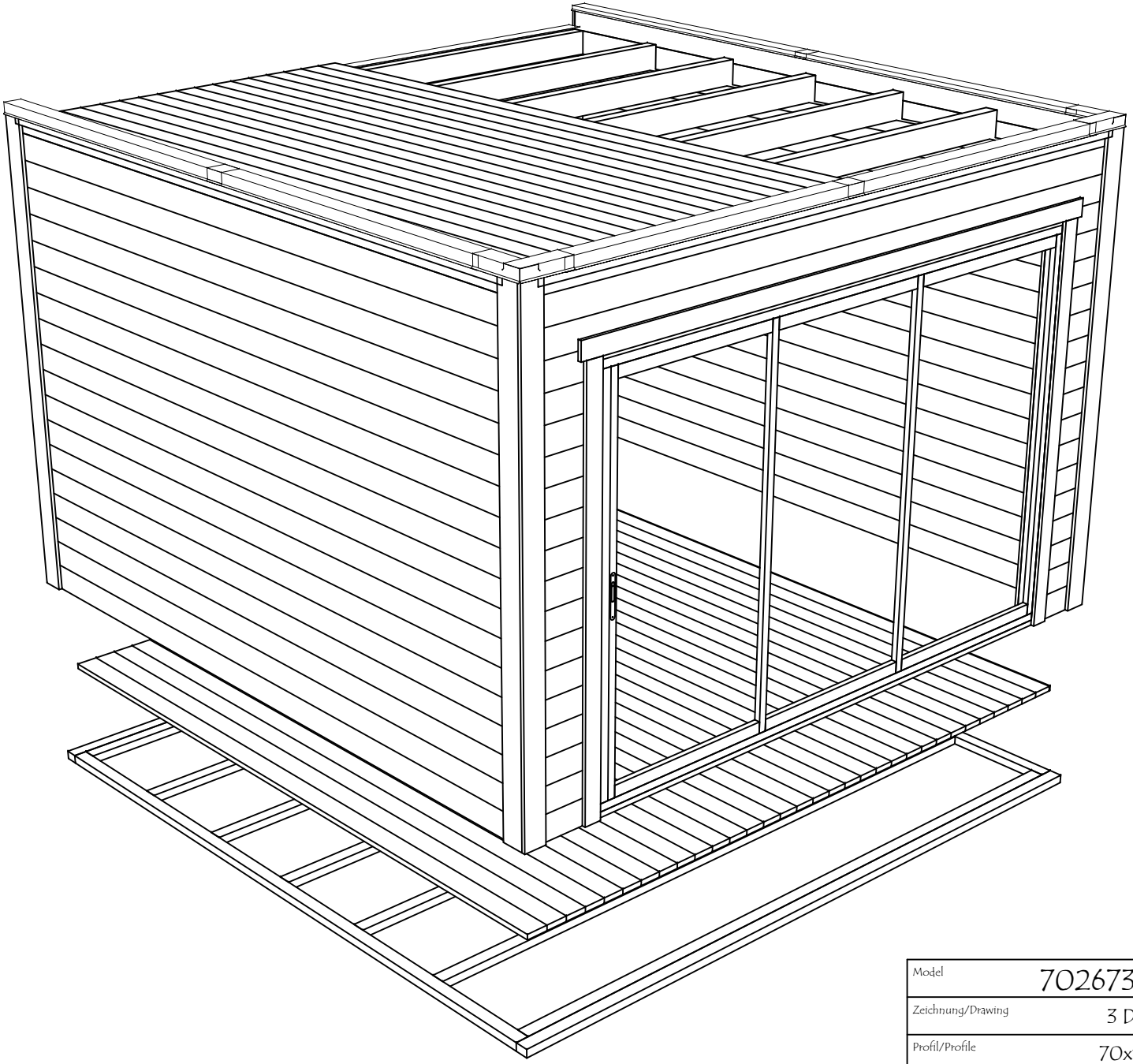

| | | | |
|---|---|---|---|
| Model | 7026730 | Seite/Page | 1 |
| Zeichnung/Drawing | 3 D | Maßstab/Scale | |
| Profil/Profile | 70x135 | Datum/Date | 09.08.2023 |
| Zeichner/Drafter | SRM | File | 7026730.dwg |

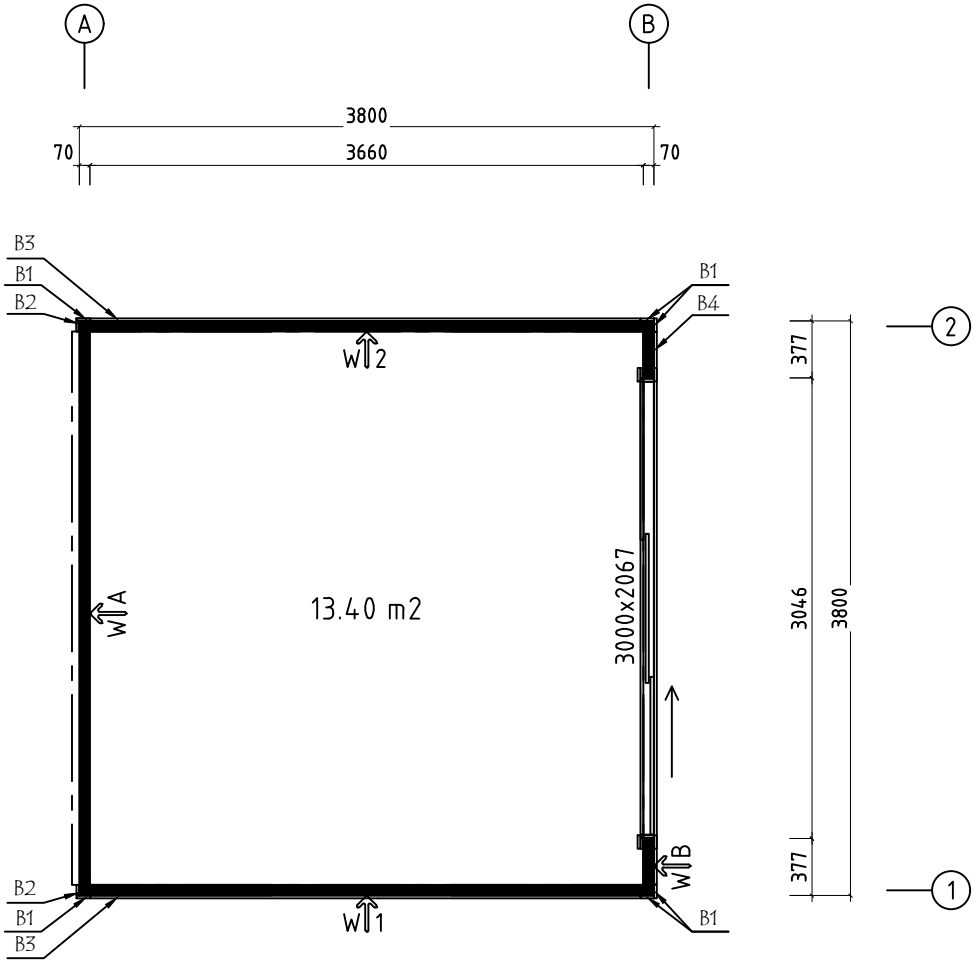


| | | | |
|---|---|---|---|
| Model | 7026730 | Seite/Page | 2 |
| Zeichnung/Drawing | GRUNDPLAN - GROUNDPLAN | Maßstab/Scale | 1:50 |
| Profil/Profile | 70x135 | Datum/Date | 09.08.2023 |
| Zeichner/Drafter | SRM | File | 7026730.dwg |

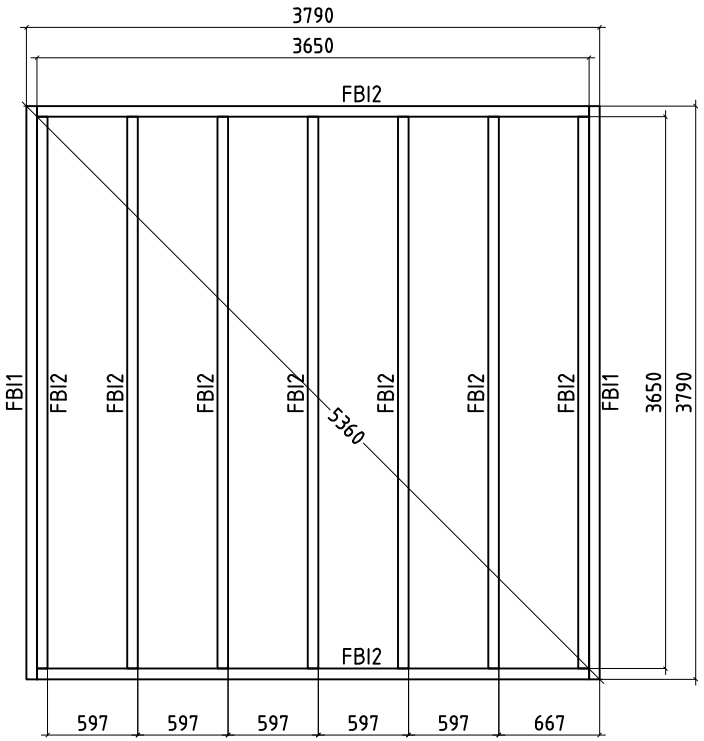


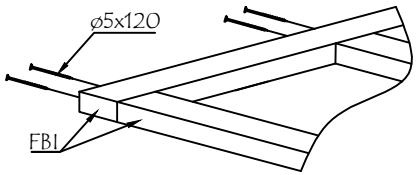


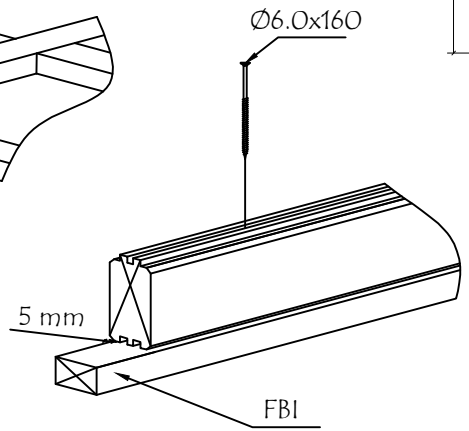


| | | | |
|---|---|---|---|
| Model | 7026730 | Seite/Page | 3 |
| Zeichnung/Drawing FUNDAMENTHOLZ (IMM) - FOUNDATION BEAM (IMM) | | Maßstab/Scale | 1:50 |
| Profil/Profile | 70X45 | Datum/Date | 09.08.2023 |
| Zeichner/Drafter | SRM | File | 7026730.dwg |

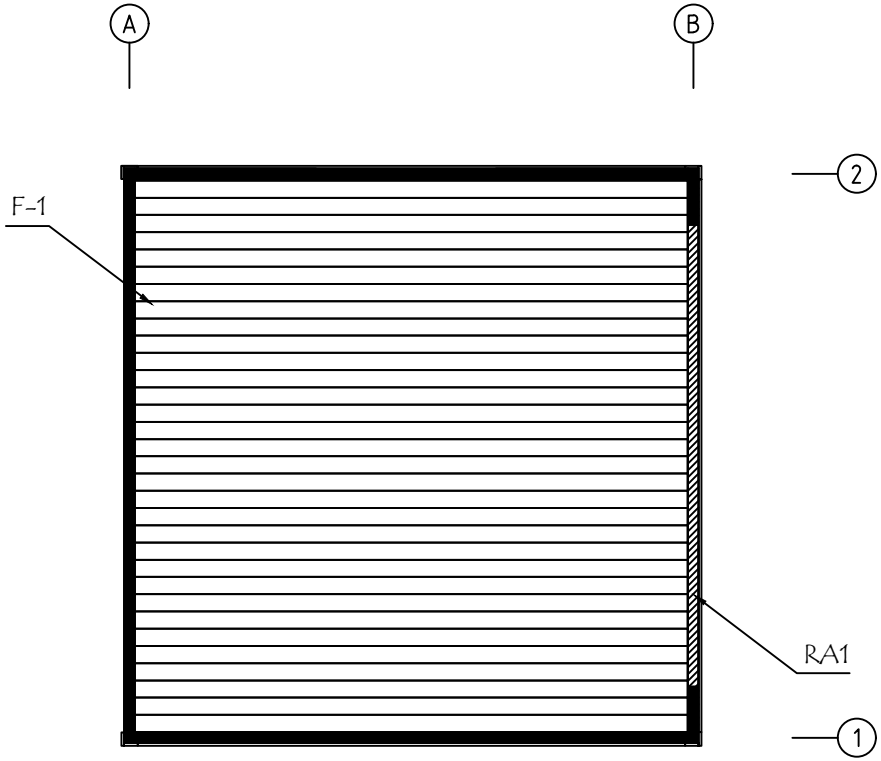


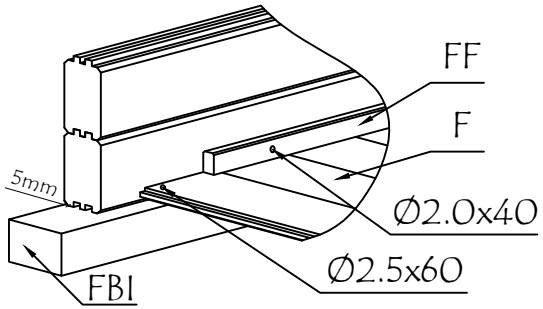


ALU op.1

Fussbodenbretter verlegen vor Montage von ALU- Türen
Lay floor boards before installing doors

| | | | |
|---|---|---|---|
| Model | 7026730 | Seite/Page | 4 |
| Zeichnung/Drawing | FUSSBODENBRETTER-FLOOR BOARDS | Maßstab/Scale | 1:50 |
| Profil/Profile | 114x28 | Datum/Date | 09.08.2023 |
| Zeichner/Drafter | SRM | File | 7026730.dwg |

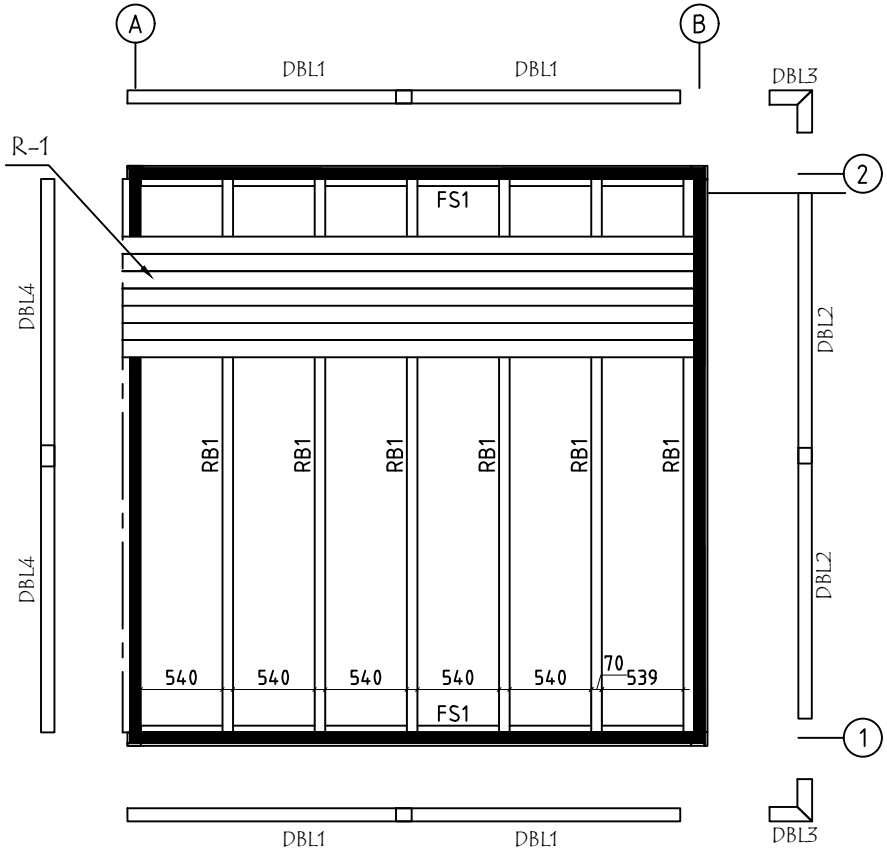


| | | | |
|---|---|---|---|
| Model | 7026730 | Seite/Page | 5 |
| Zeichnung/Drawing | DACHBRETTER - ROOF BOARDS | Maßstab/Scale | 1:50 |
| Profil/Profile | 114x18 oder-or 88x18 / 70x140 / 45x70 | Datum/Date | 09.08.2023 |
| Zeichner/Drafter | SRM | File | 7026730.dwg |

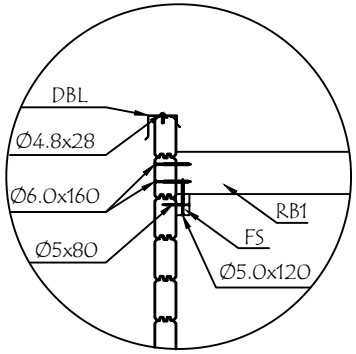


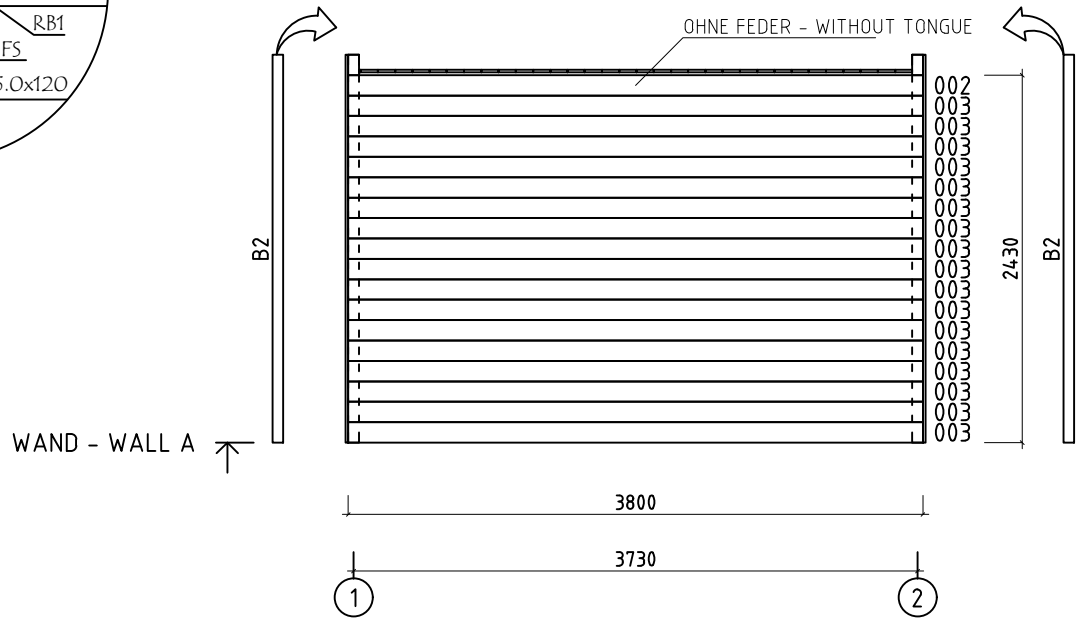


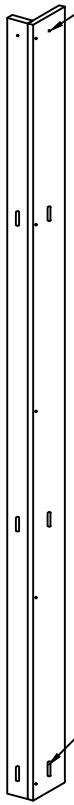


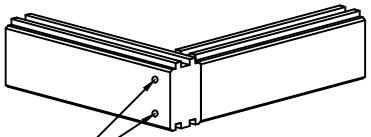

Ø6.0x160
SCHRAUBEN - SCREWS

| | | | |
|---|---|---|---|
| Model | 7026730 | Seite/Page | 6 |
| Zeichnung/Drawing | WAND - WALL A | Maßstab/Scale | 1:50 |
| Profil/Profile | 70x135 | Datum/Date | 09.08.2023 |
| Zeichner/Drafter | SRM | File | 7026730.dwg |

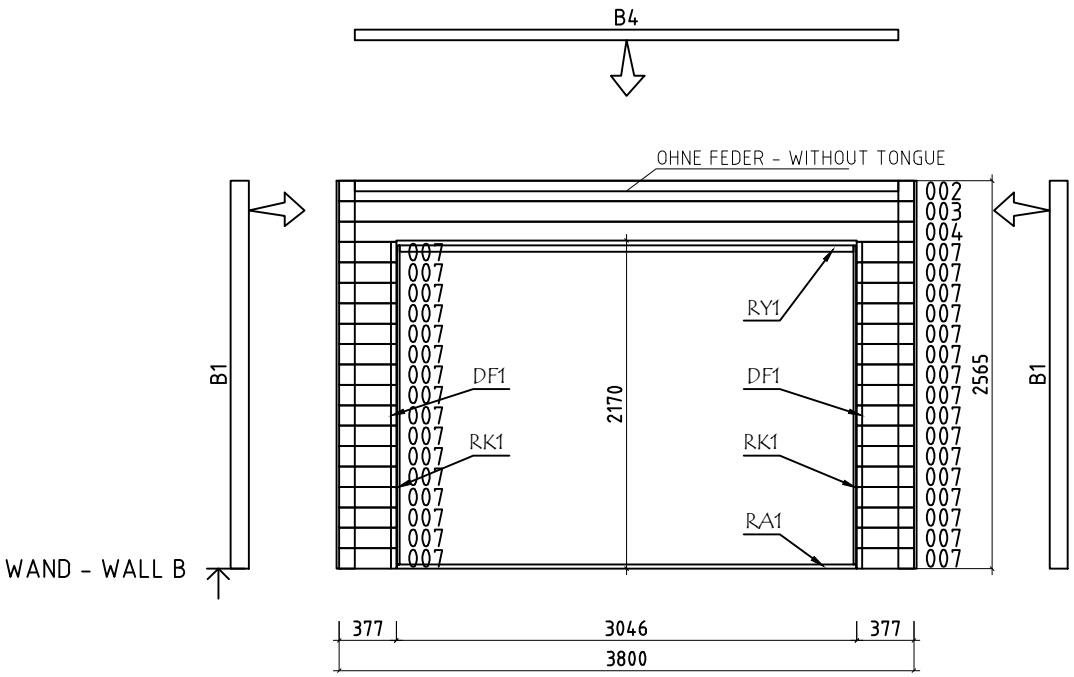


| | | | |
|---|---|---|---|
| Model | 7026730 | Seite/Page | 7 |
| Zeichnung/Drawing | WAND - WALL B | Maßstab/Scale | 1:50 |
| Profil/Profile | 70x135 | Datum/Date | 09.08.2023 |
| Zeichner/Drafter | SRM | File | 7026730.dwg |

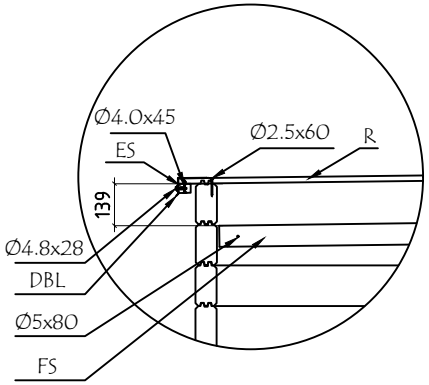


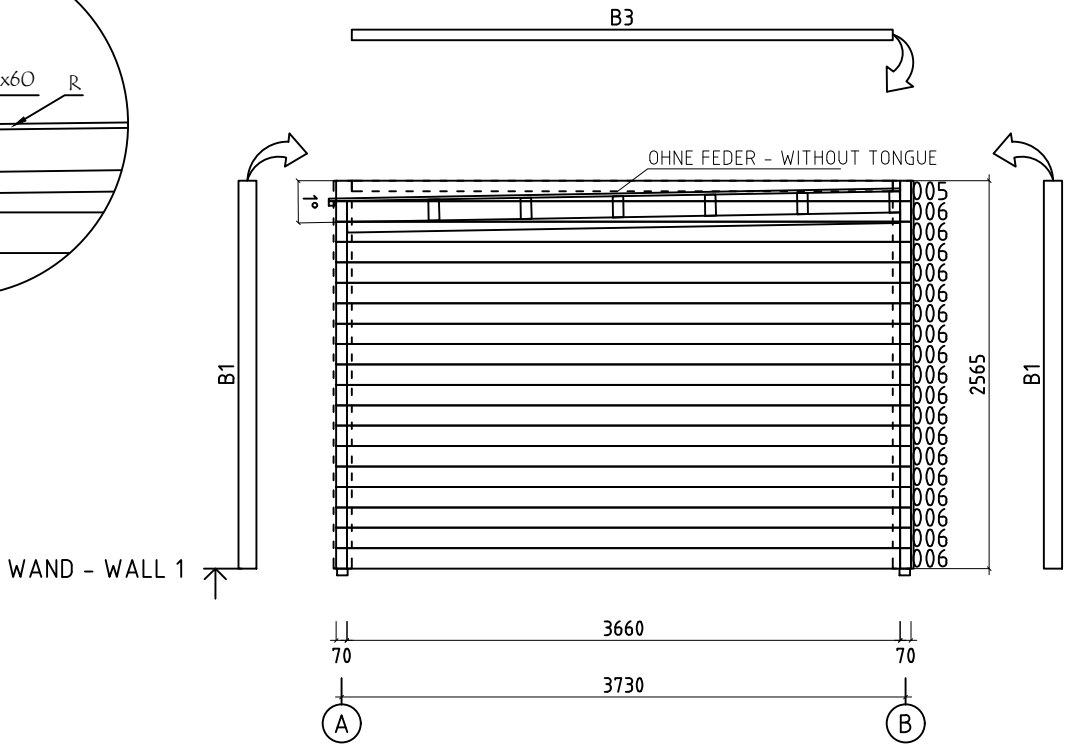


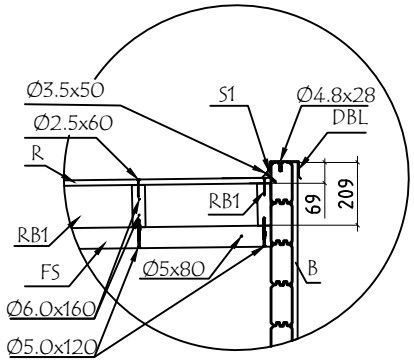


| | | | |
|---|---|---|---|
| Model | 7026730 | Seite/Page | 8 |
| Zeichnung/Drawing | WAND - WALL 1 | Maßstab/Scale | 1:50 |
| Profil/Profile | 70x135 | Datum/Date | 09.08.2023 |
| Zeichner/Drafter | SRM | File | 7026730.dwg |

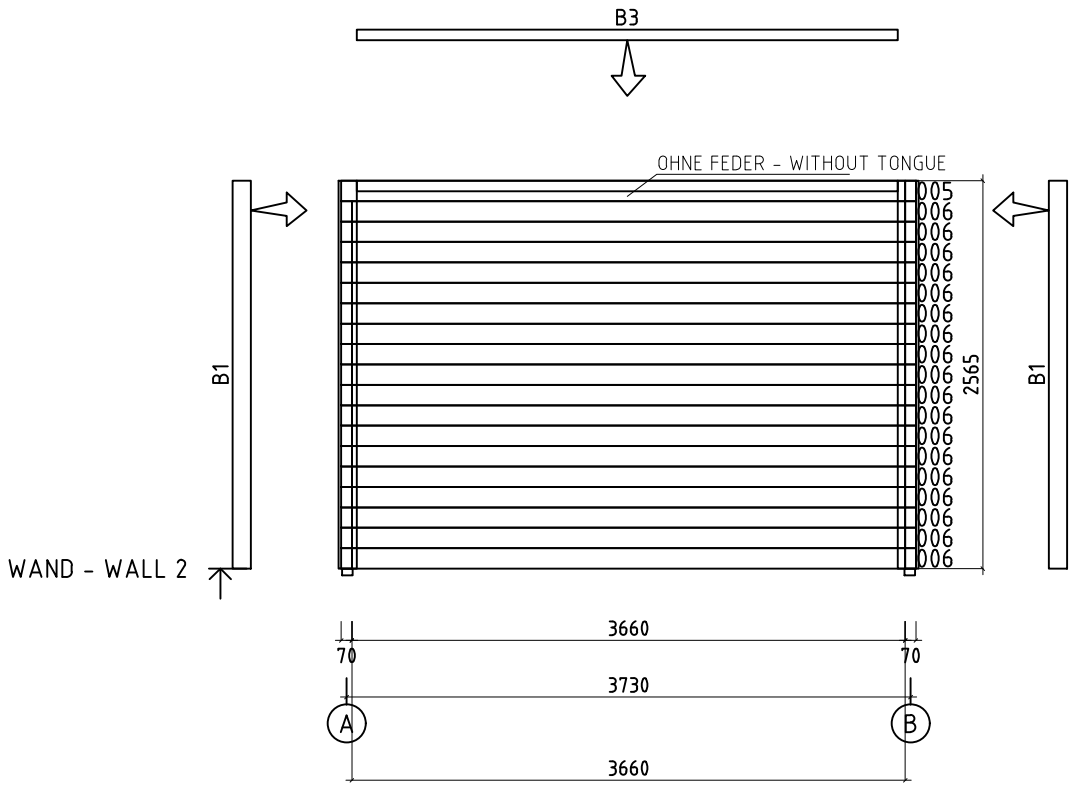


| | | | |
|---|---|---|---|
| Model | 7026730 | Seite/Page | 9 |
| Zeichnung/Drawing | WAND - WALL 2 | Maßstab/Scale | 1:50 |
| Profil/Profile | 70x135 | Datum/Date | 09.08.2023 |
| Zeichner/Drafter | SRM | File | 7026730.dwg |

| Pos | Bestimmung-Specification<br>7026730 | Stck.<br>Pcs. | Profil<br>Profile<br>(mm) | Länge<br>Length<br>(mm) |
|---|---|---|---|---|
| 001 | ERZATZBOHLE-SPARE BEAM | 1 | 70x135 | 3800 |
| 002 | OHNE FEDER - WITHOUT TONGUE | 2 | 70x135 | 3800 |
| 003 | | 18 | 70x135 | 3800 |
| 004 | | 1 | 70x135 | 3800 |
| 005 | OHNE FEDER - WITHOUT TONGUE | 2 | 70x135 | 3730 |
| 006 | | 36 | 70x135 | 3660 |
| 007 | | 32 | 70x135 | 377 |
| SH | SCHLAGHOLZ - HAMMER BLOCK 70 MM | 2 | 70x135 | 300 |
| FBI1 | FUNDAMENTHOLZ (IMM) - FOUNDATION BEAM (IMM) | 2 | 70x45 | 3790 |
| FBI2 | FUNDAMENTHOLZ (IMM) - FOUNDATION BEAM (IMM) | 9 | 70x45 | 3650 |
| FS1 | BEFESTIGUNGSLEISTE - FIXING SLAT | 2 | 45x70 | 3658 |
| RB1 | DACHBALKEN - ROOF BEAM | 6 | 70x140 | 3660 |
| B1 | BRETT - BOARD | 6 | 120x18 | 2565 |
| B4 | BRETT - BOARD | 1 | 70x18 | 3596 |
| B3 | BRETT - BOARD | 2 | 70x18 | 3578 |
| B2 | BRETT - BOARD | 2 | 70x18 | 2565 |
| R-1 | DACHBRETTER - ROOF BOARDS 88mm or-oder 114mm | 43+1<br>33+1 | 88x18<br>114x18 | 3780 |
| F-1 | FUSSBODENBRETTER-FLOOR BOARDS | 33+1 | 114x28 | 3655 |
| FF-1 | FUSSBODENLEISTEN FLOOR STRIPS | | 18x35 | 17.0<br>lfm/rm |
| S-1 | LEISTE - SLAT | 1 | 18x18 | 3660 |
| ES-1 | TRAUFENLEISTE - EAVES STRIPS | 1 | 30x40 | 3660 |
| HS | SCHRAUBEN FÜR BRETT - SCREW FOR BOARD B | 24 | Ø3.5X35 | |
| HS | SCHRAUBEN FÜR TÜRRAHMEN - SCREWS FOR DOOR JAMB PSV,PSH | 17 | Ø3.5X35 | |

| Pos | Bestimmung-Specification<br>7026730 | Stck.<br>Pcs. | Profil<br>Profile<br>(mm) | Länge<br>Length<br>(mm) |
|---|---|---|---|---|
| HS | SCHRAUBEN FÜR LEISTE S - SCREWS FOR STRIPS S | 8 | Ø3.5X50 | |
| HS | SCHRAUBEN FÜR TÜRRAHMEN - SCREWS FOR DOOR JAMB<br>PSV,PVV,PSH,PVH | 34 | Ø3.5X50 | |
| HS | SCHRAUBEN FÜR TRAUFENLEISTE - SCREWS FOR EAVES STRIPS ES | 8 | Ø4.0X45 | |
| HS | SCHRAUBEN FÜR BRETT - SCREW FOR BOARD B | 28 | Ø4.5X50 | |
| HS | BLECHSCHRAUBEN (Dunkelgrau) FÜR DBL - SHEET METAL SCREWS (Dark Gray) FOR DBL | 50 | Ø4.8X28 | |
| HS | SCHRAUBEN FÜR FUNDAMENTHOLZ - SCREWS FOR FOUNDATION BEAM FBI | 36 | Ø5.0X120 | |
| HS | SCHRAUBEN FÜR DACHBALKEN - SCREWS FOR ROOF BEAM RB | 12 | Ø5.0X120 | |
| HS | SCHRAUBEN FÜR BEFESTIGUNGSLEISTE - SCREWS FOR FIXING SLAT FS | 16 | Ø5X80 | |
| HS | SCHRAUBEN FÜR 1. BOHLENREIHE - SCREWS FOR 1. WALL BEAM | 16 | Ø6X160 | |
| HS | SCHRAUBEN FÜR DACHBALKEN - SCREWS FOR ROOF BEAM RB | 24 | Ø6X160 | |
| HS | SCHRAUBEN FÜR Pos. - SCREWS FOR Pos. 002,003,005,007 | 160 | Ø6X160 | |
| HS | SCHRAUBEN FÜR BRETT - SCREW FOR BOARD B | 24 | Ø6X50 | |
| HS | SCHRAUBEN FÜR ALU TÜR - SCREWS FOR ALU DOOR | 14 | Ø3.5X35 | |
| NF | NÄGEL FÜR DACHBRETTER - NAILS FOR ROOF BOARDS R | 462 | Ø2.5X60 | |
| NF | NÄGEL FÜR FUSSBODENBRETTER - NAILS FOR FLOOR BOARDS F | 462 | Ø2.5X60 | |
| NF | NÄGEL FÜR FUSSBODENLEISTE - NAILS FOR FLOOR STRIPS FF | 30 | Ø2X40 | |
| KL | DICHTSCHEIBE FÜR BRETTER - WASHER FOR BOARD B | 24 | M6X18 | |
| DBL1 | BLECH FÜR DACHABSCHLUSS - SHEET METAL FOR ROOF COMPLETION<br>(Dunkelgrau -Dark Gray) | 4 | | 1880 |
| DBL2 | BLECH FÜR DACHABSCHLUSS - SHEET METAL FOR ROOF COMPLETION<br>(Dunkelgrau -Dark Gray) | 2 | | 1790 |
| DBL3 | BLECH FÜR DACHABSCHLUSS - SHEET METAL FOR ROOF COMPLETION<br>(Dunkelgrau -Dark Gray) | 2 | | 280+280 |
| DBL4 | BLECH FÜR DACHABSCHLUSS - SHEET METAL FOR ROOF COMPLETION<br>(Dunkelgrau -Dark Gray) | 2 | | 1900 |
| | | | | |
| | | | | |
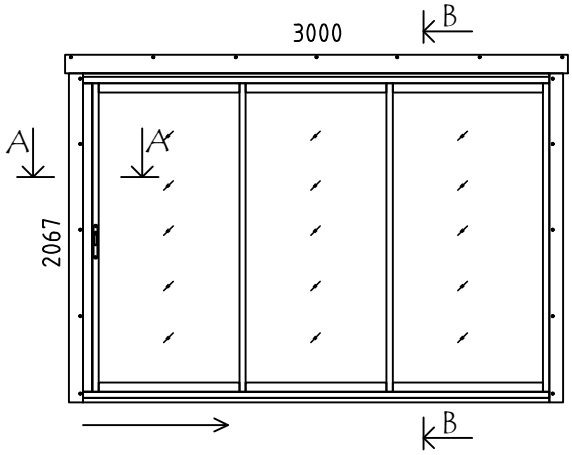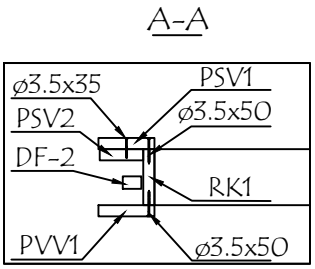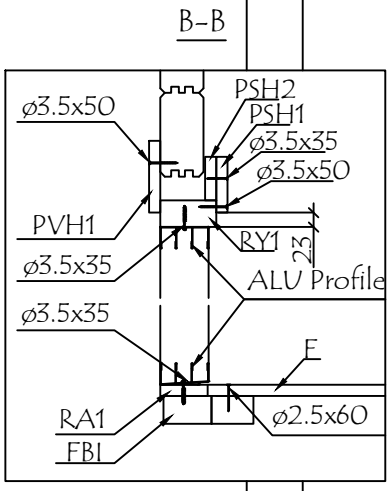
| Pos | Bestimmung-Specification<br>7026730 | Stck.<br>Pcs. | Profil<br>Profile<br>(mm) | Länge<br>Length<br>(mm) |
|---|---|---|---|---|
| ALU | TÜR - DOOR<br>DIN RECHTS/RIGHT HANDED | 1 | 3000x2067 | |
| RA1 | EXTRA FUNDAMENTHOLZ (IMM) - EXTRA FLOOR JOIST (IMM) | 1 | 28x70 | 3036 |
| RK1 | RAHMEN VERTIKAL - JAMBS | 2 | 18x90 | 2110 |
| PSH1 | INNEN HORIZONTALE TÜRBOARDS - HORIZONTAL ARCHITRAVE (INSIDE) | 1 | 90x18 | 3240 |
| PSH2 | INNEN HORIZONTALE TÜRBOARDS - HORIZONTAL ARCHITRAVE (INSIDE) | 1 | 70x18 | 3240 |
| PSV1 | INNEN VERTIKAL TÜRBOARDS - VERTICAL ARCHITRAVE (INSIDE) | 2 | 90x18 | 2090 |
| PSV2 | INNEN VERTIKAL TÜRBOARDS - VERTICAL ARCHITRAVE (INSIDE) | 2 | 70x18 | 2110 |
| PVH1 | AUSSEN HORIZONTALE TÜRBOARDS - HORIZONTAL ARCHITRAVE (OUTSIDE) | 1 | 90x18 | 3240 |
| PVV1 | AUSSEN VERTIKAL TÜRBOARDS - VERTICAL ARCHITRAVE (OUTSIDE) | 2 | 90x18 | 2118 |
| RY1 | RAHMEN OBEN- HEAD | 1 | 43x90 | 3000 |
| DF-1 | FIXIRUNGSLEISTE FÜR TÜR - FIXING FILLET FOR DOOR | 2 | 18x25 | 2110 |
| ✂ | BITTE SELBER ANPASSEN (FALLS NÖTIG)! - CUT INTO LENGTH ON SITE (IF NEEDED)! | | | |