FJORDHOLZ
Holzprodukte

2.2X1.0M





MONTAGEANLEITUNG

NR.	AUFBAU	BESCHREIBUNG	MENGE	BEMERKUNGEN
01	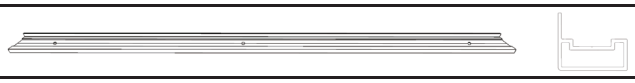	Aluminium-Bodenrahmen (hinten) 40x35 L=2292mm	1	
02		Aluminium-Bodenrahmen (seitlich) 40x35 L=1000mm	2	
03		Aluminium-Bodenrahmen (vorne rechts) 40x35 L=246mm	1	
04		Aluminium-Bodenrahmen (vorne links) 40x35 L=246mm	1	
05		Aluminium-Säule (vorne rechts) 60x60 L=2440mm	1	
06		Aluminium-Säule (vorne links) 60x60 L=2440mm	1	
07		Aluminium-Säule (hinten rechts) 60x60 L=2423mm	1	
08		Aluminium-Säule (hinten links) 60x60 L=2423mm	1	
09	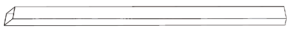	Aluminium-Säule (Türseitenrahmen) 50x80 L=1990mm	2	
10	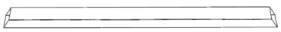	Aluminiumlegierung (Türoberrahmen) 50x80 L=1800mm	1	
11		Aluminiumlegierungs-U-Profil (seitlich) 29x33 L=2000mm	2	
12		Aluminiumlegierungs-U-Profil (oben) 29x33 L=1858mm	1	
13		L-förmiges Aluminium (vorne und hinten) 25x25 L=2287mm	2	
14		L-förmiges Aluminium (seitlich) 25x25 L=310mm	2	
15	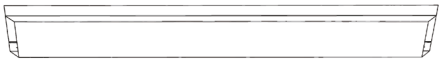	Aluminium-Dachaußenrahmen (vorne) 40x180 L=2367mm	1	
16	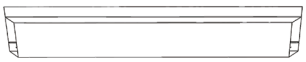	Aluminium-Dachaußenrahmen (seitlich) 40x180 L=1390mm	2	
17		Aluminium-Dachaußenrahmen (hinten) 40x140 L=2367mm	1	
18		Aluminiumlegierungs-Querträger 40x100 L=2287mm	1	
19		WPC-Wandplatte 161x28 L=2207mm	18	
20		WPC-Wandplatte 161x28 L=920mm	28	
21		WPC-Wandplatte 161x28 L=196mm	26	
22		WPC-Wandplatte 161x28 L=242mm	4	
23		WPC-Wandplatte 143x28 L=2207mm	1	
24		WPC-Wandplatte (Sonderprofil) 161x28 L=920mm	2	
25		WPC-Wandplatte 161x28 L=2277mm	1	
26		WPC-Wandplatte 150x28 L=2277mm	1	

NR.	AUFBAU	BESCHREIBUNG	MENGE	BEMERKUNGEN
A		Schraube und Kunststoffdübel #8 x 80mm	15	
B		Schraube #3.9 x 19mm	260	
C		Schraube #4.8 x 50mm	10	
D		L-Winkel 65x65x3mm	12	
E		L-Winkel 40x40x2mm	14	
F		Dachschraube #5.5 x 75mm	25	
G		Regenkappe für Dachschraube	25	
H		Sechskantschraube #4.8 x 38mm	10	
I		Strukturkleber (schwarz)	1	
J		Rahmenbalkenverbinder	4	
K		Jalousiefenster	2	
L		Rollwelle	1	
M		Rolladen-Befestigungswinkel	2	
N		Rolladen-Führungsschiene	2	
O		Rolladenblende	1	
P		Rolladen-Sonderschraube	2	
Q		Dachplatten	3	



RÜCKANSICHT



VORDERANSICHT

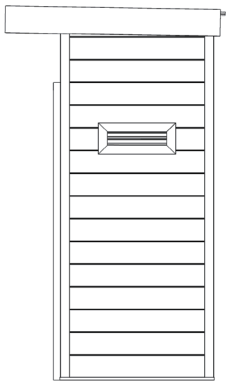

SEITENANSICHT



AXONOMETRISCHE ANSICHT

BENÖTIGTE MONTAGEWERKZEUGE

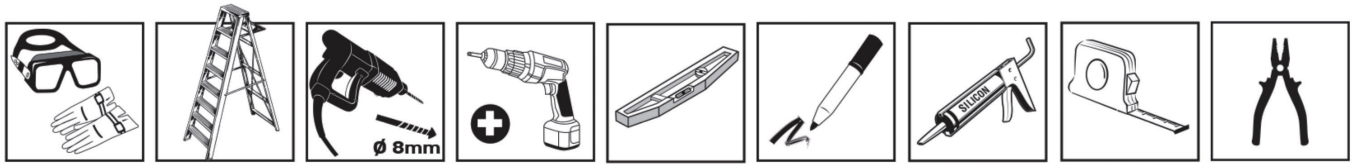

BODENANFORDERUNGEN

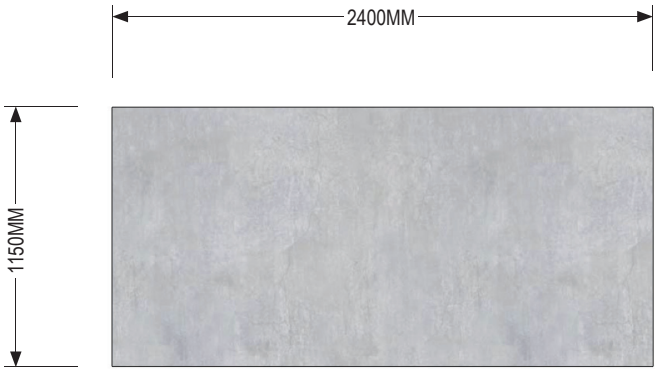

Ein ebener Unterbau ist entscheidend für die Sicherheit und Langlebigkeit Ihres Gartenhauses. Ein vollständig waagerechter und rechtwinklig ausgeführter Unterbau gewährleistet eine problemlose Montage und die Langlebigkeit Ihres Gartenhauses. Dies ist besonders wichtig für die passgenaue Montage der Türen. Wir empfehlen die folgenden: 1) Unterbau aus Beton- oder Pflasterplatten 2) Gegossener Betonunterbau Die empfohlene Größe des Unterbaus ist größer als die Grundfläche des Gartenhauses, um ausreichend Montagespielraum zu gewährleisten.

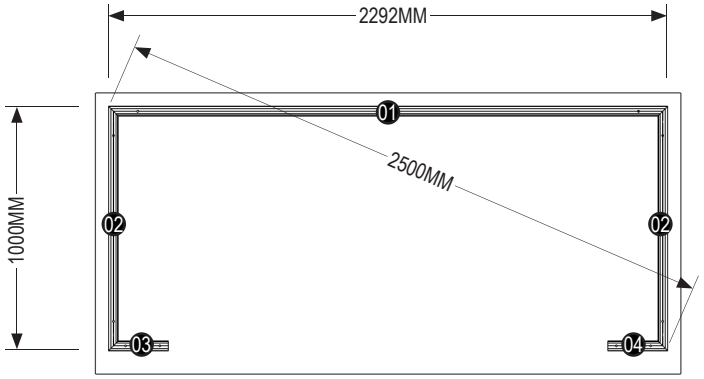

Markieren Sie den Montagebereich mit Kreide und prüfen Sie die Waagerechte vor Beginn der Montagearbeiten – der Unterbau ist entscheidend für die Sicherheit und Langlebigkeit Ihres Gartenhauses.

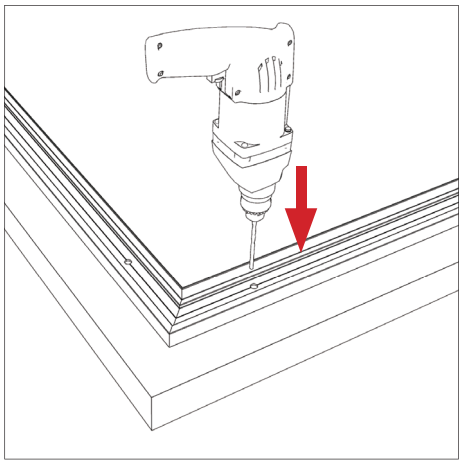

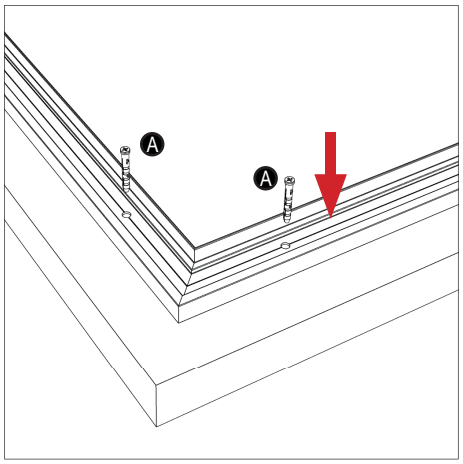

Setzen Sie die Dübel in die Bohrlöcher und schrauben Sie diese so weit wie möglich in den Boden.

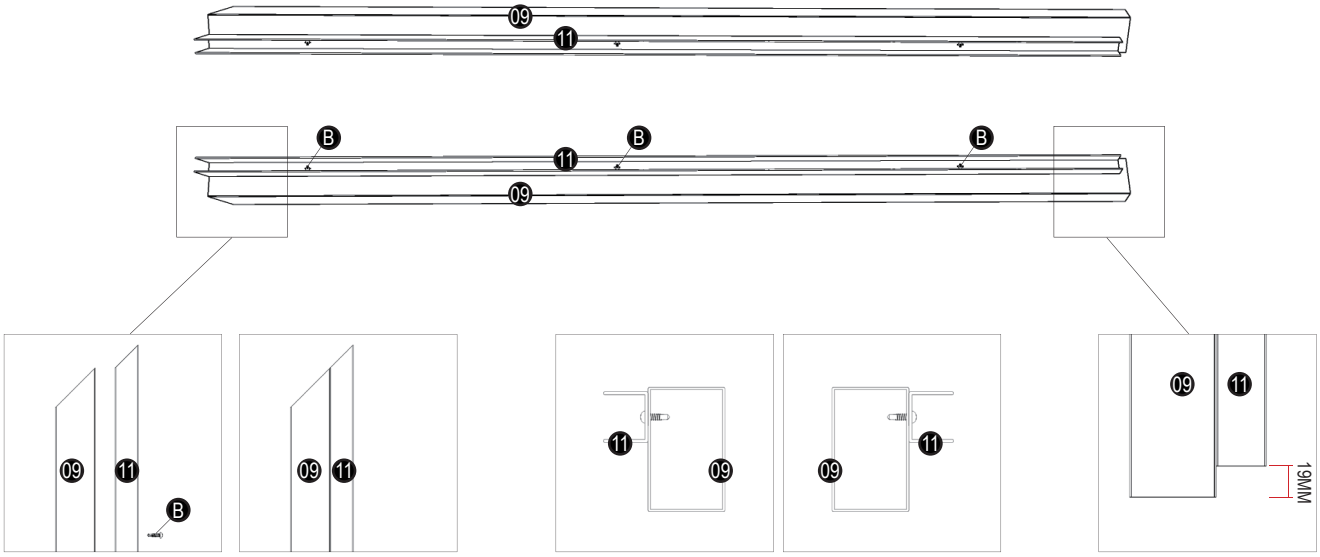

Befestigen Sie die Aluminium-U-Profile mit Schrauben gemäß Zeichnung an den quadratischen Pfosten.

Hinweis: Die Befestigungspositionen der beiden linken und rechten Türpfosten sind unterschiedlich.

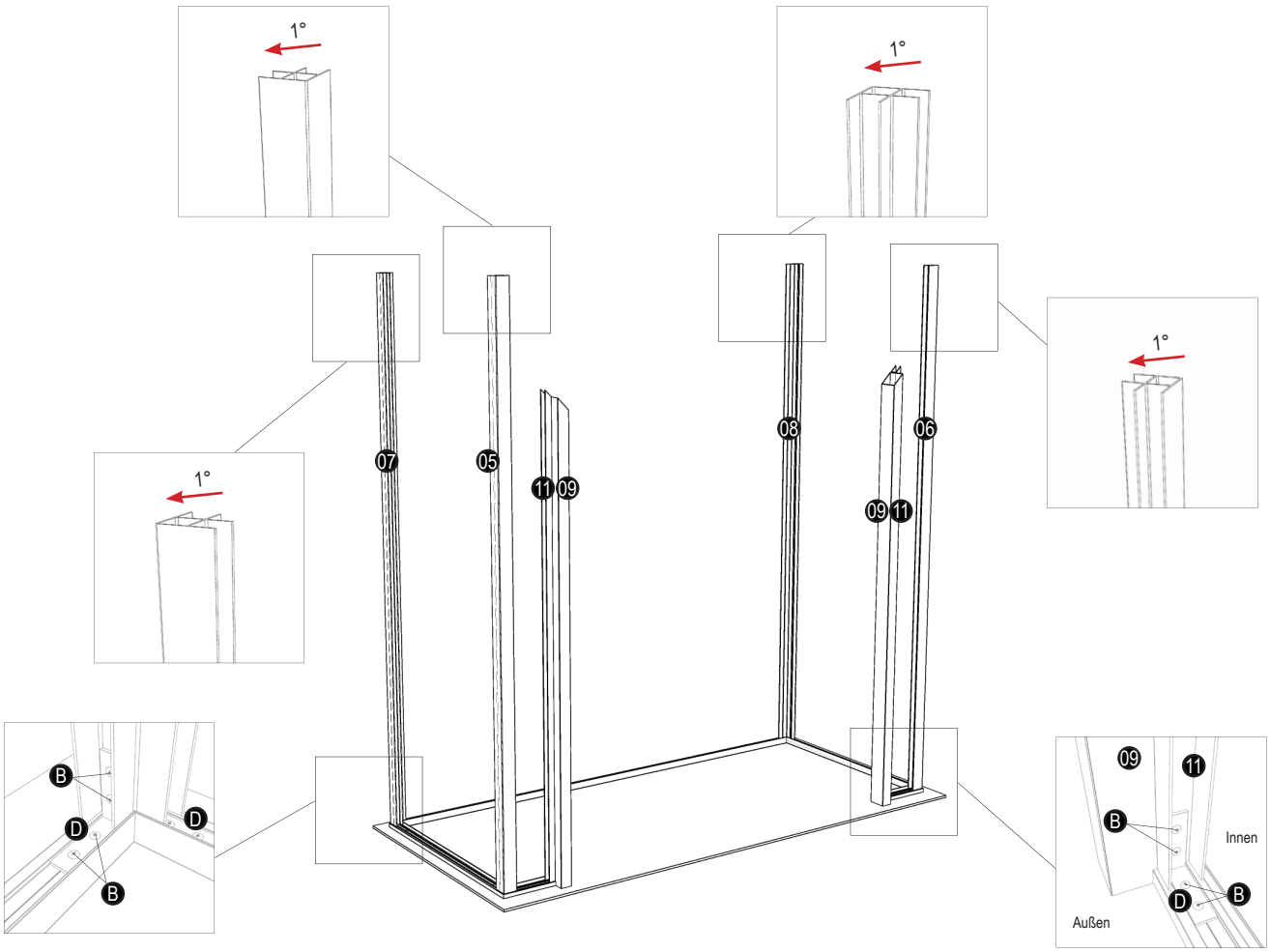

Befestigen Sie die Pfosten mit L-Winkeln gemäß Zeichnung an den Grundträgern und stellen Sie sicher, dass die Pfosten senkrecht zum Boden stehen. Für diesen Schritt werden zwei Mitarbeiter benötigt. Eine Person muss den Pfosten stabil halten. (Montage bei windstillem Wetter. Bei windigen Verhältnissen sind weitere Mitarbeiter erforderlich.)

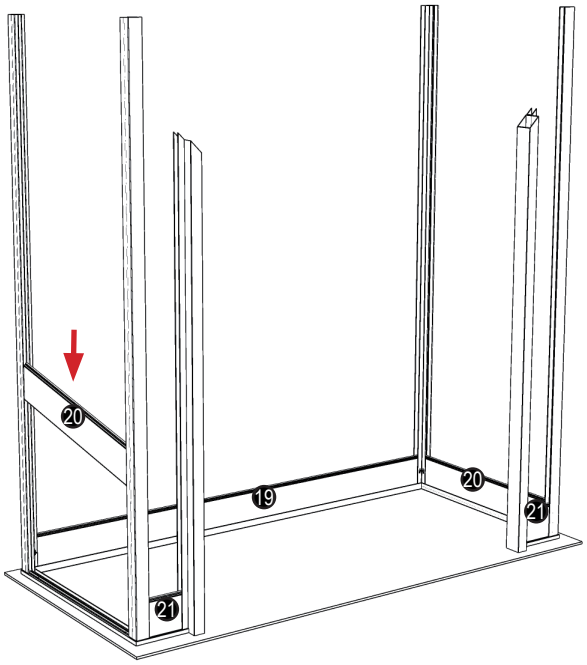

Schieben Sie die WPC-Wandplatten in die Nuten der Pfosten.

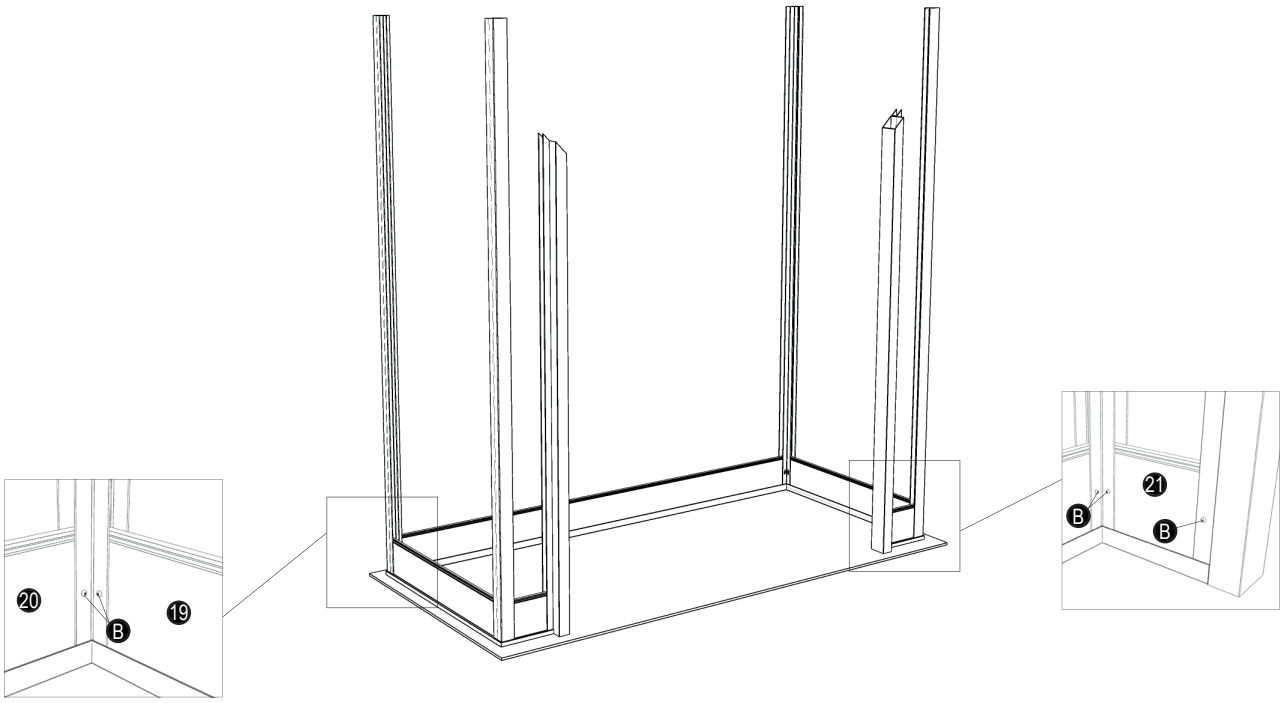

Befestigen Sie die WPC-Wandplatten gemäß Zeichnung mit Schrauben an den Pfosten. Achten Sie darauf, dass jeder Pfosten senkrecht gehalten wird.

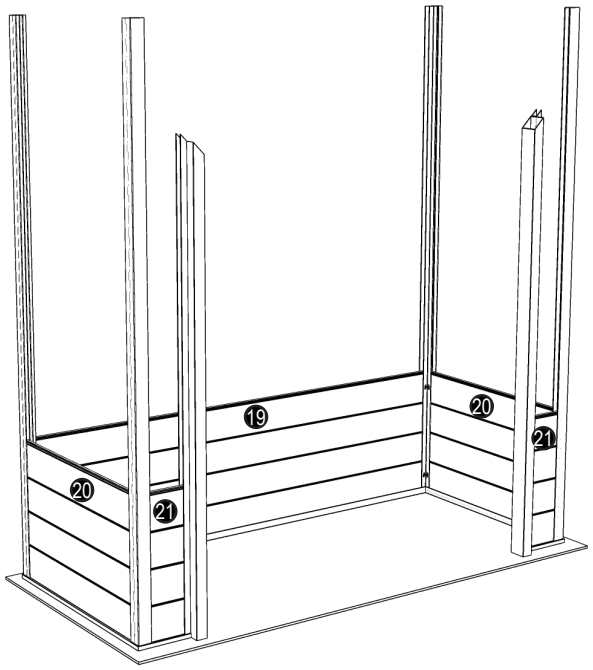

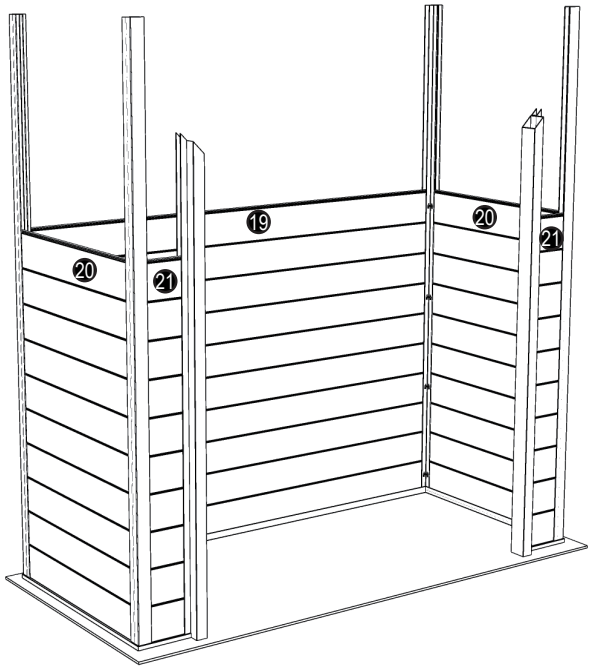

Montieren Sie die WPC-Wandplatten nacheinander und befestigen Sie diese gemäß Zeichnung mit Schrauben. Achten Sie darauf, dass jeder Pfosten senkrecht steht.

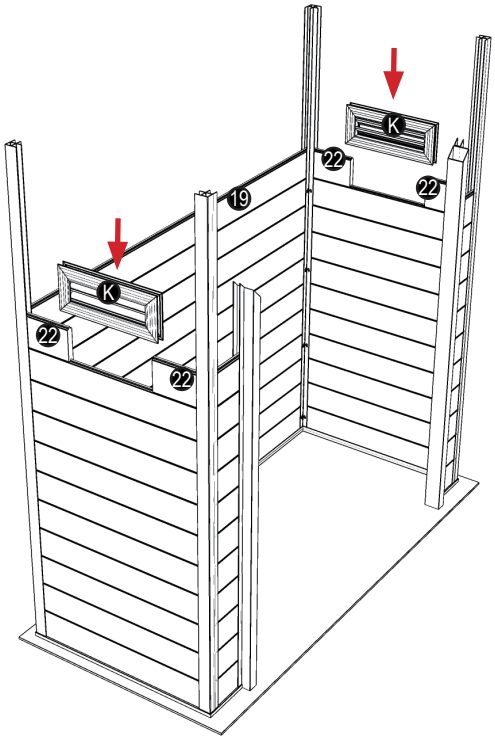

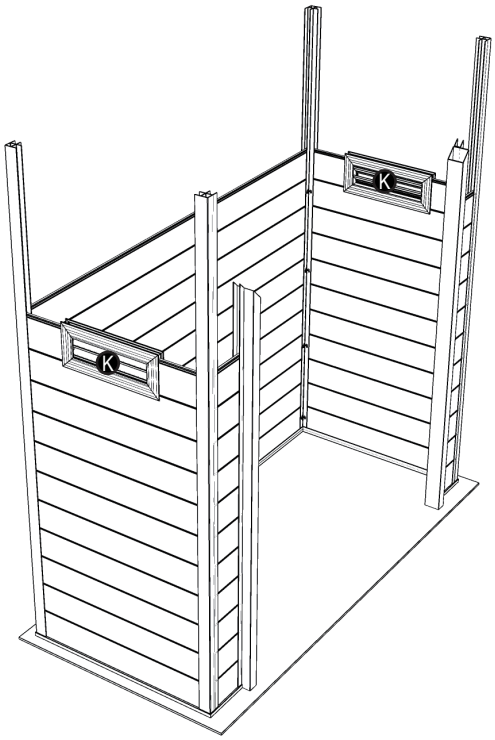

Montieren Sie die WPC-Wandplatten auf beiden Seiten der Jalousiefenster, danach klemmen Sie das Jalousiefenster zwischen die beiden Platten.

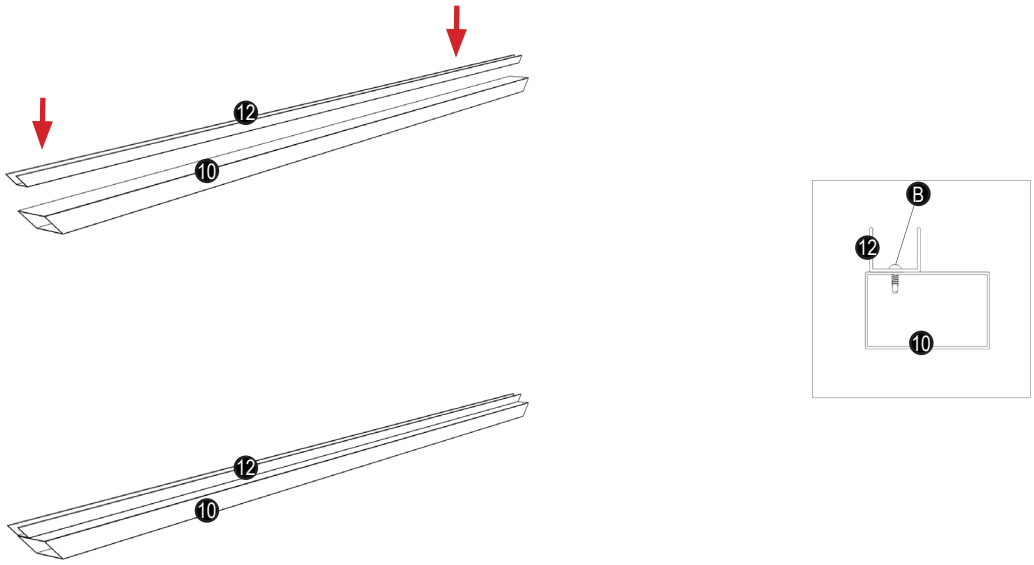

Befestigen Sie die Aluminium-U-Profile mit Schrauben gemäß Zeichnung am oberen Türrahmen.

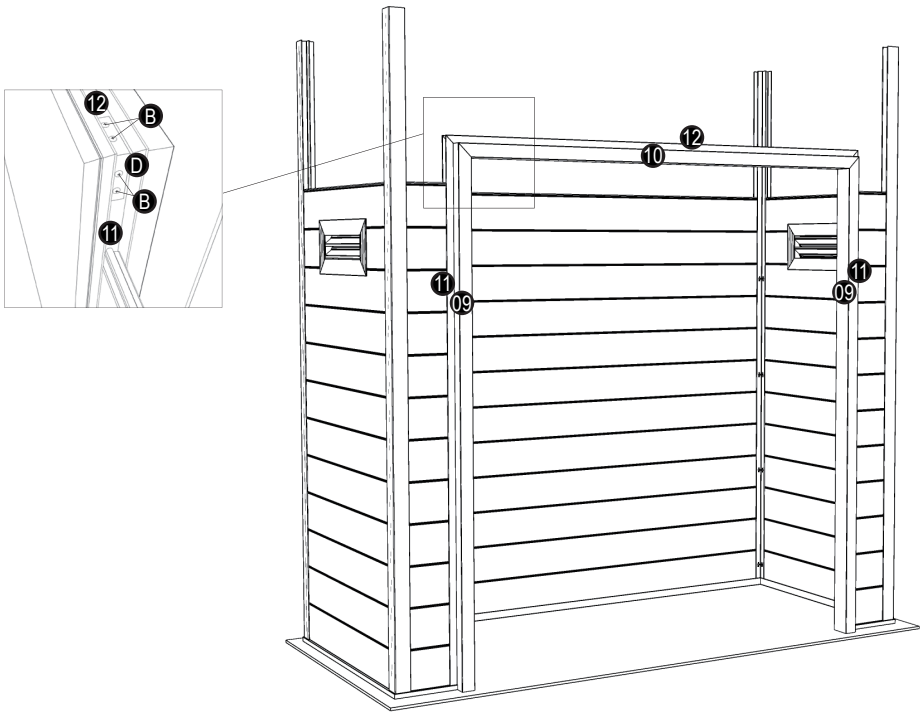

Befestigen Sie den vormontierten Türsturz mit L-Winkeln gemäß Abbildung an den Pfosten auf beiden Seiten.

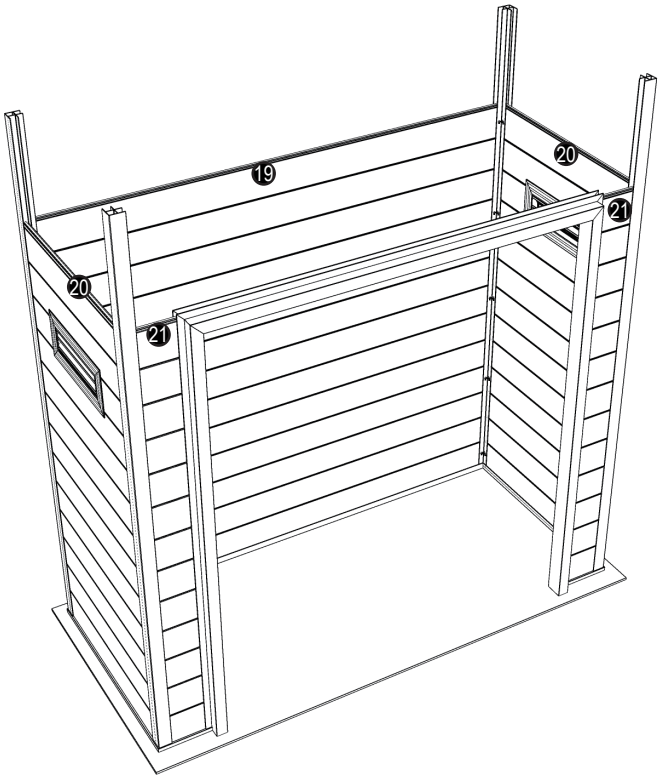

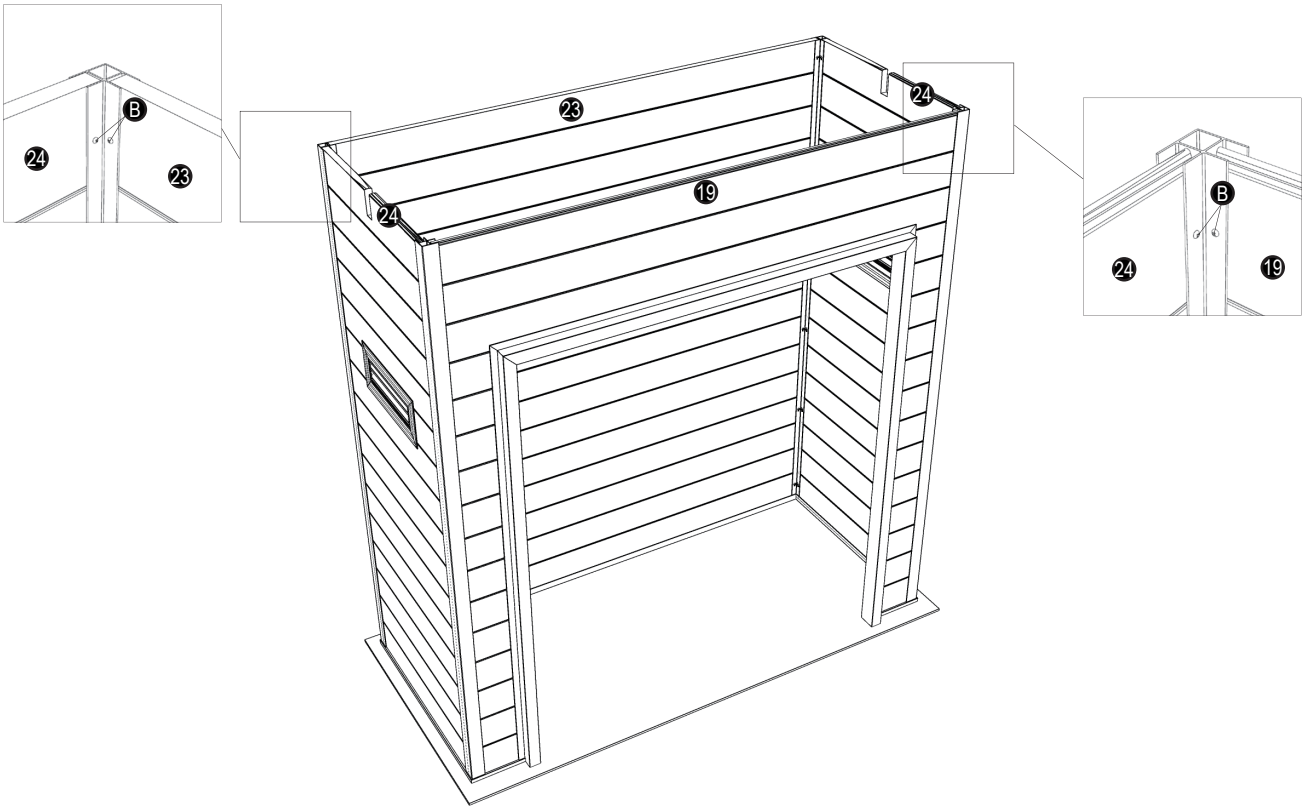

Montieren Sie die WPC-Wandplatten nacheinander und befestigen Sie diese gemäß Zeichnung mit Schrauben.

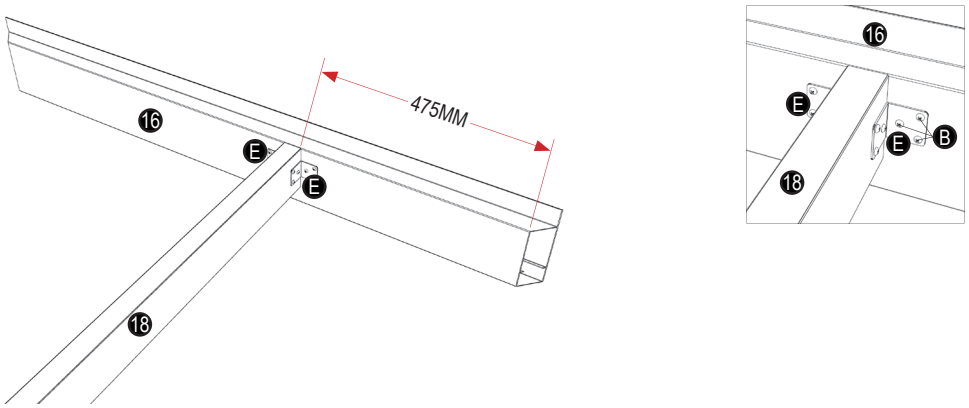

Befestigen Sie den seitlichen Außenrahmenträger mit L-Winkeln gemäß den Maßangaben in der Zeichnung am Querträger.

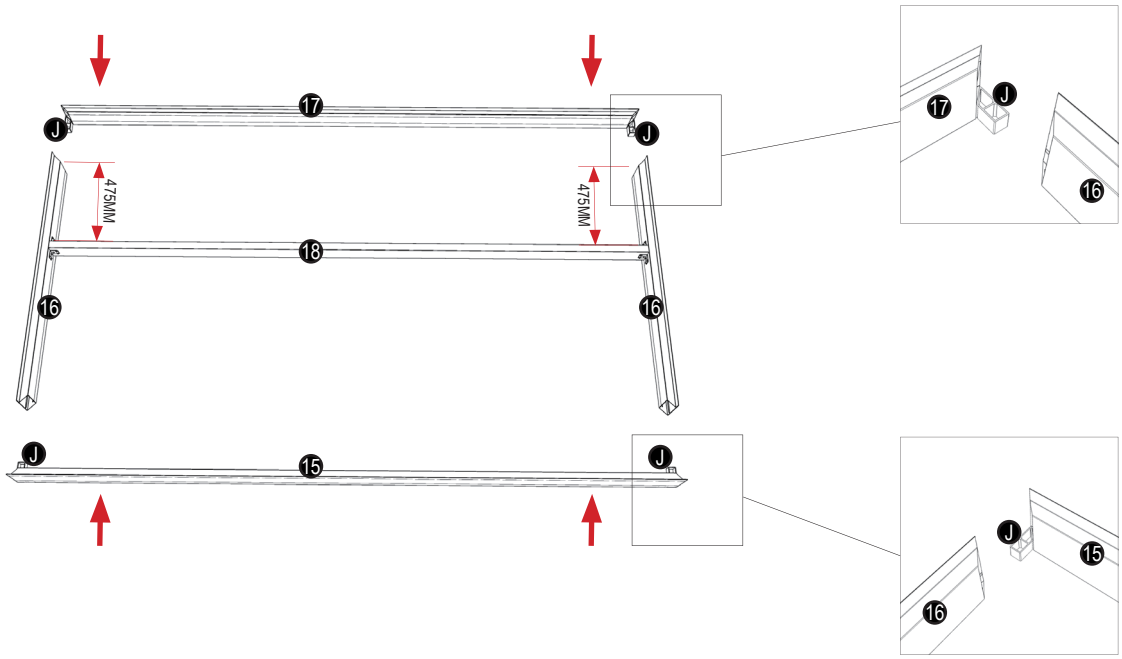

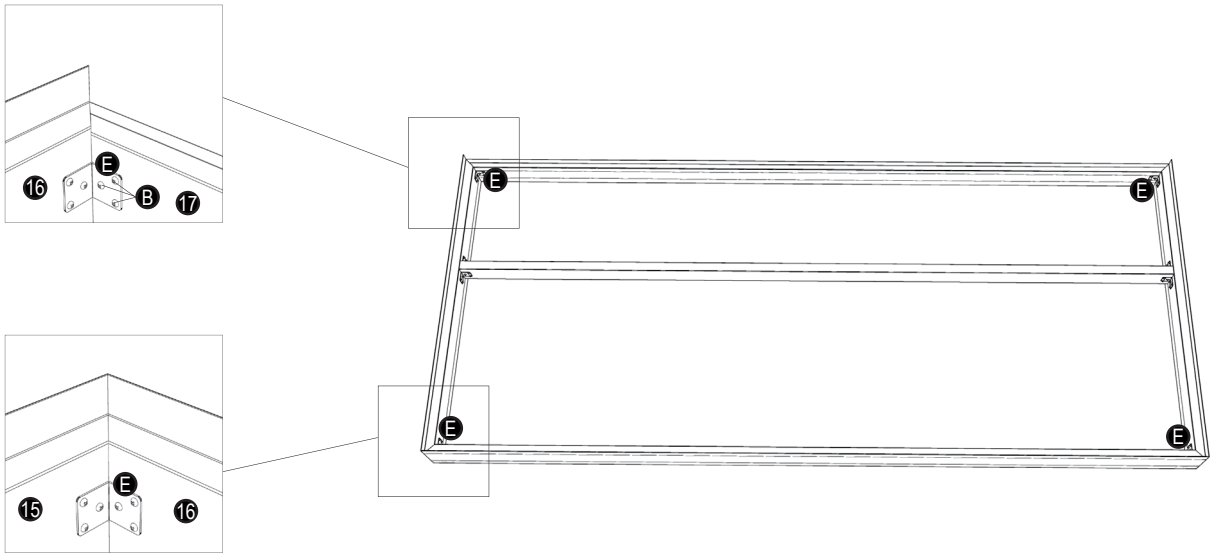

Stecken Sie den Rahmenverbinder in die Nuten der vorderen und hinteren Außenrahmenträger, danach befestigen Sie diesen mit L-Winkeln am seitlichen Außenrahmenträger.

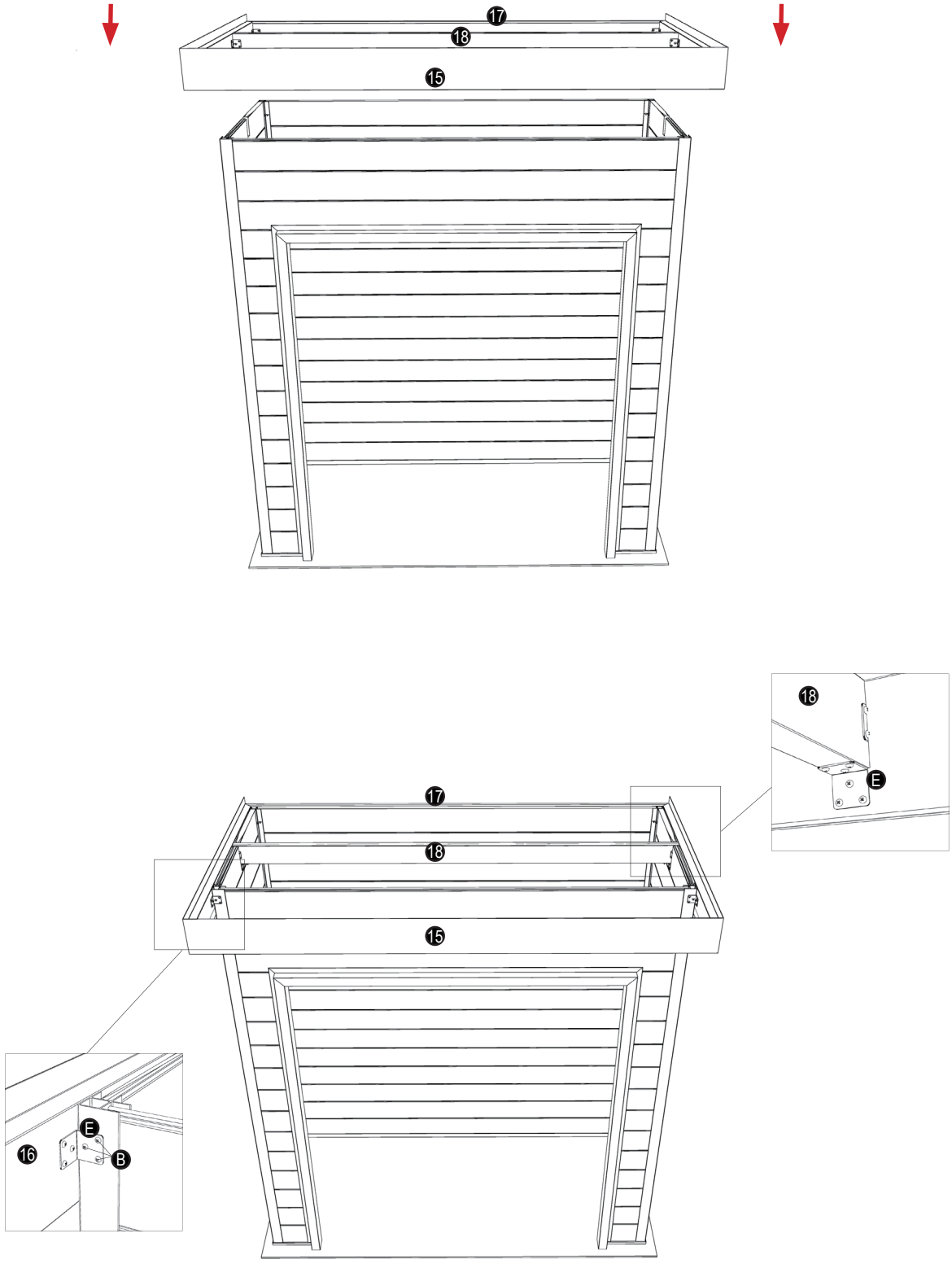

Klemmen Sie den Außenrahmenträger in die Nut der Wandplatten und befestigen Sie diesen mit L-Winkeln an den Pfosten und Wandplatten. Achten Sie auf die vordere und hintere Ausrichtung.

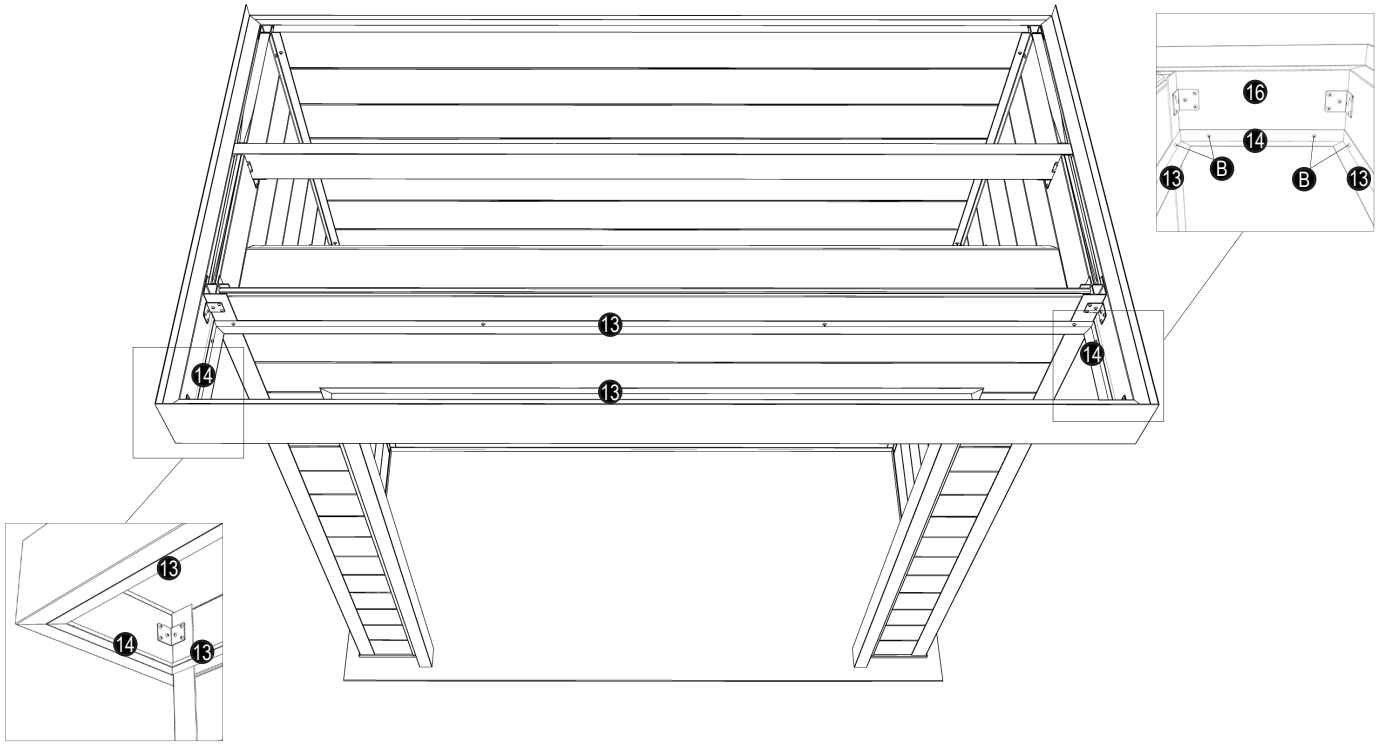

Befestigen Sie die L-förmigen Aluminiumleisten mit Schrauben. Der untere Rand der Leisten muss bündig mit dem Außenrahmenträger abschließen.

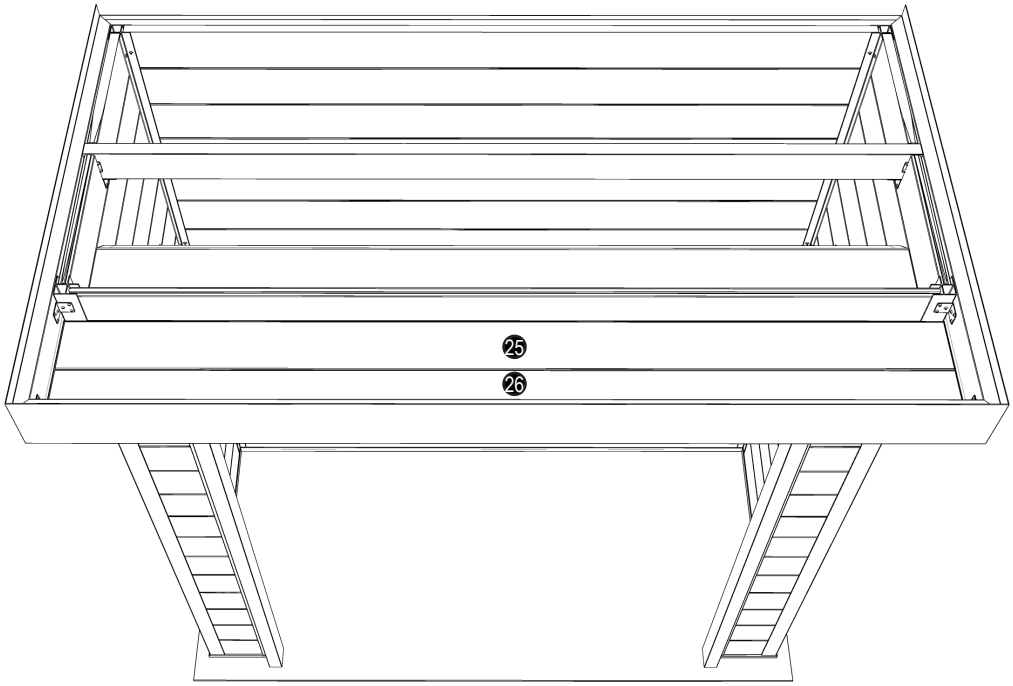

Montieren Sie die WPC-Platte auf der L-förmigen Leiste.
Dichten Sie die Fugen mit einer Kartuschenpistole ab.

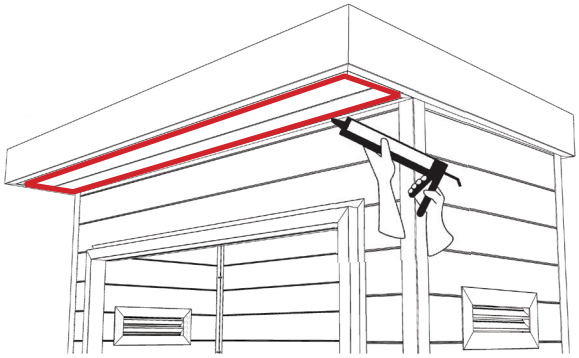

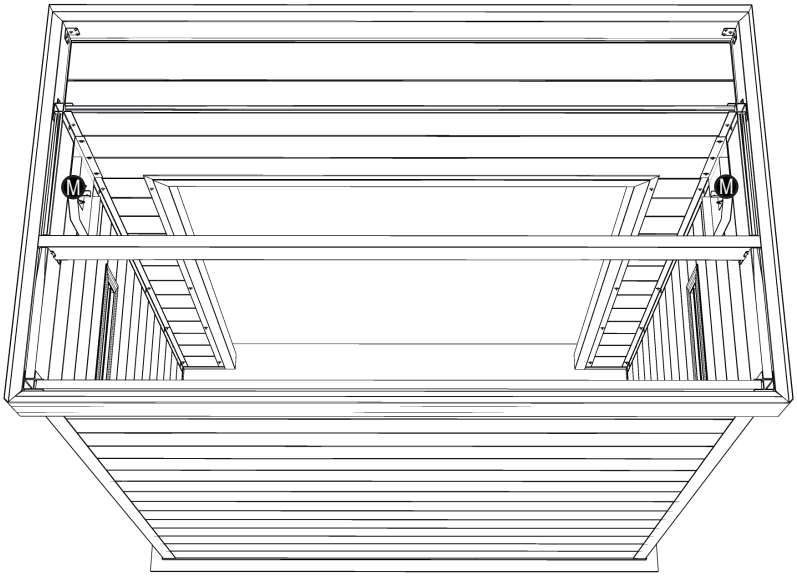

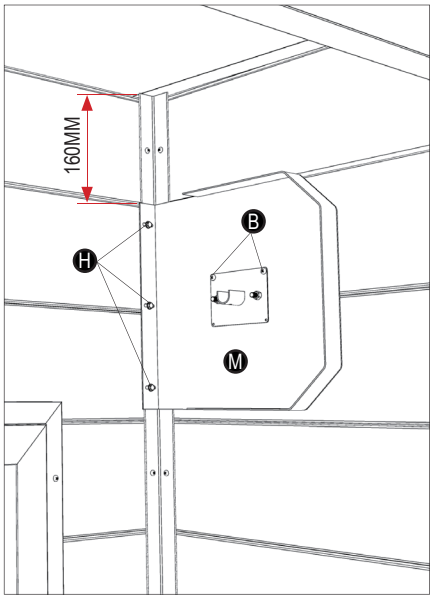

Montieren Sie die Montagehalterungen für den Rollladen auf beiden Seiten der Wand und befestigen Sie diese mit Schrauben an den Pfosten und der Wand. Hinweis: Links und rechts sind nicht vertauschbar.

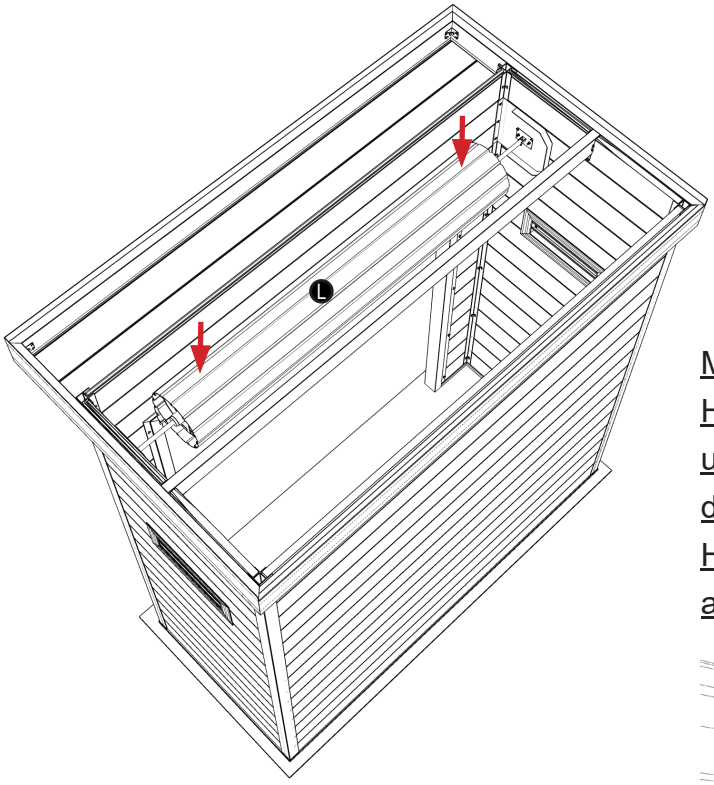

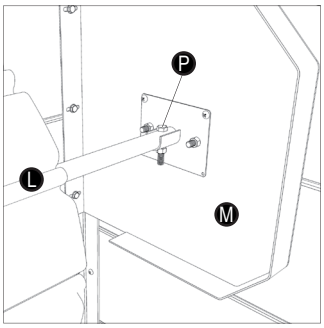

Montieren Sie die Rollladenwelle auf den Halterungen, richten Sie die Bohrlöcher aus und befestigen Sie diese mit Spezialschrauben, danach ziehen Sie die Muttern fest.
Hinweis: Der Rollladenbehang befindet sich außen.

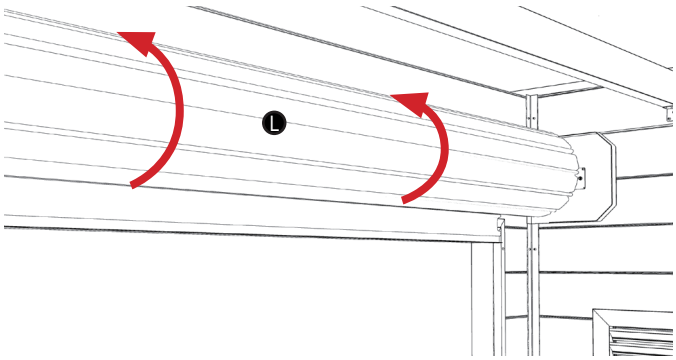

Drehen Sie die gesamte Rollladenwelle (mit Behang) 5 Umdrehungen nach außen in Richtung des gezeigten Pfeils. Prüfen Sie anschließend, ob der Rollladen reibungslos herabgelassen und hochgezogen werden kann.

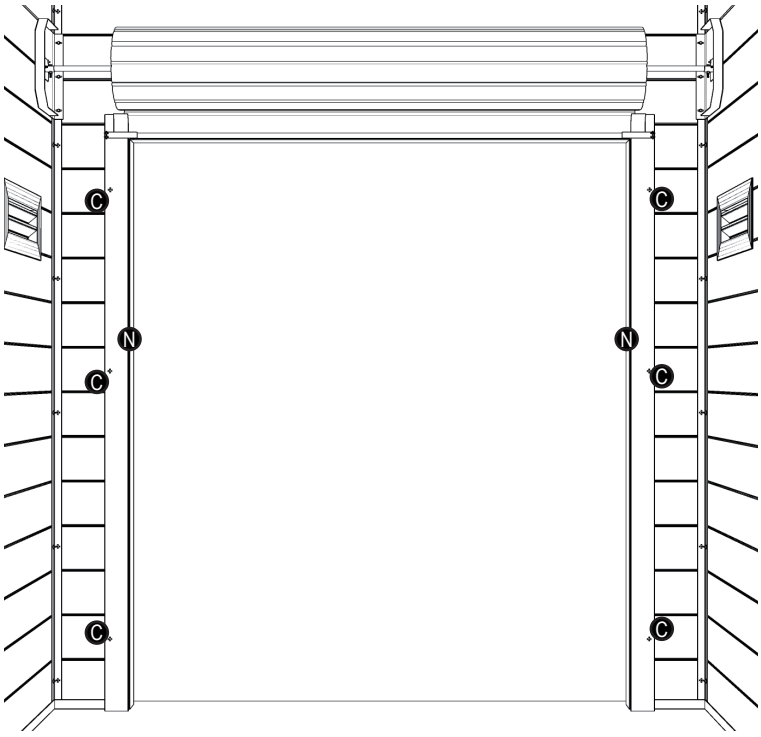

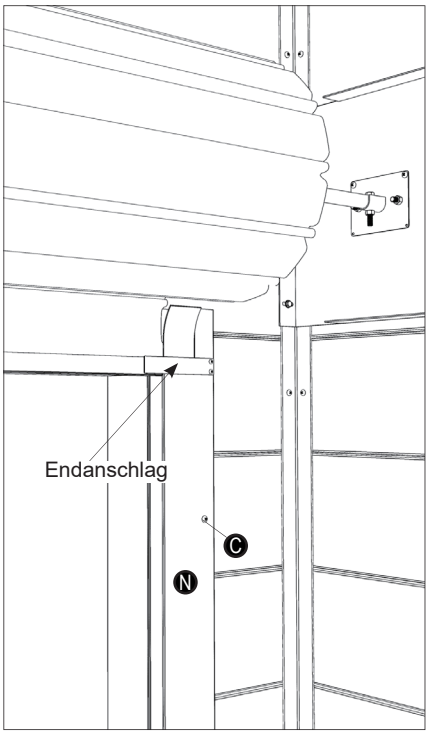

Montieren Sie die Rollladenführungsschienen auf beiden Seiten. Lassen Sie den Rollladen herab und rasten Sie ihn in die Schienenbegrenzungsklammern ein, danach befestigen Sie die Schienen mit Schrauben an der Wand.

Hinweis: Links und rechts sind nicht vertauschbar. Befestigen Sie die Führungsschienen erst, wenn der Rollladenbehang vollständig in die Schienenbegrenzungsklammern eingerastet ist.

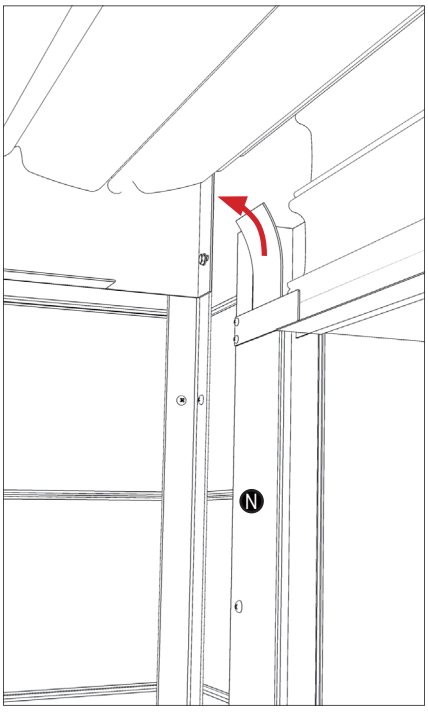

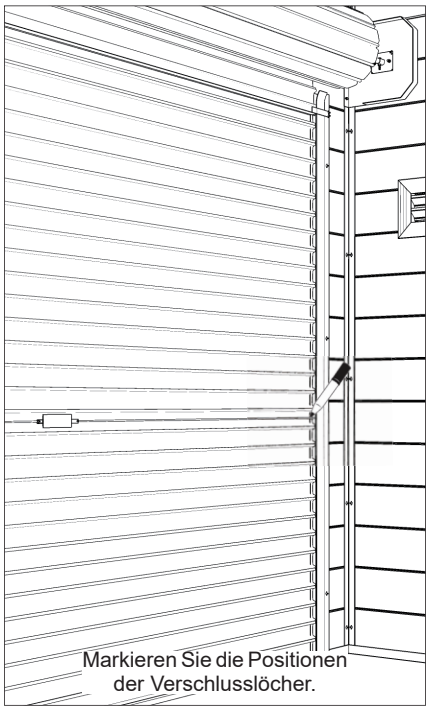
Markieren Sie die Positionen der Verschlusslöcher.


Bohren Sie die Verschlusslöcher.

Biegen Sie die Führungsschiene entsprechend dem gezeigten Pfeil in die Kurve, damit der Rollladenbehang reibungslos herabgelassen werden kann.

Lassen Sie den Rollladen vollständig herab. Markieren Sie die Position des Verschlusses und bohren Sie die Verschlusslöcher in beide Führungsschienen.

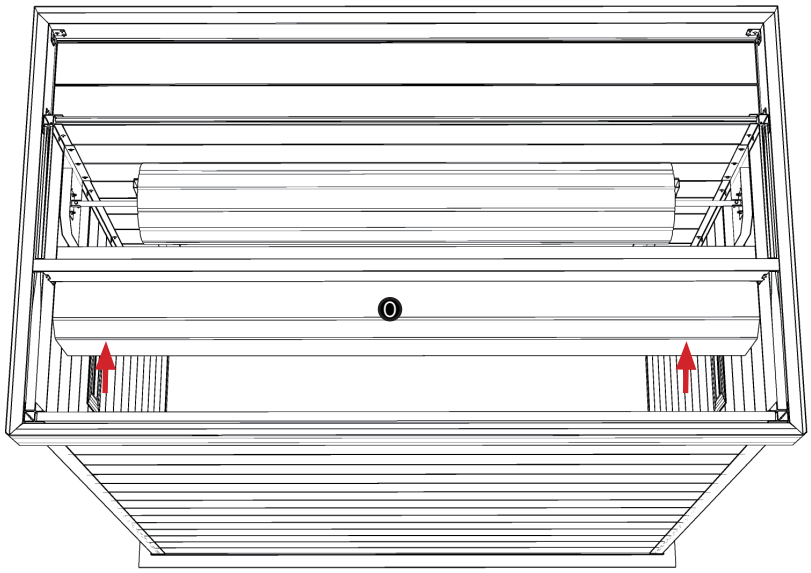

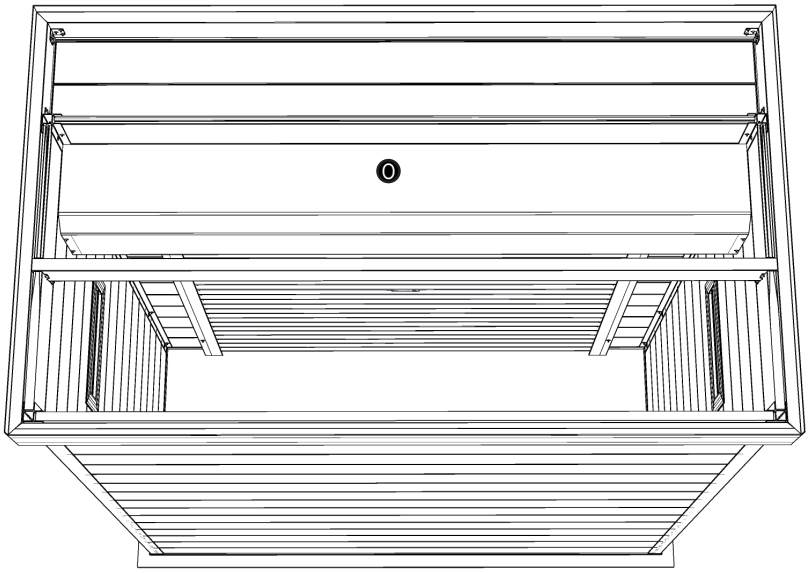

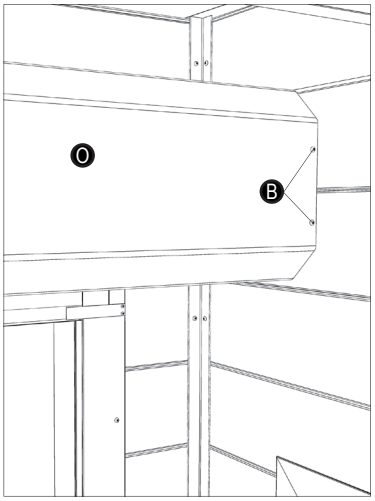

Befestigen Sie die Rollladenblende mit Schrauben an den Halterungen auf beiden Seiten.

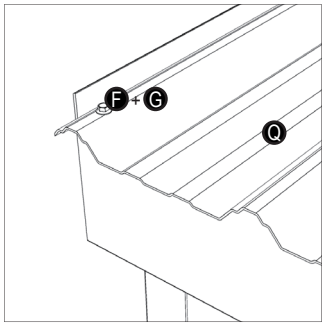

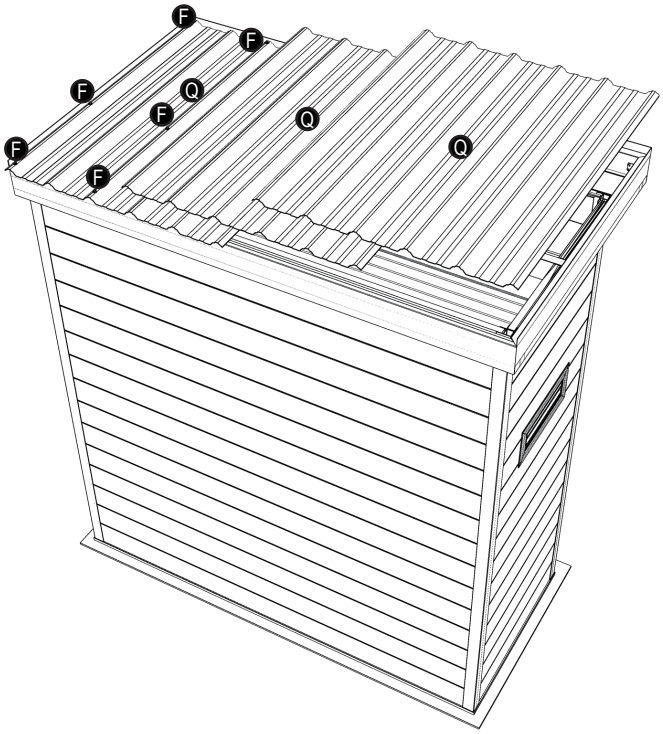

Montieren Sie die Dachplatten auf den Aluminiumträgern. Achten Sie auf einen dichten Kontakt zu den Außenrahmenträgern, um Wassereinbruch zu verhindern. Befestigen Sie die Dachplatten mit Schrauben und wasserdichten Kappen an den Aluminiumträgern.

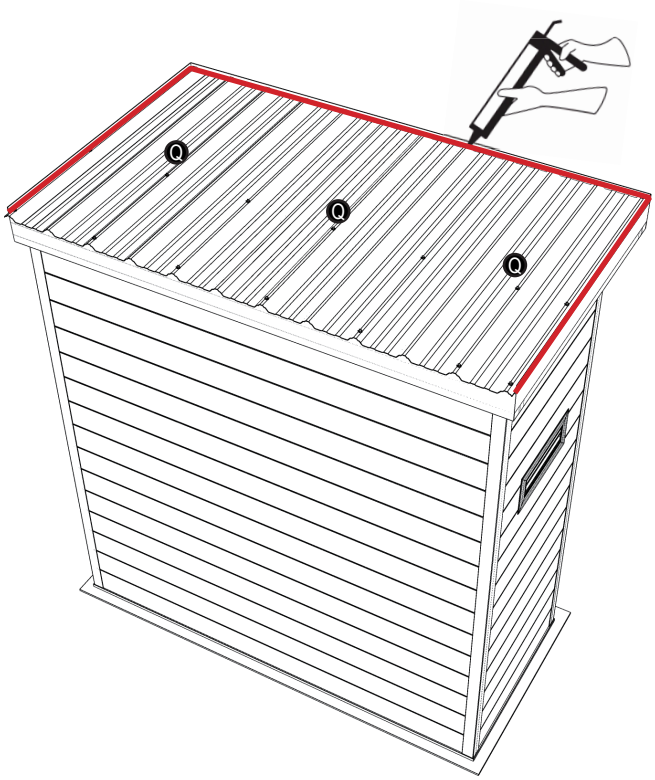

Montieren Sie die verbleibenden Dachplatten nacheinander. Alle Dachplatten müssen mit ihrem oberen und seitlichen Rand dicht an der Wand anliegen, um Wassereinbruch zu verhindern. Dichten Sie die Fugen zwischen Dachplatten, Wandplatten und Pfosten mit einer Kartuschenpistole ab.