Das Haus lässt sich auch spiegeverkehrt aufbauen.
Cabin can be built mirrored.

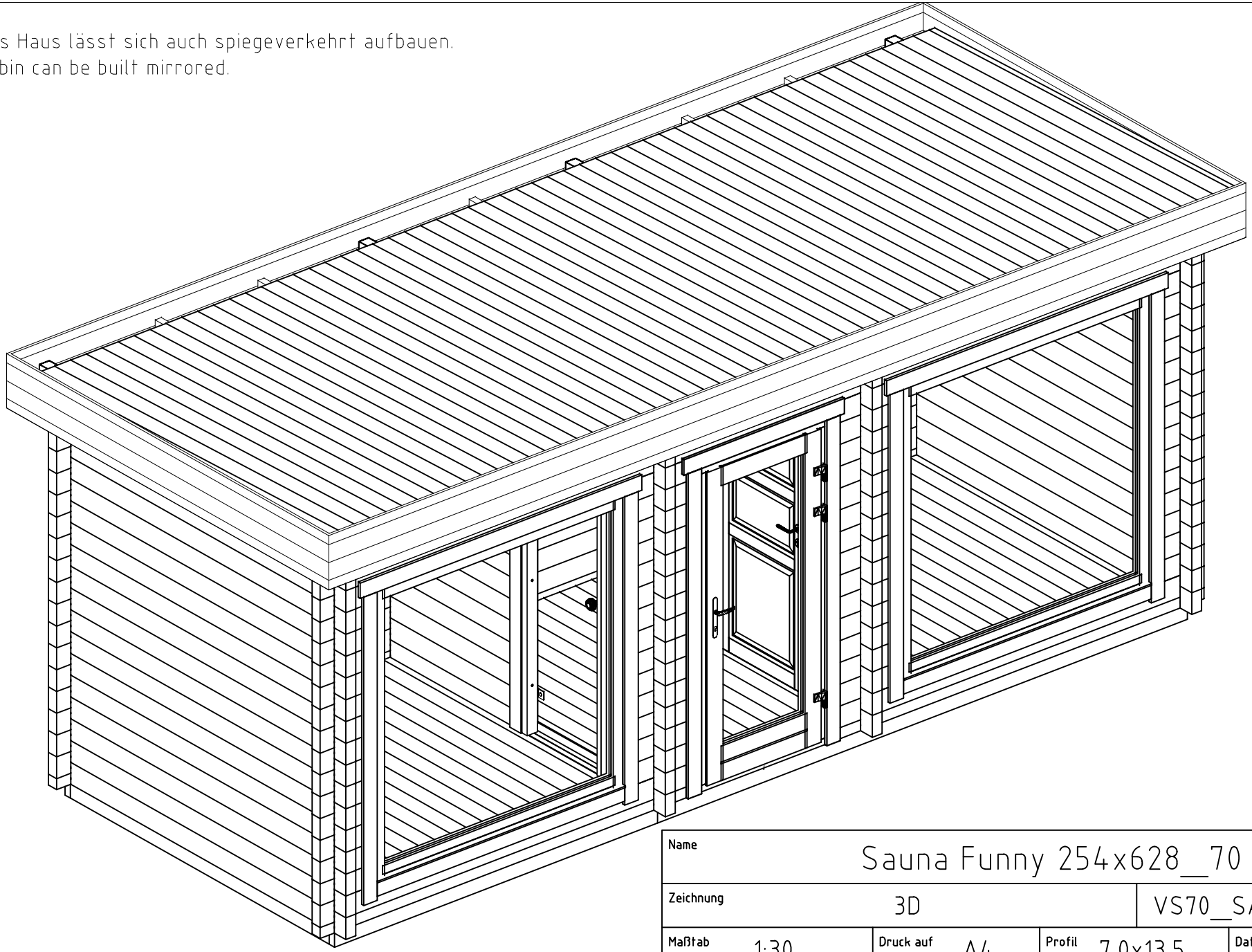

Name	Sauna Funny 254x628__70		
Zeichnung	3D	VS70__SAUN FUNNY	
Maßtab 1:30	Druck auf A4	Profil 7.0x13.5	Datum 22.07.2025

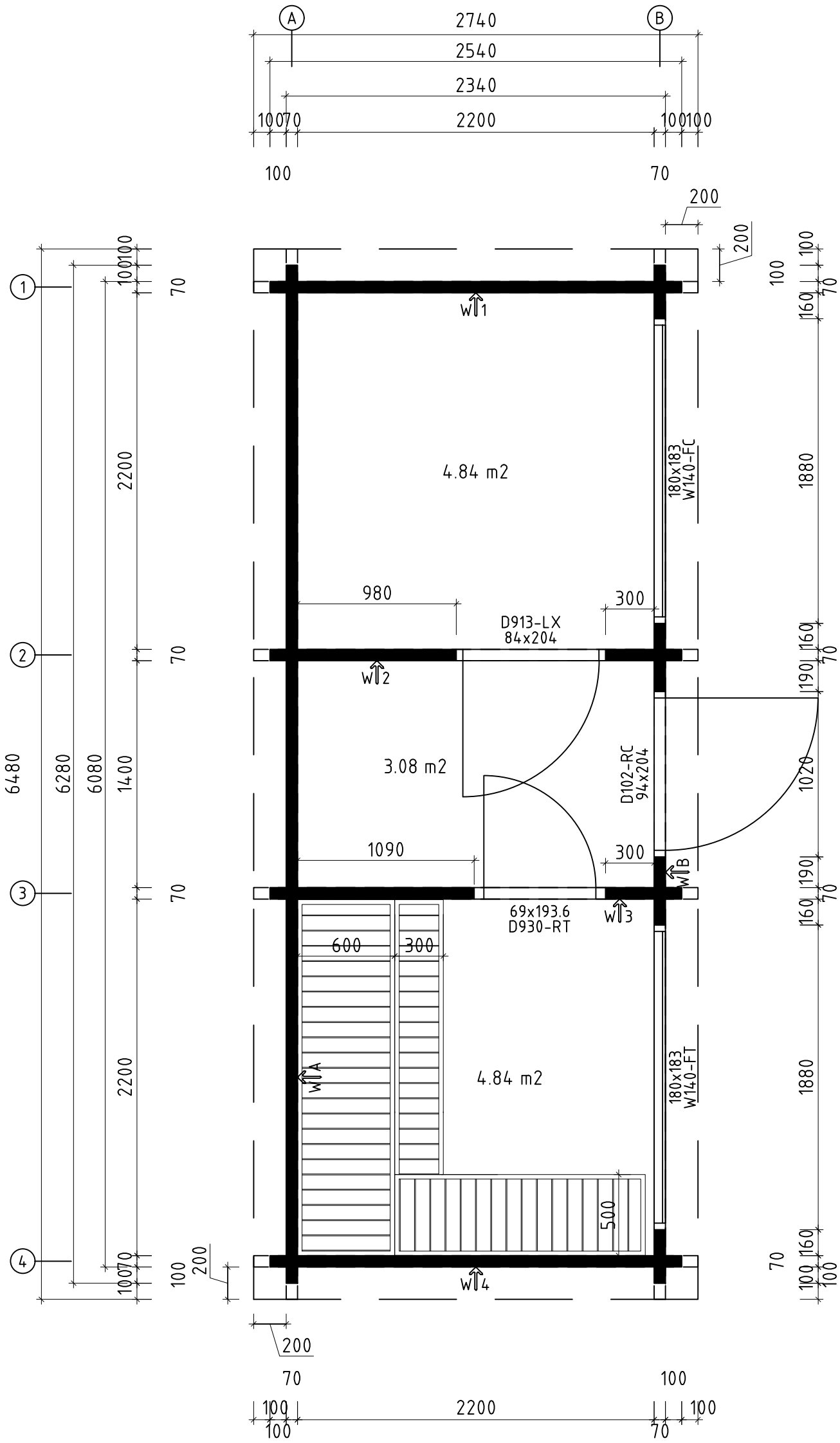

* Fenster und Türen sind ohne Sprossen

Q5 – Qualitätsklasse für Fenster und Türen

Name	Sauna Funny 254x628_70		
Zeichnung	Grundplan	VS70_SAUN FUNNY	
Maßtab 1:30	Druck auf A3	Profil 7.0x13.5	Datum 22.07.2025

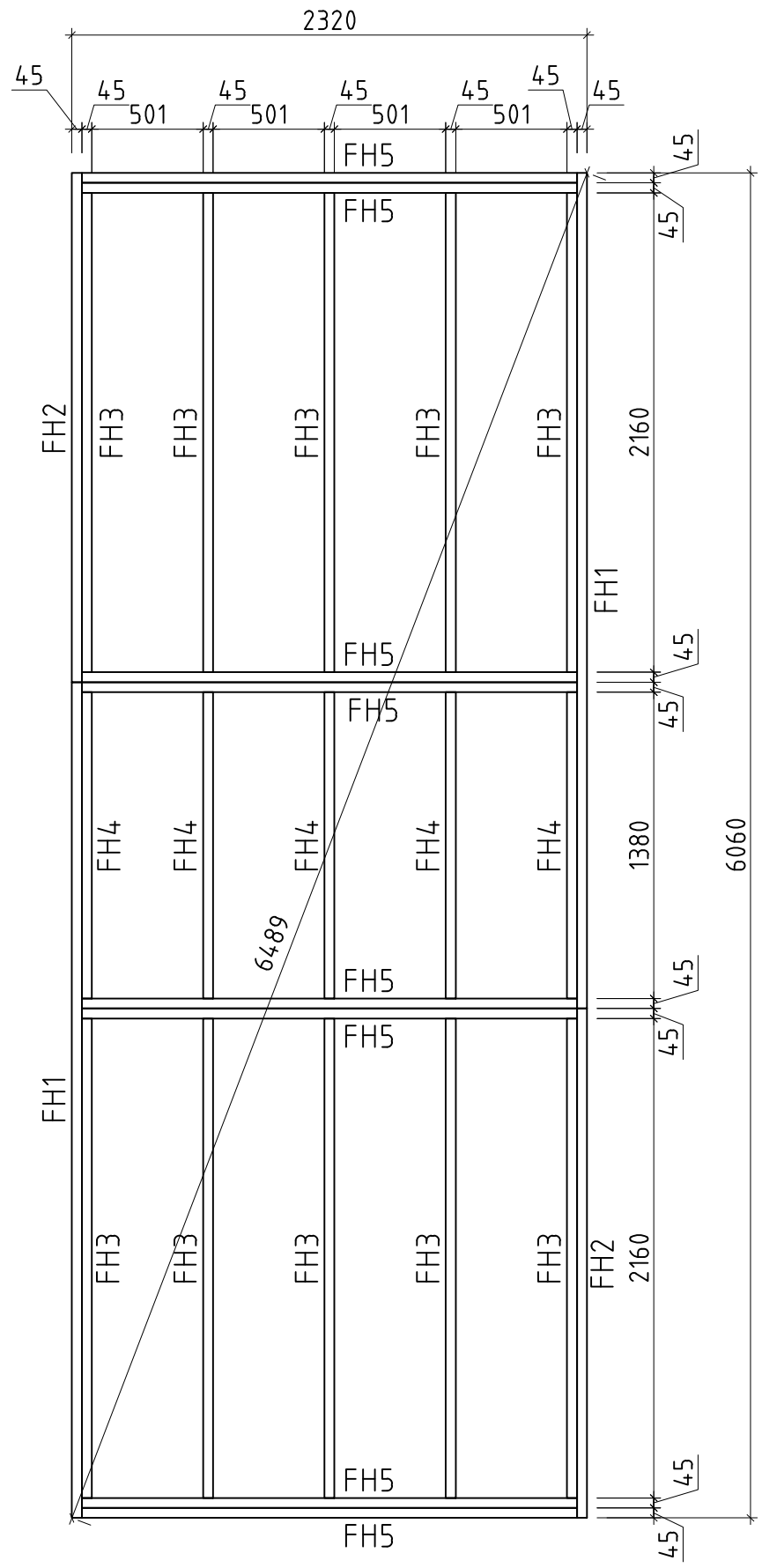

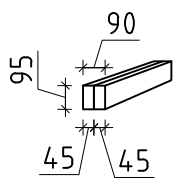

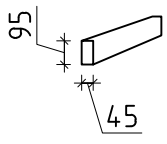

Name	Sauna Funny 254x628_70		
Zeichnung	Lagerholzplan	VS70_SAUN FUNNY	
Maßtab 1:30	Druck auf A3	Profil 7.0x13.5	Datum 22.07.2025

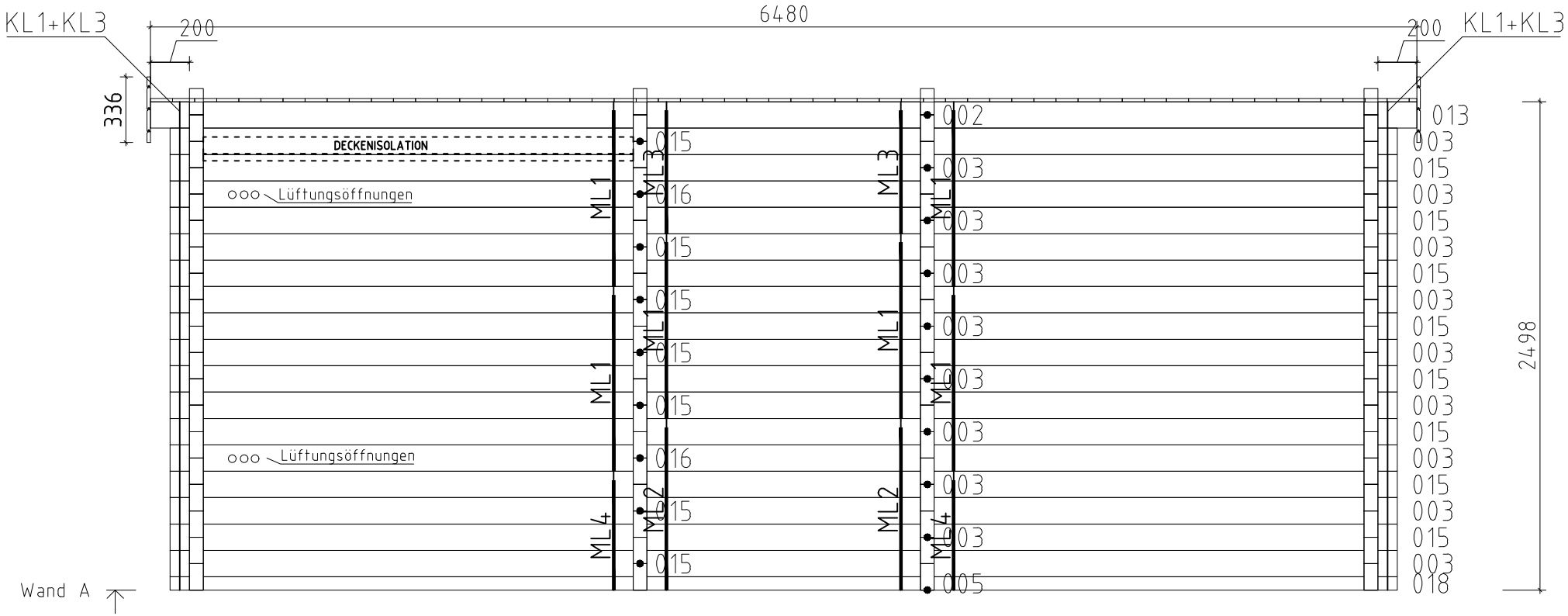

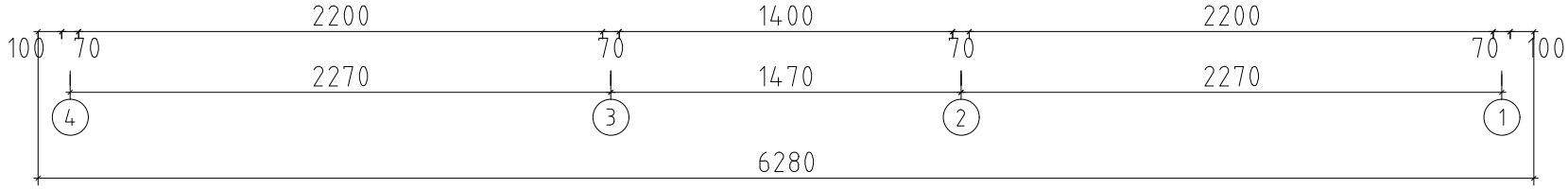

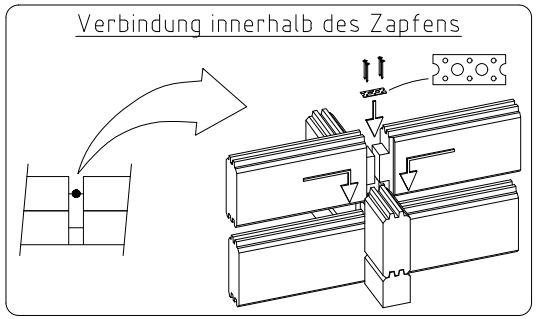

Die Bohlen mit Lüftungsöffnungen können je nach Bedarf höher oder niedriger eingesetzt werden.
Bitte achten Sie darauf dass die Lüftungsöffnungen von innen nicht mit der Saunabank bedeckt werden!

Name	Sauna Funny 254x628_70		
Zeichnung	WAND A	VS70_SAUN FUNNY	
Maßtab 1:30	Druck auf A4	Profil 7.0x13.5	Datum 22.07.2025

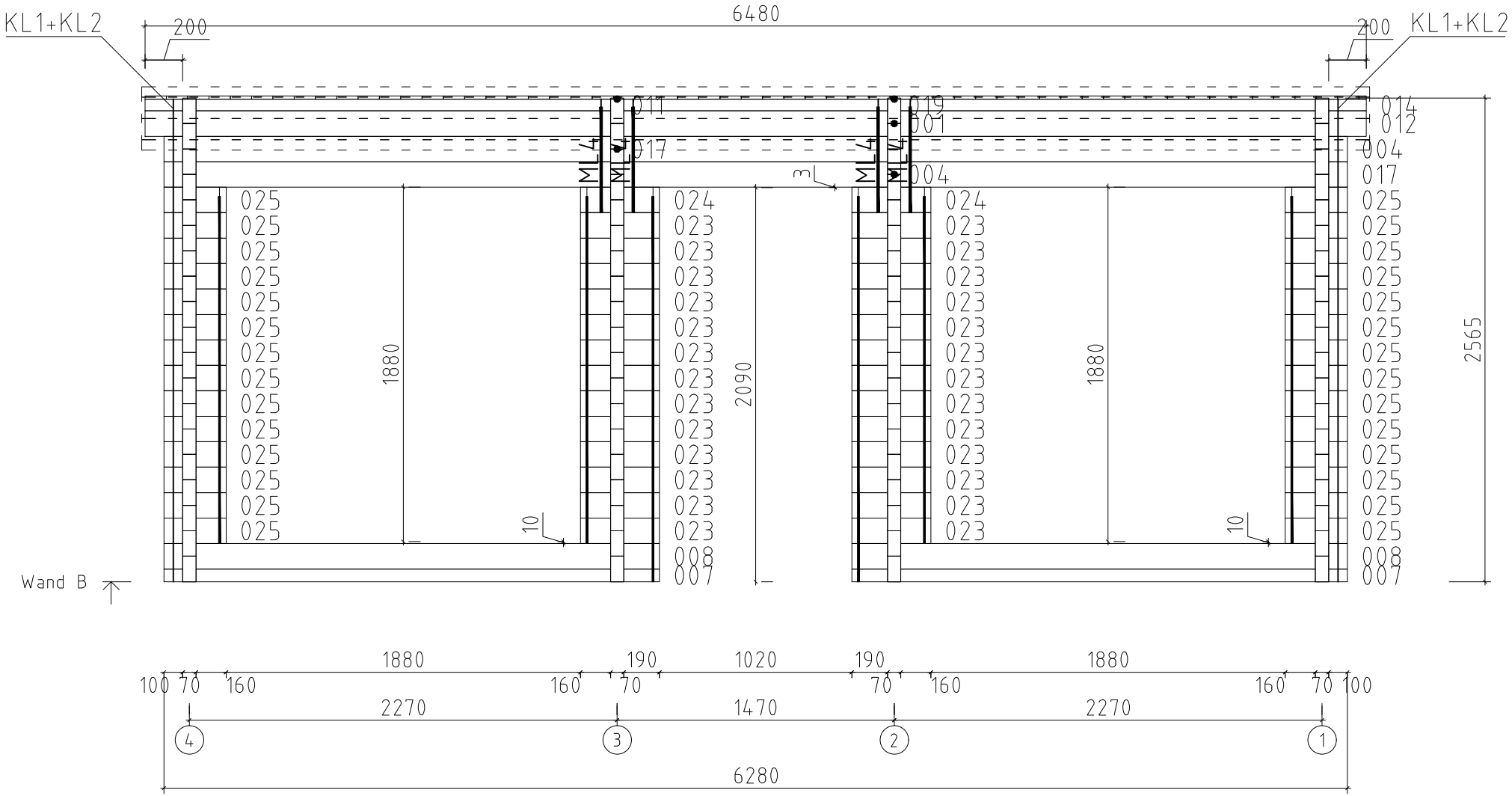

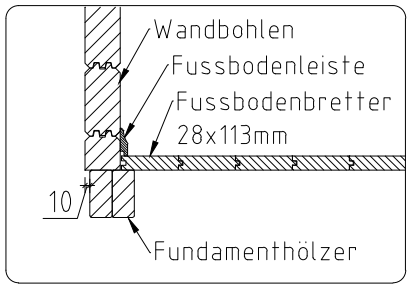

Name	Sauna Funny 254x628__70		
Zeichnung	WAND B	VS70__SAUN FUNNY	
Maßtab 1:30	Druck auf A4	Profil 7.0x13.5	Datum 22.07.2025

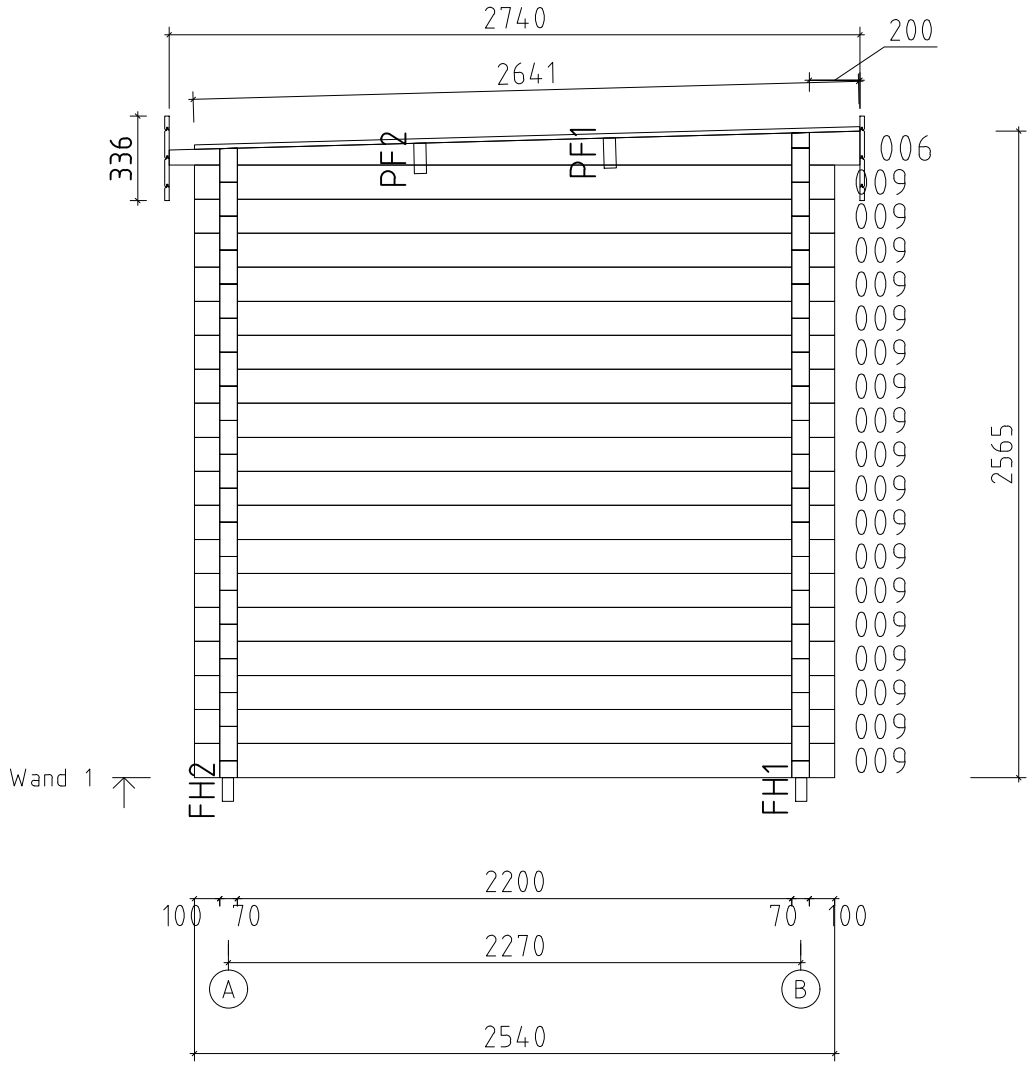

Name	Sauna Funny 254x628__70		
Zeichnung	WAND 1		VS70__SAUN FUNNY
Maßtab 1:30	Druck auf A4	Profil 7.0x13.5	Datum 22.07.2025

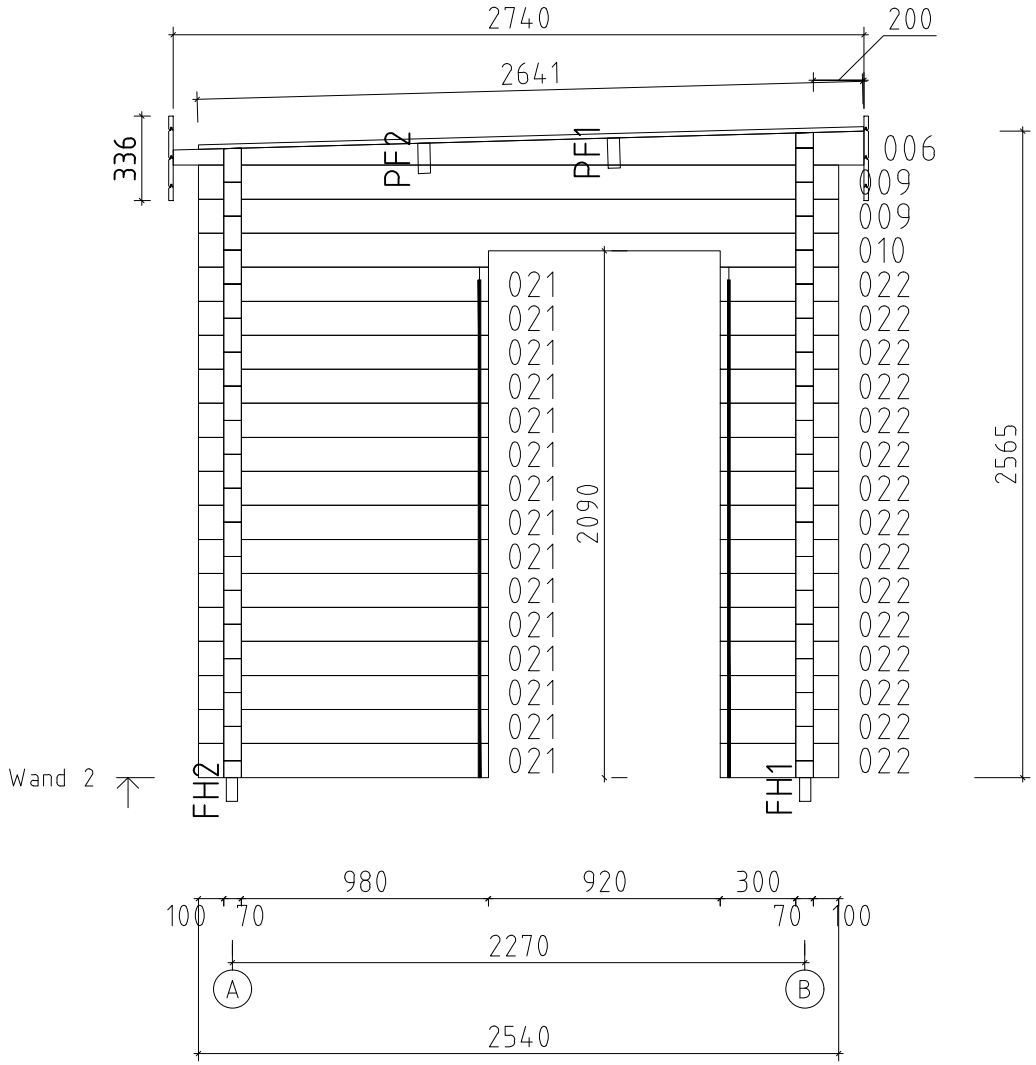

Name	Sauna Funny 254x628__70		
Zeichnung	WAND 2	VS70__SAUN FUNNY	
Maßtab 1:30	Druck auf A4	Profil 7.0x13.5	Datum 22.07.2025

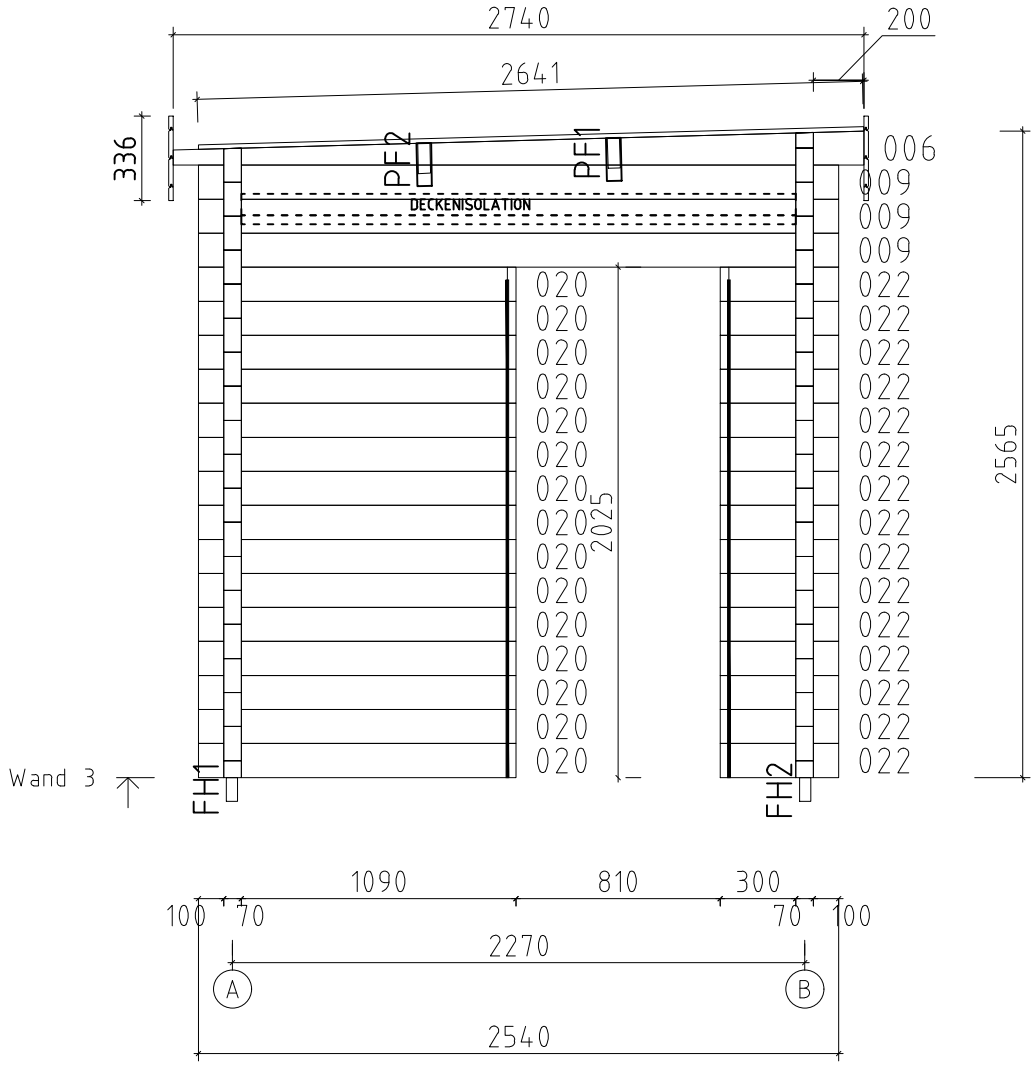

Name	Sauna Funny 254x628__70		
Zeichnung	WAND 3	VS70__SAUN FUNNY	
Maßtab 1:30	Druck auf A4	Profil 7.0x13.5	Datum 22.07.2025

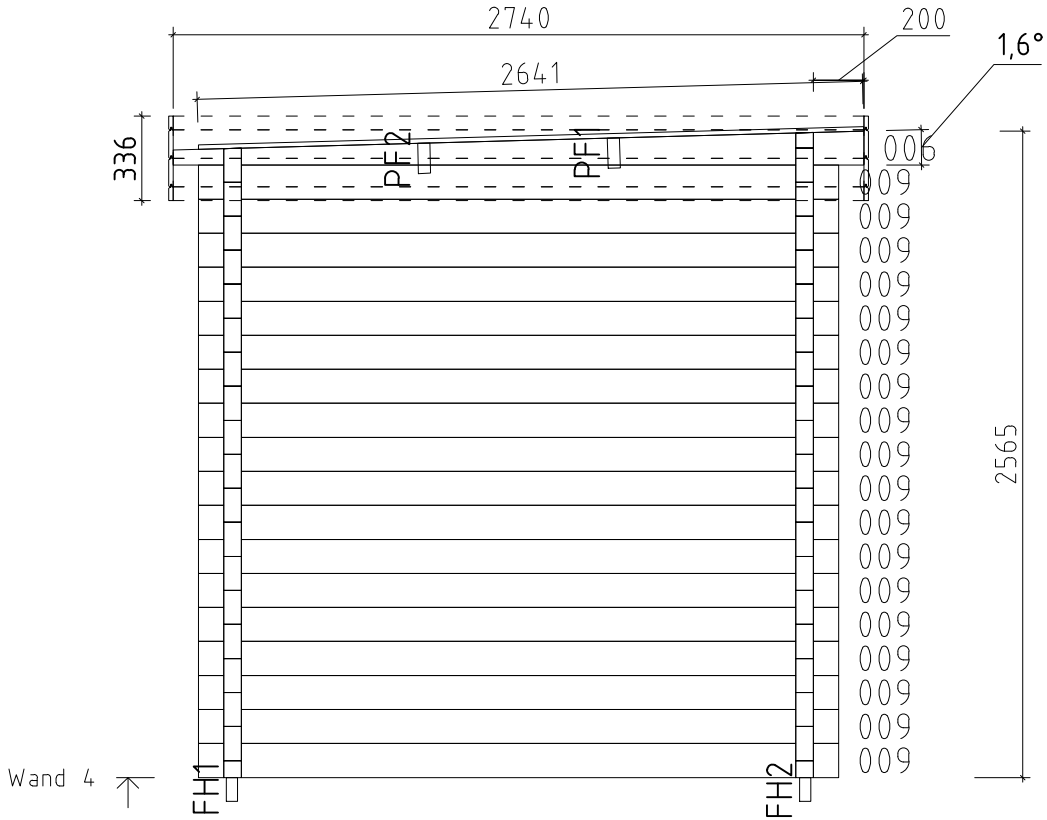

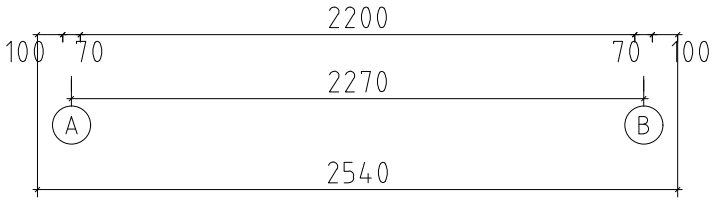

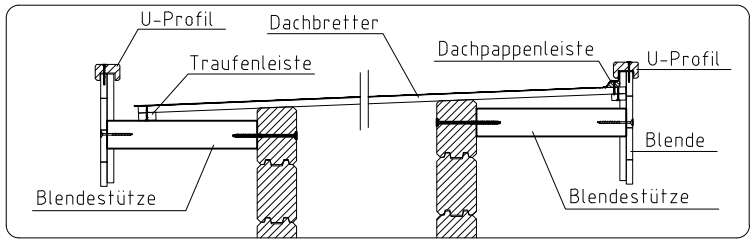

Name	Sauna Funny 254x628_70		
Zeichnung	WAND 4	VS70_SAUN FUNNY	
Maßtab 1:30	Druck auf A4	Profil 7.0x13.5	Datum 22.07.2025

Pos	Teileliste Sauna Funny 254x628_70	Stck	Profil (mm)	Länge (mm)
	Achtung! Die Giebelbohlen können teilweise schon vormontiert sein! Bitte beachten - diese erscheinen nicht ganz so wie in der Teileliste beschrieben.			
001	200 2200 1400	1	70x135	3975
002	200 2200 1400	1	70x135	3975
003	1400 2200 100	17	70x135	3875
004	1400 2200 100	2	70x135	3875
005	100 2200 1400	1	70x68	3875
006	200 2200 200	4	70x135	2740
007	190 2200 100	2	70x68	2630
008	190 2200 100	2	70x135	2630
009	100 2200 100	41	70x135	2540
010	100 2200 100	1	70x135	2540
011	200 2200	1	70x62	2505
012	2200 200	1	70x135	2505
013	2200 200	1	70x135	2505
014	2200 200	1	70x62	2505
015	100 2200	15	70x135	2405
016	100 2200	2	70x135	2405
017	100 2200	2	70x135	2405
018	2200 100	1	70x68	2405
019		1	70x62	1470
020	100 1090	15	70x135	1260
021	100 980	15	70x135	1150
022	300 100	30	70x135	470
023	190 160	26	70x135	420
024	190 160	2	70x135	420
025	160 100	28	70x135	330

Kood	Sauna Funny 254x628_70	Materjal	Leht 1/10

Pos	Teileliste Sauna Funny 254x628_70	Stck	Profil (mm)	Länge (mm)
FH1	FUNDAMENTHÖLZER (imprägniert)	2	45x95	3765
FH2	FUNDAMENTHÖLZER (imprägniert)	2	45x95	2295
FH5	FUNDAMENTHÖLZER (imprägniert)	8	45x95	2230
FH3	FUNDAMENTHÖLZER (imprägniert)	10	45x95	2160
FH4	FUNDAMENTHÖLZER (imprägniert)	5	45x95	1380
BS1	BLENDENSTÜTZE	10	44x65	200
HS1	HOLZSCHWELLE	1	75x28	750
PF1	1100 2200 PFETTEN 200	2	58x170	3640
PF2	600 2200 PFETTEN 200	2	58x170	3140
	DACHBRETTER	58+1	113x18	2641
	FUSSBODENBRETTER	53+1	113x28	2195
	DECKENLEISTEN √		15x28	30.0lfm
	FUSSBODENLEISTEN √		14x55	27.0lfm
BL-1	DACHBLENDEN 336mm 336	2	18x336	2740
BL-2	DACHBLENDEN 336mm 336	4	18x336	3258
UPB-1	DACHBLENDEN- U-Profil für Blenden 40 √		65x44	20.0lfm
DPL-1	DACHPAPPENLEISTEN 15x28 √		15x28	12.0lfm
T06-1	TRAUFENLEISTEN 18x40 √		18x40	14.0lfm
VL-1	DACHBLENDEN- Verbindungsleisten	2	18x120	336
SA16-2-1	SAUNA - Bänke Zwischenstück 2	1	40x390	495
SA16-2-2	SAUNA - Bänke Zwischenstück 2	1	40x390	1517
SA16-2-3	SAUNA - Bänke Zwischenstück 2	1	40x525	2195
SA25-1	SAUNA - Dichtungsband für Deckenisolationselemente √			9.0lfm
SA15-1	SAUNA - Rücklehne	2	40x250	2100
SA04-1	SAUNA - Saunabank 30cm	1	300x90	2195

Kood	Sauna Funny 254x628_70	Materjal	Leht 2/10

Pos	Teileliste Sauna Funny 254x628_70	Stck	Profil (mm)	Länge (mm)
SA02-1	SAUNA - Saunabank 50cm	1	500x90	1545
SA01-1	SAUNA - Saunabank 60cm	1	600x90	2195
SA11-1	SAUNA - Stützpfosten für Saunabänke ✓	1	44x65	500
SA11-2	SAUNA - Stützpfosten für Saunabänke ✓	3	44x65	1000
SA20-1	SAUNA - Trägeleiste für Deckenisolation ✓	4	35x35	2250
SA10-1	SAUNA - Trägeleiste für Saunabänke ✓	1	30x40	600
SA10-2	SAUNA - Trägeleiste für Saunabänke ✓	2	30x40	900
SA10-3	SAUNA - Trägeleiste für Saunabänke ✓	1	30x40	2145
TL70-1	T-LEISTE 70	4	45x70	1840
TL70-2	T-LEISTE 70	4	45x70	1975
TL70-3	T-LEISTE 70	2	45x70	2043
	DECKENISOLATION	2 Elemente	ca 2190x1095	
SA37	SAUNA - Bodenrost	1		
SA35	SAUNA - Kopfstütze	2		
SA36	SAUNA - Luftschieber	3		
SH	Schlaghölzer	3		
SS023	Schloßschrauben M8x70 Mutter M8 U-Scheibe Ø25 - Befestigung für Saunabänke	2		
MUT26	Mutter M12 U-Scheibe Ø30 - für die Pfetten	8		
KL-1	Gewindestange M12 - für die Pfetten	4		170
ML1	Metallstange	6	D10	900
ML2	Metallstange	2	D10	830
ML3	Metallstange	2	D10	630
ML4	Metallstange	6	D10	560
NG2 550	NÄGEL 2.5x50 Dachbretter	464		

Kood	Sauna Funny 254x628_70	Materjal	Leht 3/10

Pos	Teileliste Sauna Funny 254x628_70	Stck	Profil (mm)	Länge (mm)
NG2 560	NÄGEL 2.5x60 Fussbodenbretter	530		
NG2 560	NÄGEL 2.5x60 Holzschwelle	3		
SR3 030	SCHRAUBEN 3.0x30 Dachblenden Verbindungsleisten	16		
SR3 030	SCHRAUBEN 3.0x30 Dachpappleisten	25		
SR3 030	SCHRAUBEN 3.0x30 Deckenleisten	60		
SR3 030	SCHRAUBEN 3.0x30 Fussbodenleisten	56		
SR303 0-002	SCHRAUBEN 3.0x30 Sauna- Bänke Zwischenstück	36		
SR303 0-001	SCHRAUBEN 3.0x30 Sauna- Luftschieber	18		
SR3 030	SCHRAUBEN 3.0x30 Traufenleisten	26		
SR3 545	SCHRAUBEN 3.5x45 U-profil für Blenden	51		
SR354 5-001	SCHRAUBEN 3.5x45 Verbindungsstreifen	96		
SR406 0-003	SCHRAUBEN 4.0x60 Sauna- Rücklehne	12		
SR406 0-001	SCHRAUBEN 4.0x60 Sauna- Trägeleiste für Deckenisolation	20		
SR406 0-002	SCHRAUBEN 4.0x60 Sauna- Trägeleiste für Saunabänke	25		
SR5 0100	SCHRAUBEN 5.0x100 Fundamenthölzer	108		
SR5 070	SCHRAUBEN 5.0x70 Blendenbefestigung	60		
SR507 0-001	SCHRAUBEN 5.0x70 Sauna- Stützpfosten für Saunabänke	8		
SR6 0140	SCHRAUBEN 6.0x140 Blendenstützen	20		
VS	VERBINDUNGSSTREIFEN für verbinden der Wandbohlen	24		
KL1	Gewindestange M8	4		2000
KL2	Gewindestange M8	2		590
KL3	Gewindestange M8	2		528
KV M UT M8	Mutter M8	8		
KV S EIB M8X25	U-Scheibe M8 Ø25	8		
KV MU TJ M8	Befestigungsmutter M8	4		
	✓ - bitte selber anpassen (falls nötig)!			

Kood	Sauna Funny 254x628_70	Materjal	Leht 4/10

Pos	Teileliste Sauna Funny 254x628_70	Stck	Profil (mm)	Länge (mm)
	FENSTER 1800x1830 W5-S70F-0XC-18001830 Q5 W140-FC 1800 1830 Fixed/ Fest/ Fikseeritud double-pane clear float glass ISO Glas 2-fach 2x klaaspakett, kirgas klaas	1		
VP35 29-1	Q4-Q6 Window sill - Fensterbank - Veeplekk 35-29	1		1758
PL3-1	Trims - Rahmenleisten - Piirdeliistud 18x95 √	2	18x95	2000
PL3-2	Trims - Rahmenleisten - Piirdeliistud 18x95 √	4	18x95	1910
PL3-3	Trims - Rahmenleisten - Piirdeliistud 18x95 √	2	18x95	1760
SR35 47-01	3.5x45 C3 Trims - Rahmleisten - Piirdeliistud	40		
SR42 13-01	4.2x13 Window sill - Fensterbank - Veeplekk	6		

Pos	Teileliste Sauna Funny 254x628_70	Stck	Profil (mm)	Länge (mm)
	FENSTER 1800x1830 W5-S70F-0XT-18001830 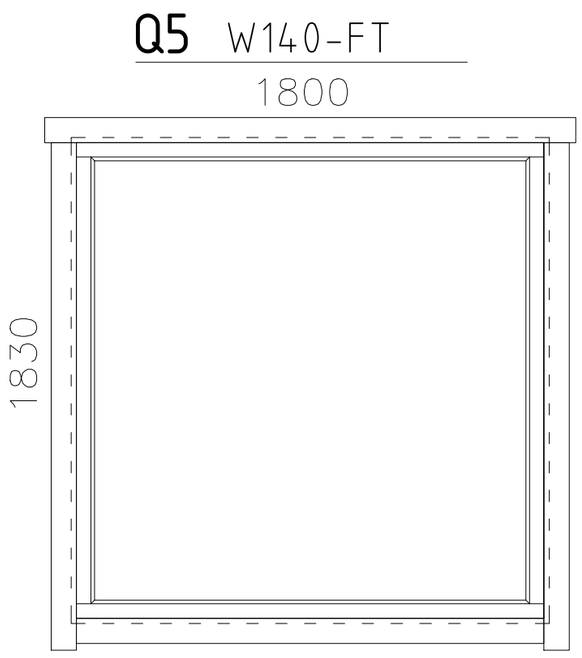 Fixed/ Fest/ Fikseeritud double-pane tempered glass gehärtete ISO Glas 2-fach 2x klaaspakett, karastatud	1		
VP35 29-1	Q4-Q6 Window sill - Fensterbank - Veeplekk 35-29 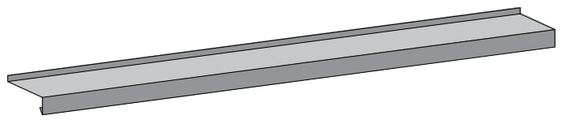	1		1758
PL3-1	Trims - Rahmenleisten - Piirdeliistud 18x95 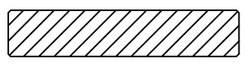 √	2	18x95	2000
PL3-2	Trims - Rahmenleisten - Piirdeliistud 18x95 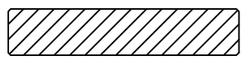 √	4	18x95	1910
PL3-3	Trims - Rahmenleisten - Piirdeliistud 18x95 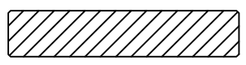 √	2	18x95	1760
SR35 47-01	3.5x45 C3 Trims - Rahmleisten - Piirdeliistud 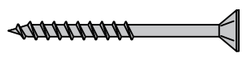	40		
SR42 13-01	4.2x13 Window sill - Fensterbank - Veeplekk	6		

Pos	Teileliste Sauna Funny 254x628_70	Stck	Profil (mm)	Länge (mm)
	TÜR 840x2040 D0-I70L-XXX-08402040 **Q0** D913-LX 840 2040 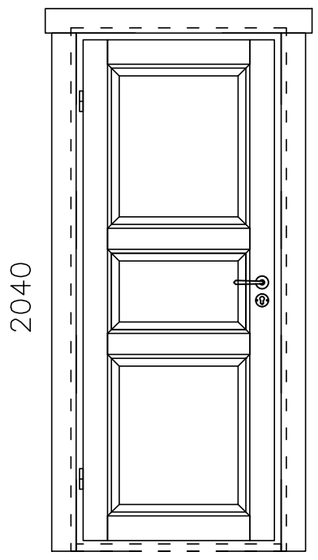 Left handed / DIN links / vasakukäeline Clear opening/ durchgangsmaß/ ava suurus 712x1948mm 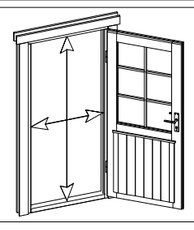	1		
PL3-4	Trims - Rahmenleisten - Piirdeliistud 18x95 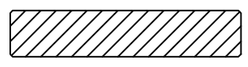 √	4	18x95	2020
PL3-5	Trims - Rahmenleisten - Piirdeliistud 18x95 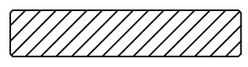 √	2	18x95	1040
SR35 47-01	3.5x45 C3 Trims - Rahmleisten - Piirdeliistud	22		
SUL-Q4-Q6	Door handle - Türgriff - Siseukse link 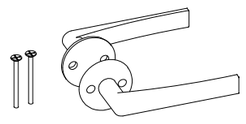	1		
SULK-Q4-Q6	Keyhole cover plate - Schlüsselloch Abdeckplatte - Võtmekilp siseuksele 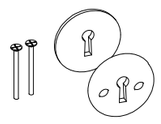	1		

Pos	Teileliste Sauna Funny 254x628_70	Stck	Profil (mm)	Länge (mm)
	TÜR 690x1936 D0-L70R-0XT-06901936 D930-RT 690 1936 Right handed / DIN rechts / paremakäeline Clear opening/ durchgangsmaß/ ava suurus 606x1894mm tempered bronze float glass gehärtete Bronze Floatglas karastatud pronks klaas	1		
LL4-1	Frame extensions - Verbreiterungsleiste - Laiendusliistud 20x72	2	20x72	1936
LL4-2	Frame extensions - Verbreiterungsleiste - Laiendusliistud 20x72	1	20x72	730
PL3-6	Trims - Rahmenleisten - Piirdeliistud 18x95 √	4	18x95	1936
PL3-7	Trims - Rahmenleisten - Piirdeliistud 18x95 √	2	18x95	930
SR35 45-02	3.5x45 Frame extensions - Verbreiterungsleiste - Laiendusliistud	10		
SR35 47-01	3.5x45 C3 Trims - Rahmleisten - Piirdeliistud	22		
SR50 90-01	5.0x90 Door frames - Türrahmen - Ukselengid	8		

Pos	Teileliste Sauna Funny 254x628_70	Stck	Profil (mm)	Länge (mm)
	TÜR 940x2040 D5-S70R-0XC-09402040 **Q5** D102-RC 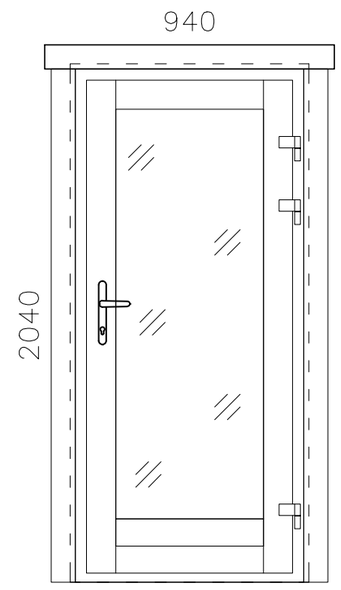 Right handed / DIN rechts / paremakäeline Clear opening/ durchgangsmaß/ ava suurus 764x1904mm 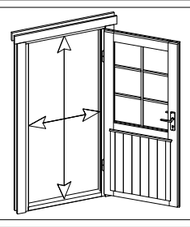 double-pane clear float glass ISO Glas 2-fach 2x klaaspakett, kirgas klaas 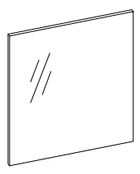	1		
PL3-4	Trims - Rahmenleisten - Piirdeliistud 18x95 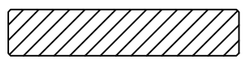 √	4	18x95	2020
PL3-8	Trims - Rahmenleisten - Piirdeliistud 18x95 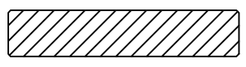 √	2	18x95	1140
SR35 47-01	3.5x45 C3 Trims - Rahmleisten - Piirdeliistud	22		
LS-Q5	Q5 Cylinder lock - Zylinderschloss - Lukusüdamik 40_40 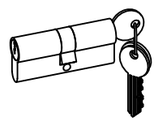	1		
UL-Q5	Q5 Door handle - Türgriff - Ukselink 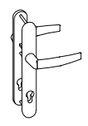	1		

Kood	Sauna Funny 254x628_70	Materjal	Leht 10/10

Montageanleitung für T-leisten / Installing the door and window supports / Tenderliistu paigaldusjuhend.

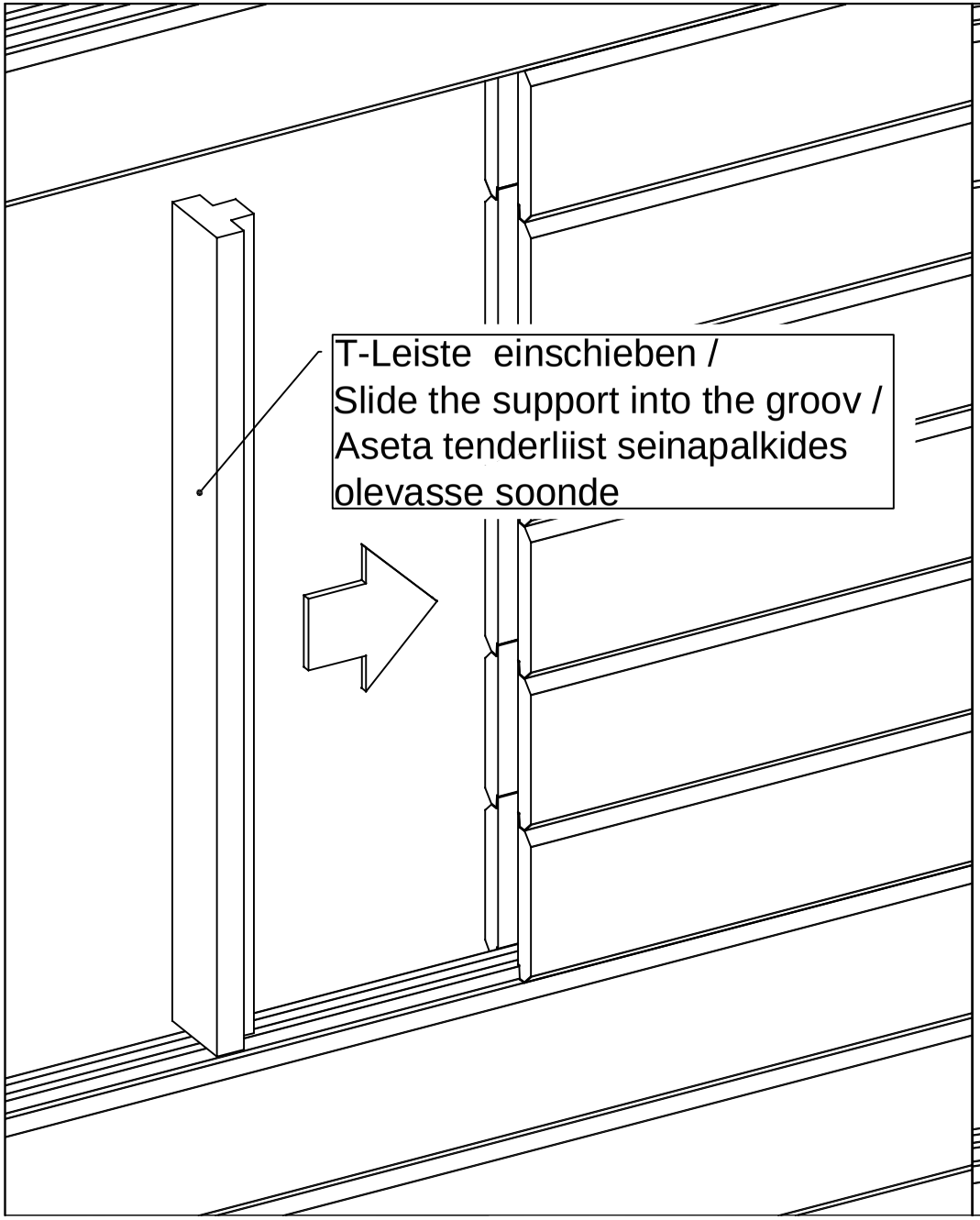

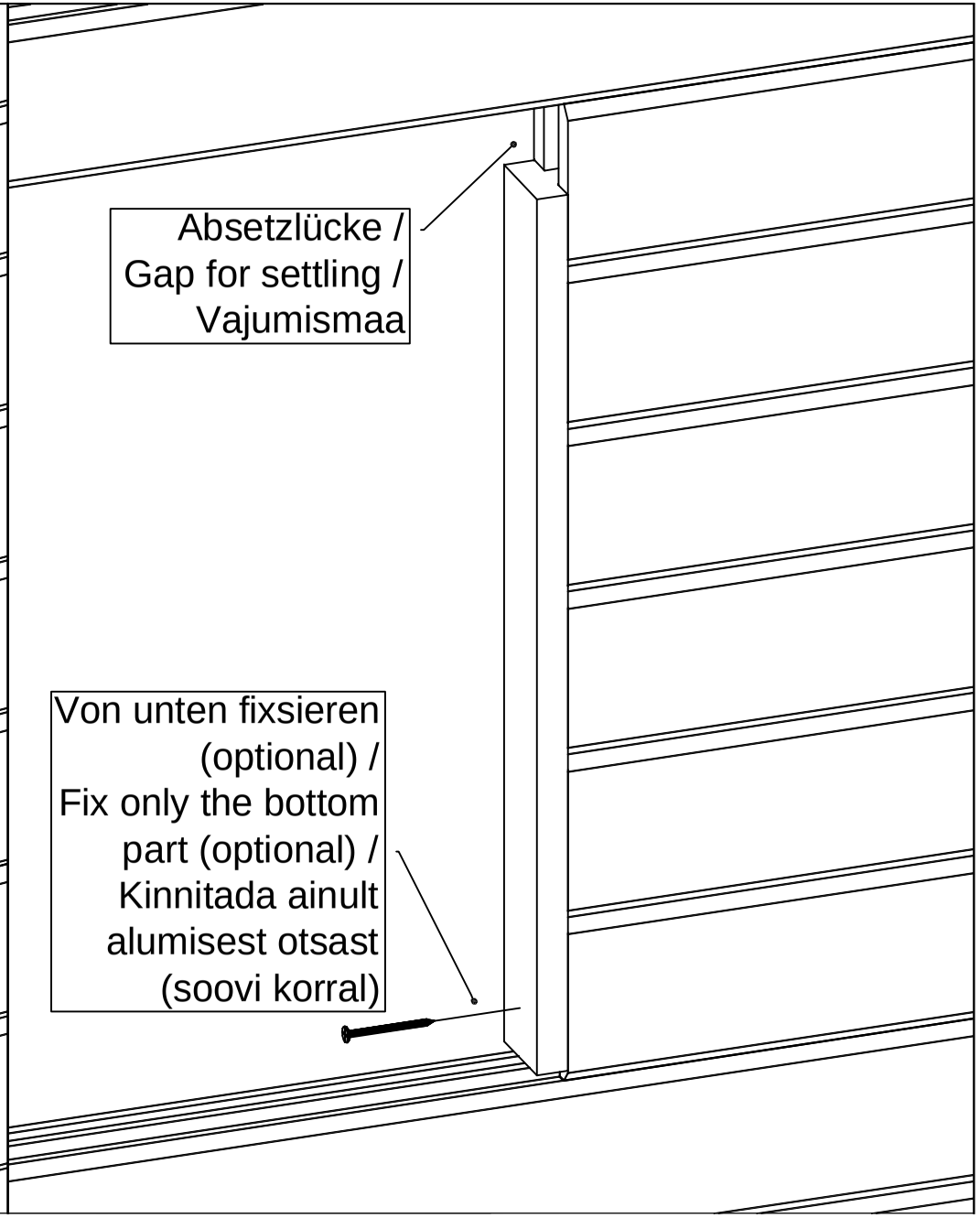

Veeplekk / Window sill / Fensterbank

Q4

1

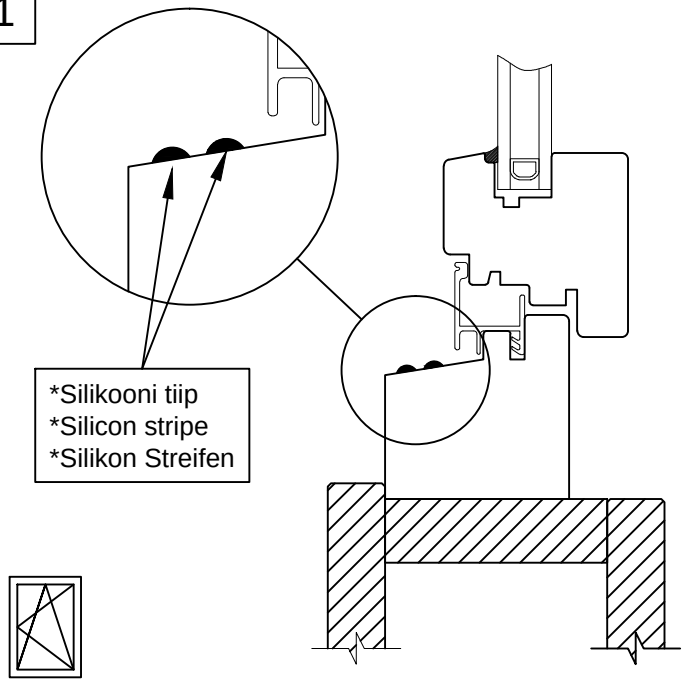

2

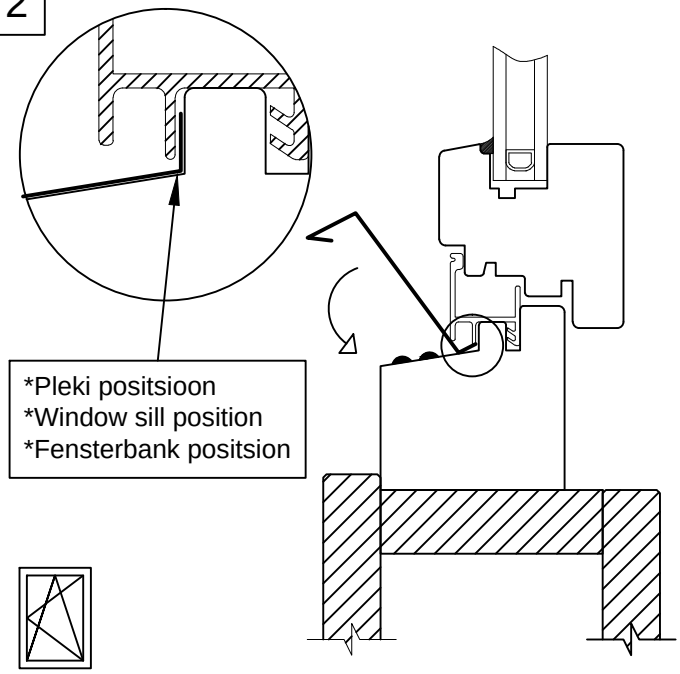

3

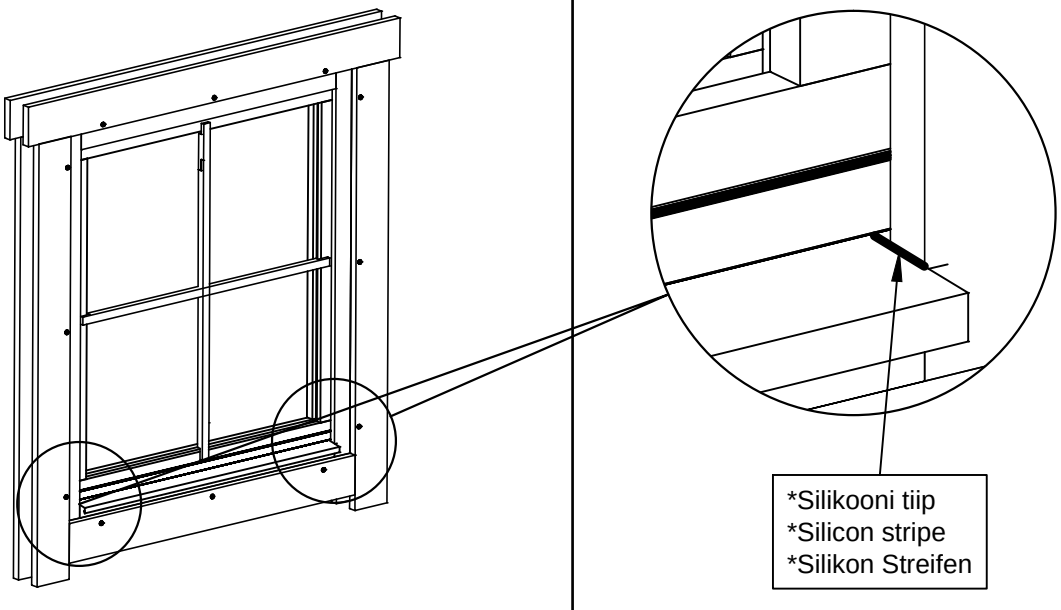

1

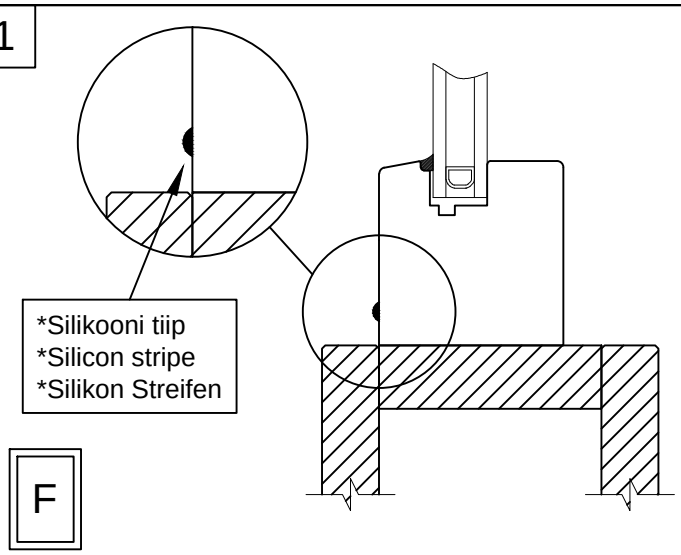

2

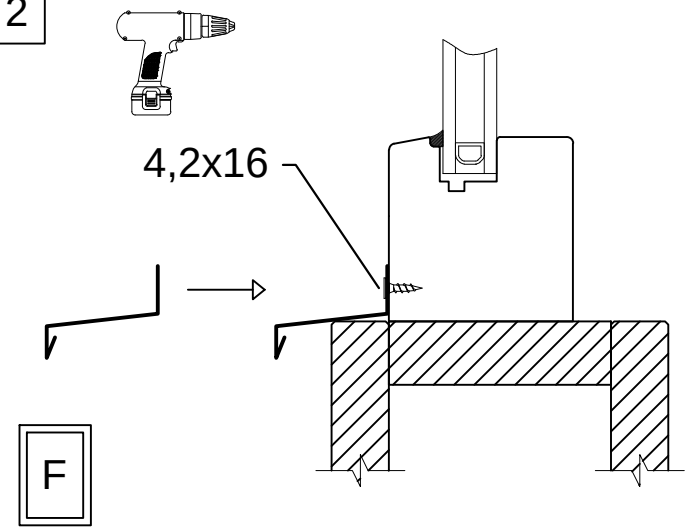

Aken	Q4-Q6	-	paigaldusjuhis
Window	Q4-Q6	-	assembly instructions
Fenster	Q4-Q6	-	Montageanleitung

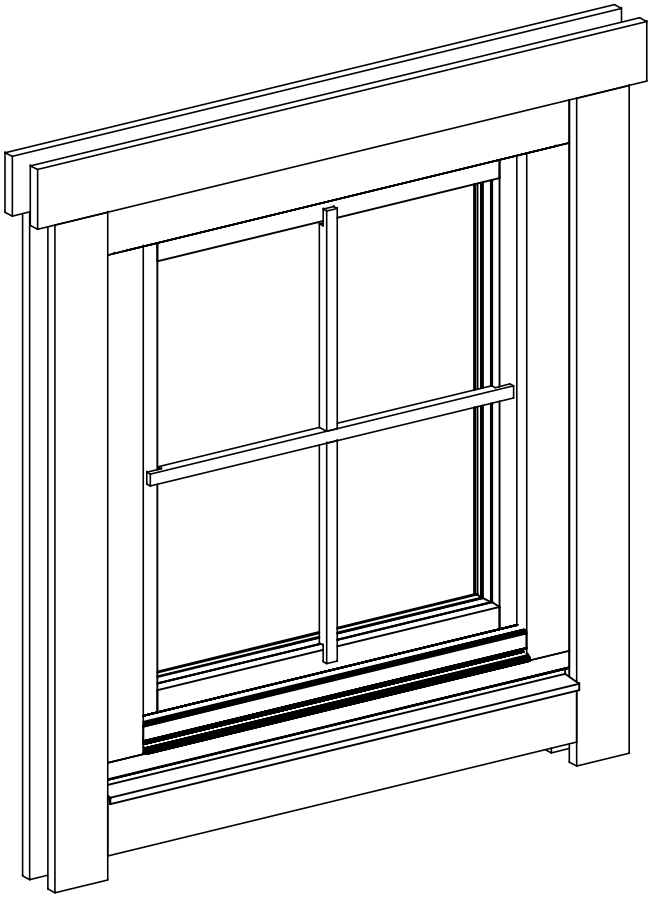

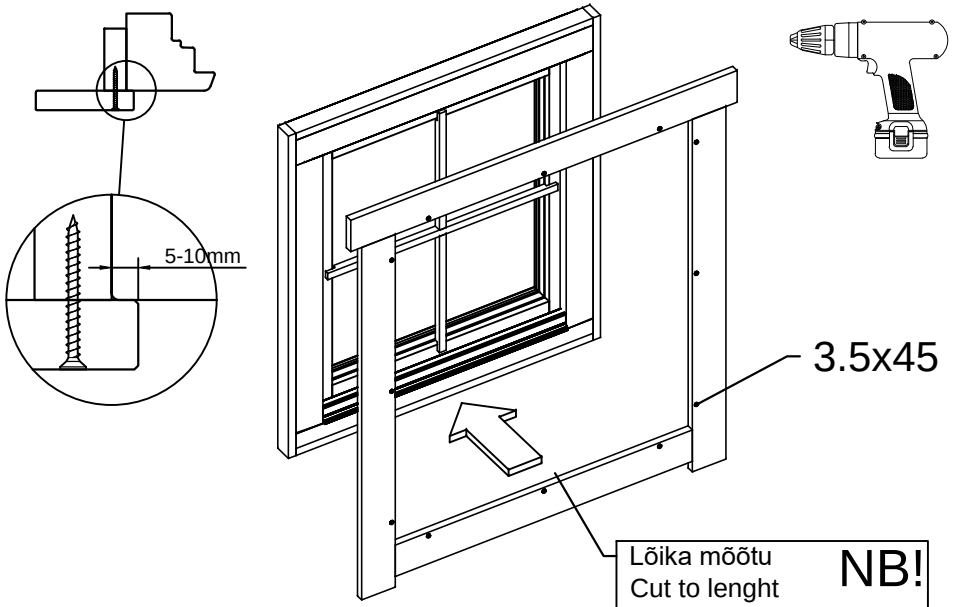

Lõika mõõtu
Cut to lenght
Absägen
- 10mm / -20mm

NB!

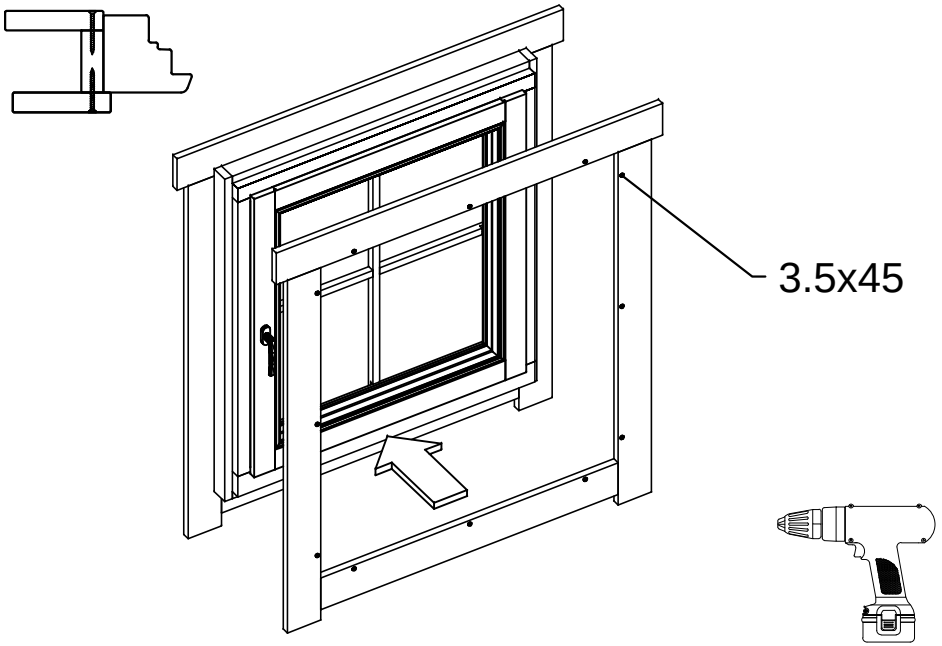

D930-RT

Installation instructions / Aufbauanleitung / Paigaldusjuhend

1

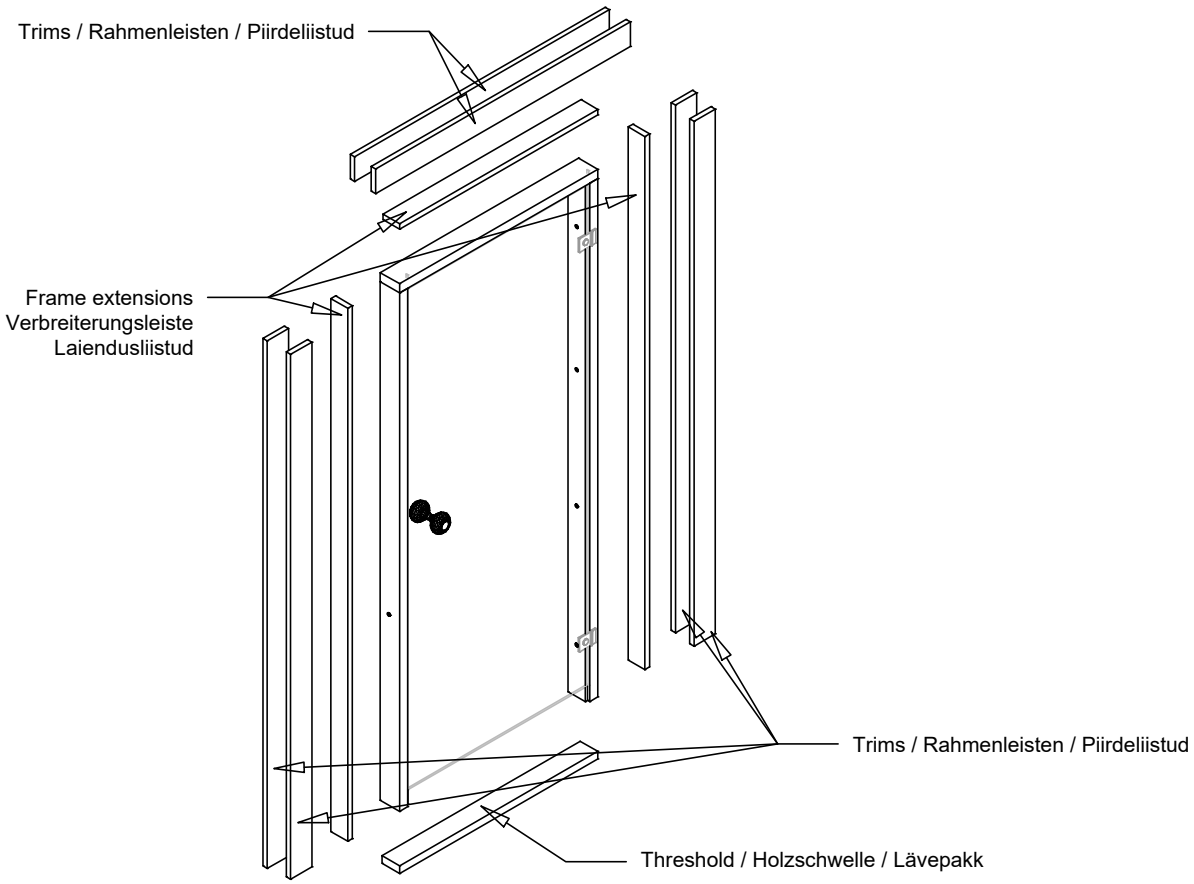

2

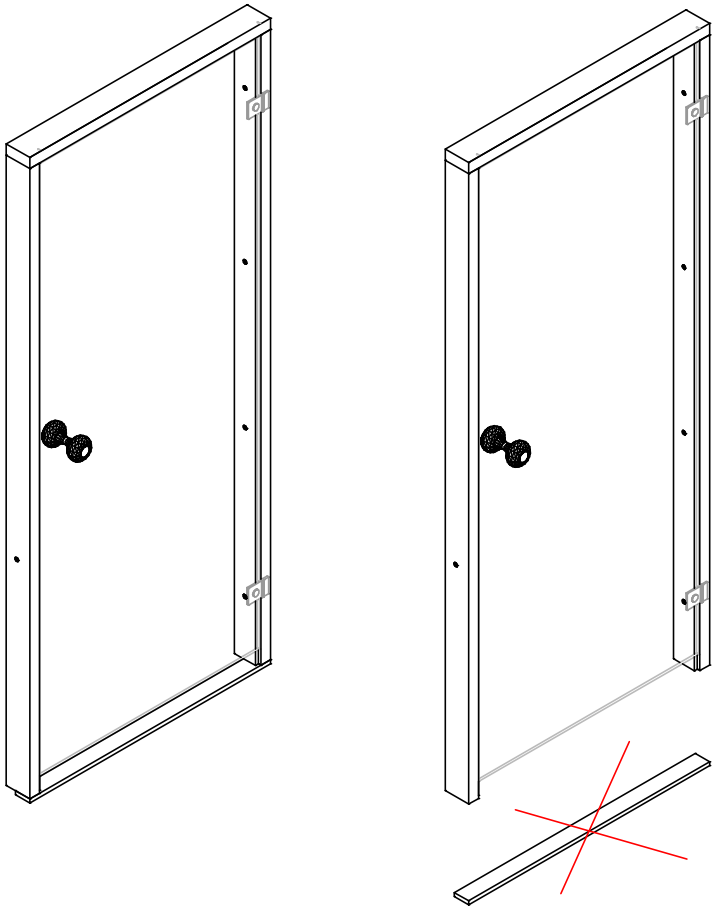

NB! Remove the transport strip!

NB! Entfernen Sie die Transportleiste!

NB! Eemaldage transpordiliist!

D930-RT

Installation instructions / Aufbauanleitung / Paigaldusjuhend

3

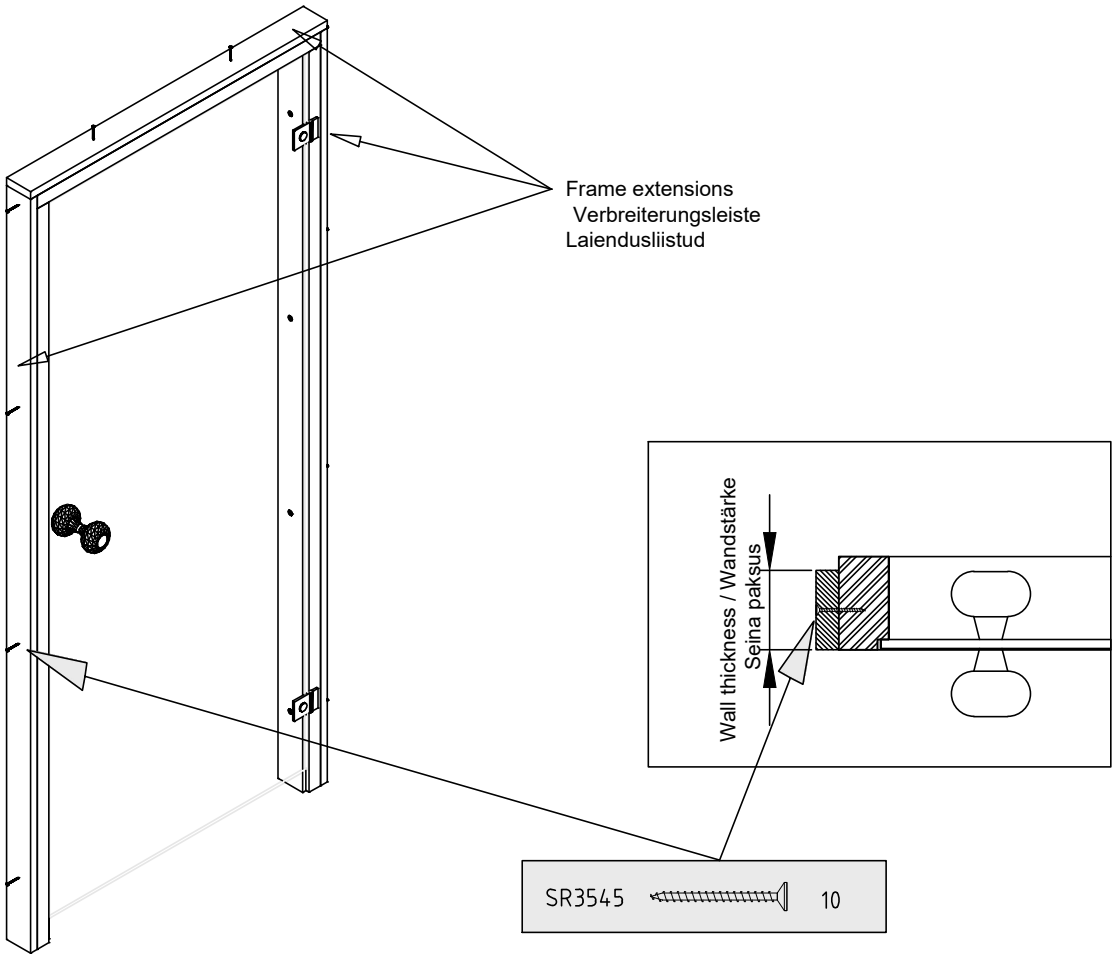

4

Wall thickness / Wandstärke /
Seina paksus 40-44

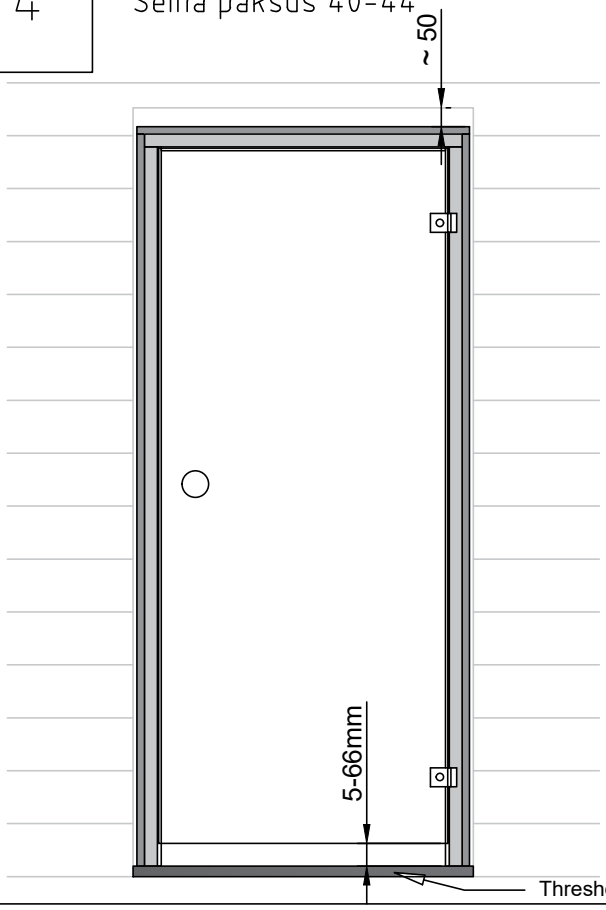

Wall thickness / Wandstärke /
Seina paksus 58-92

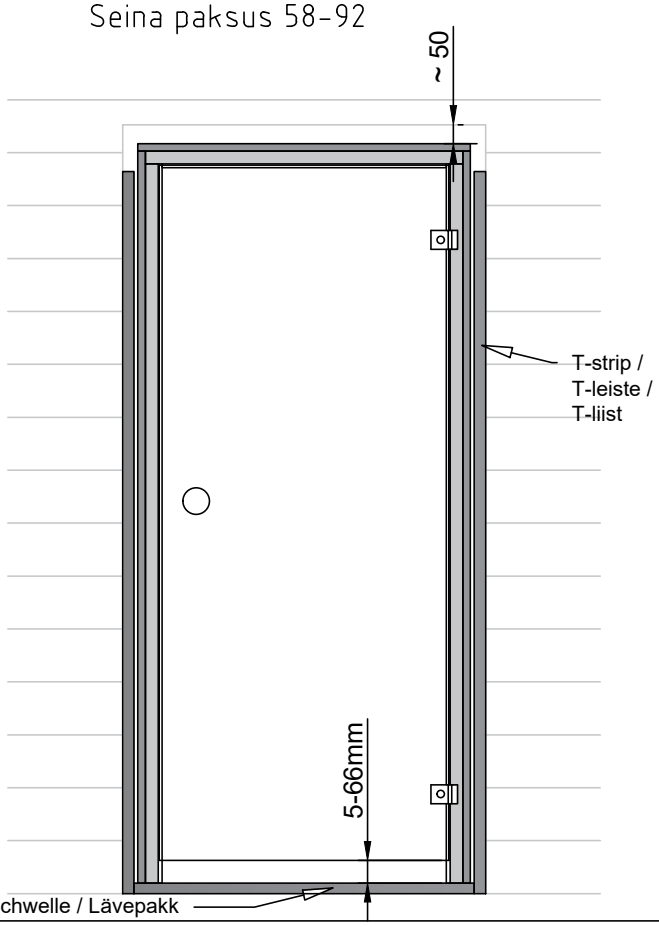

Threshold / Holzschwelle / Lävepakk

5 Wall thickness / Wandstärke / Seina paksus 40-44

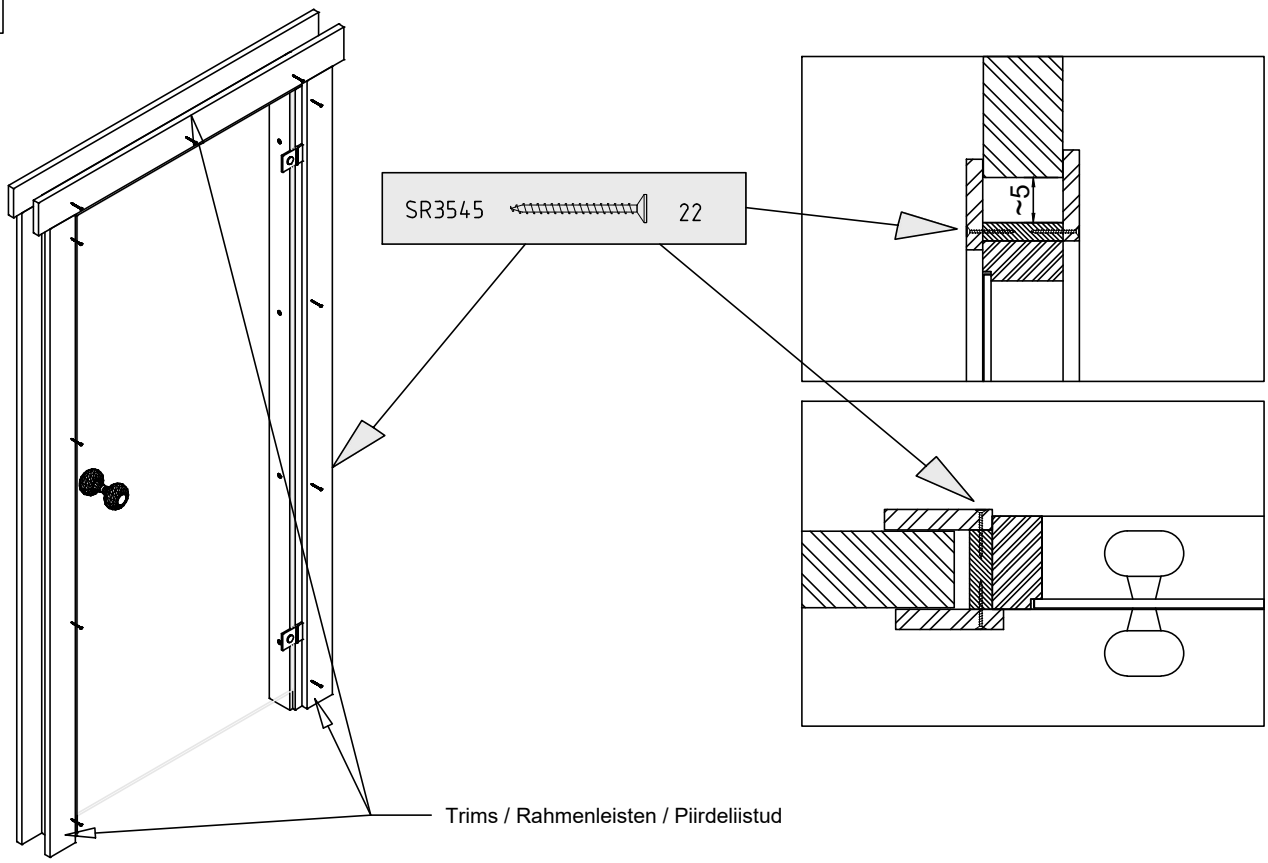

5 Wall thickness / Wandstärke / Seina paksus 58-92

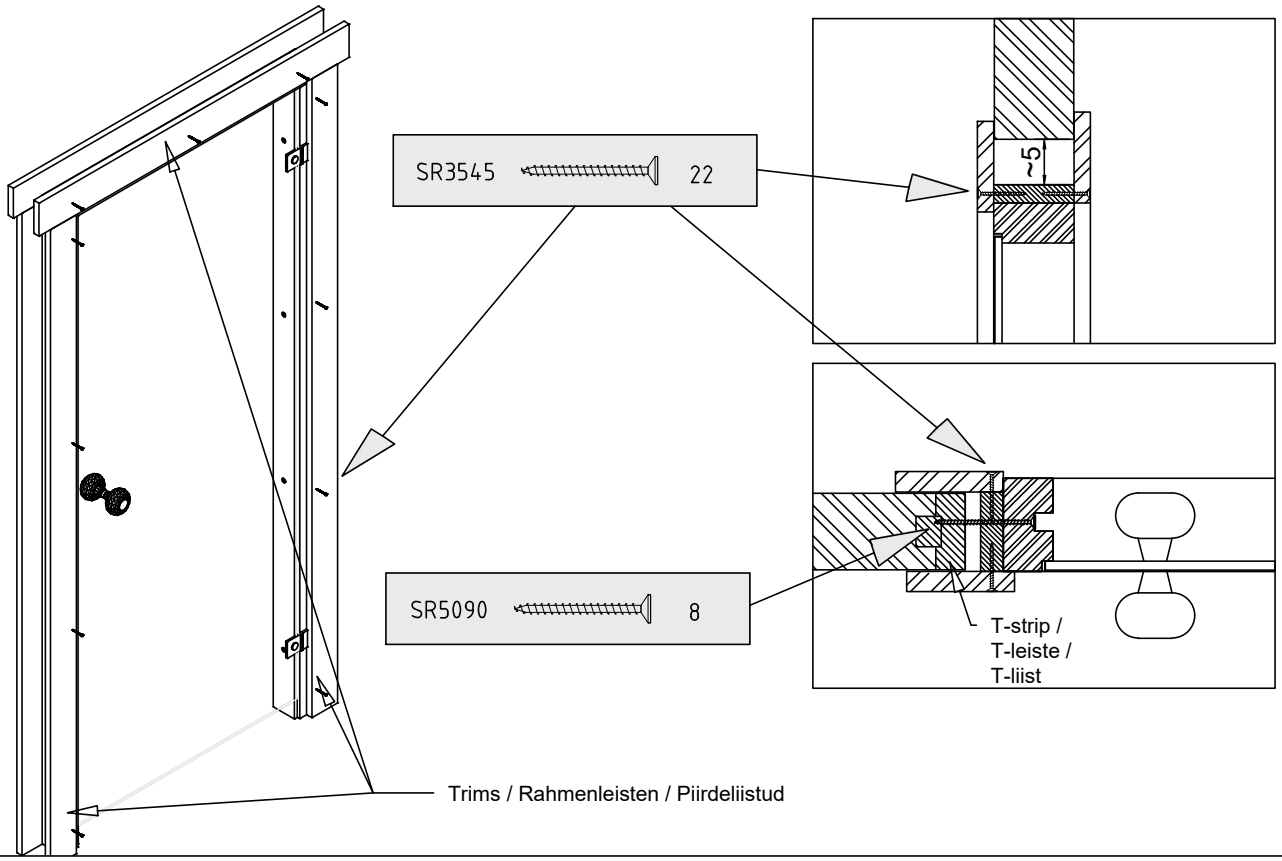

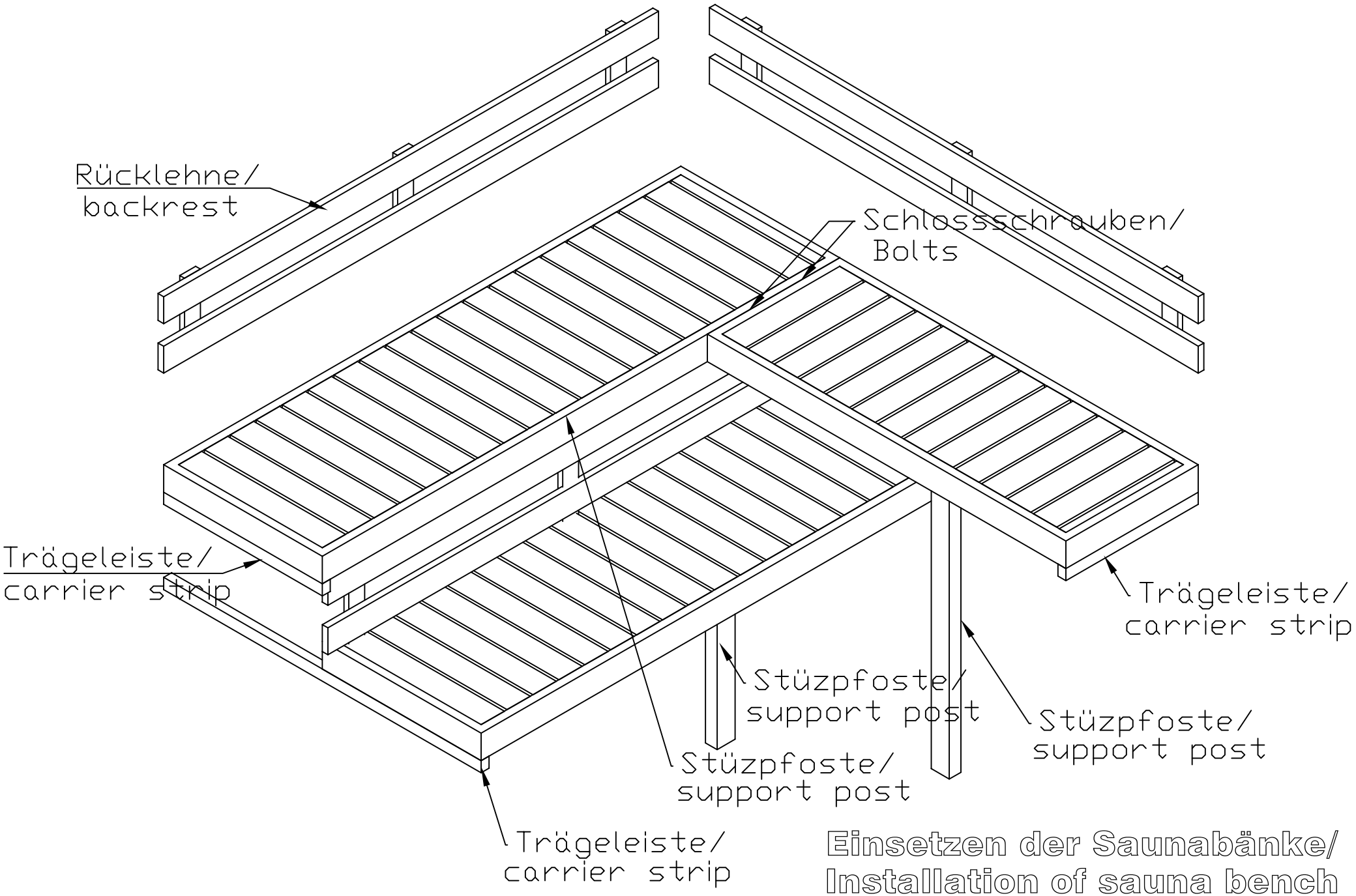

Einsetzen der Saunabänke/
Installation of sauna bench

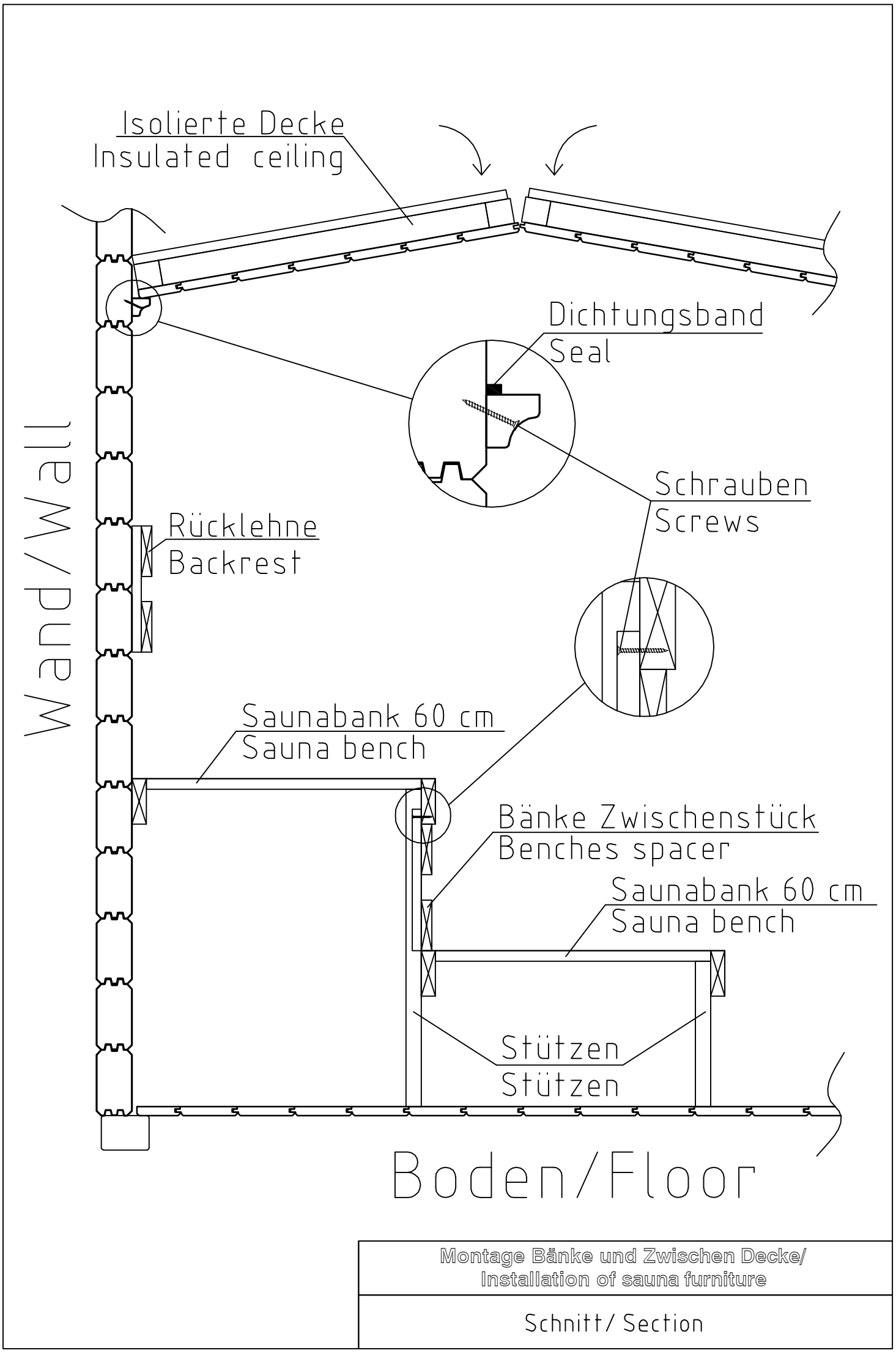

Montage Bänke und Zwischen Decke/
Installation of sauna furniture

Schnitt/ Section

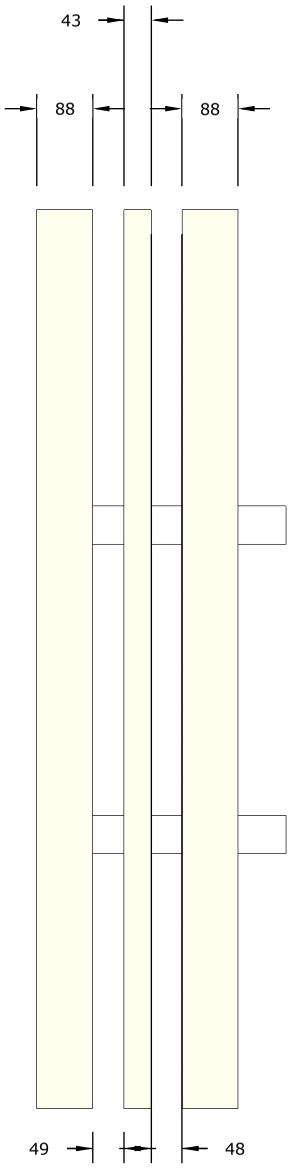
43
88
88
49
48

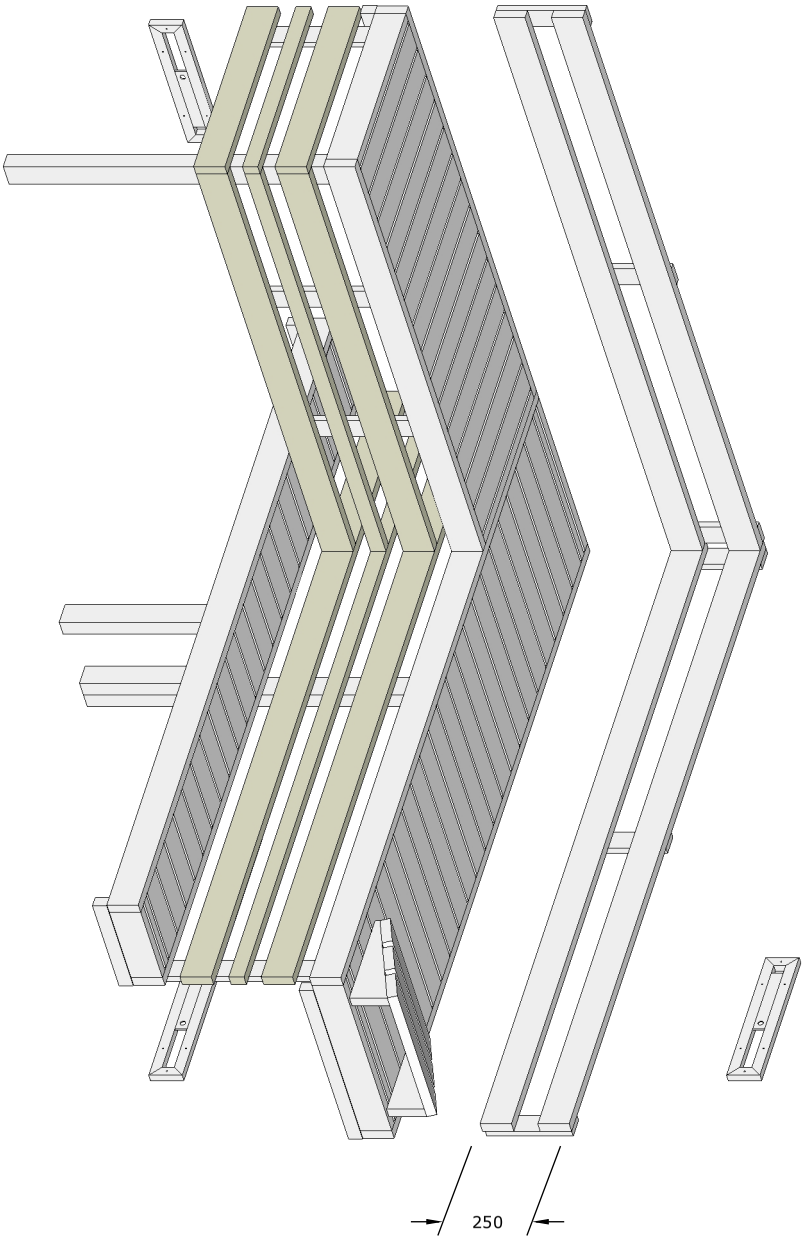
250