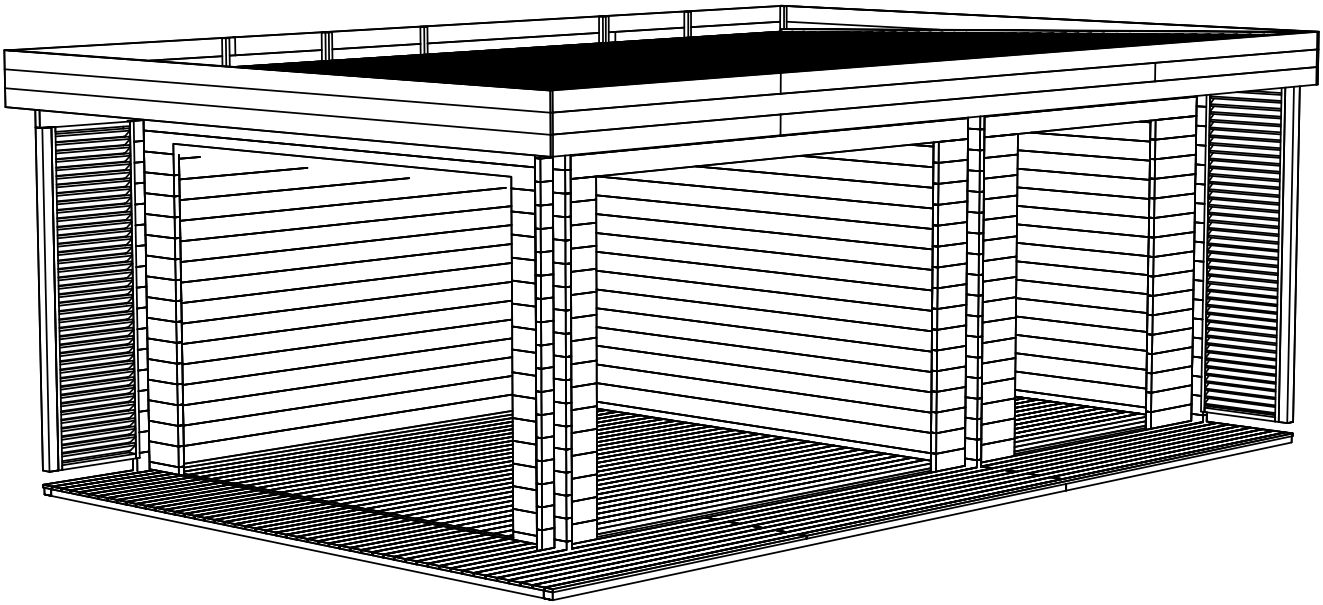

Name-Name-Nom 4424720	Page-Seite-Page 1
View-Aussicht-Vue 3D	Scale-Maßstab-Echelle 1:40
Material-Material-Matériel 44x135	Date-Datum-Date 06.09.2021
Drafter-Zeichner-Rédacteur EJ	File

H = 1.610 m
TOTAL: 22.90 m2

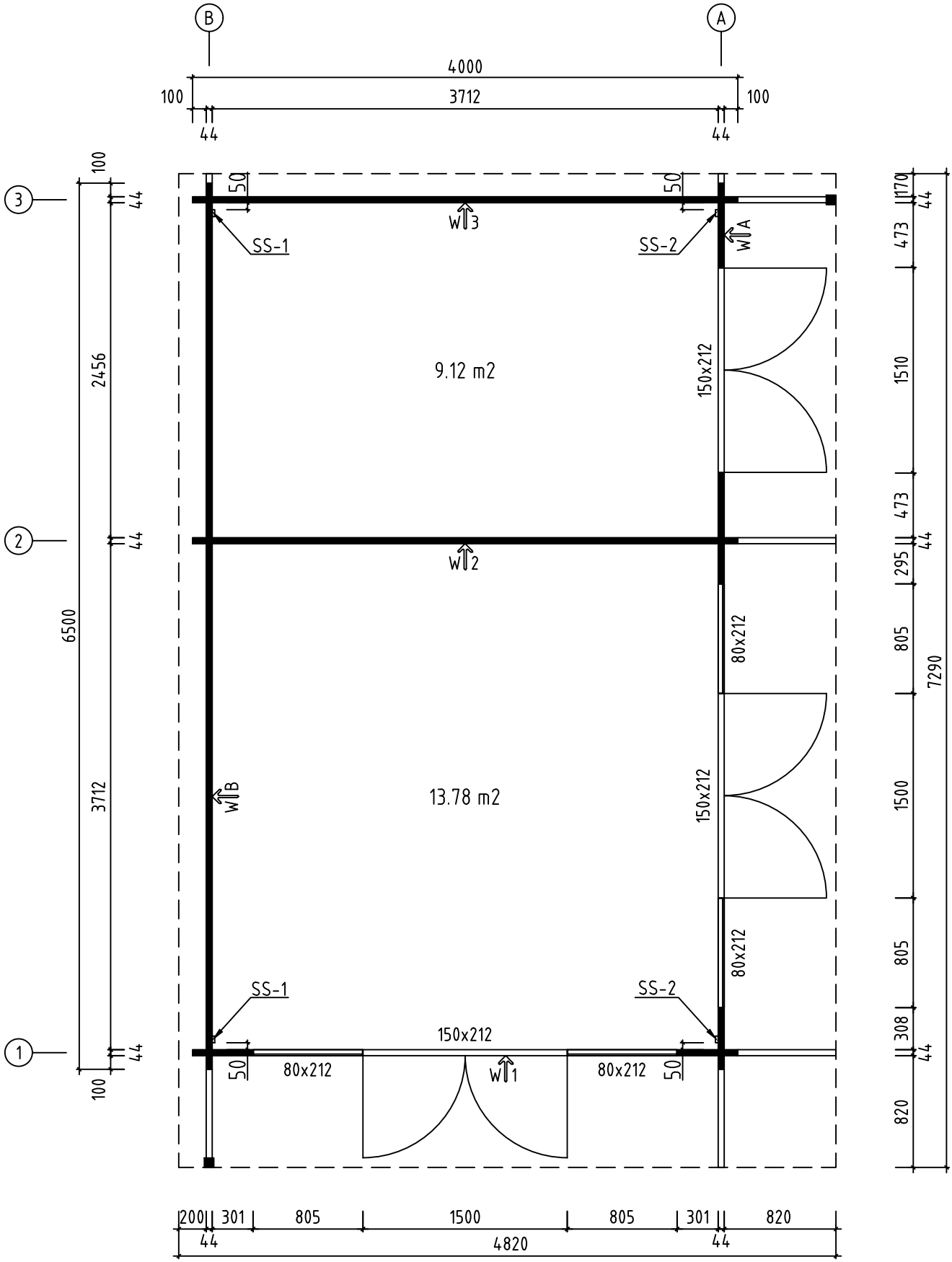

Name-Name-Nom 4424720	Page-Seite-Page 2
View-Aussicht-Vue GROUNDPLAN - GRUNDPLAN - PLAN DE MASSE	Scale-Maßstab-Echelle 1:40
Material-Material-Matériel 44x135	Date-Datum-Date 06.09.2021
Drafter-Zeichner-Rédacteur EJ	File

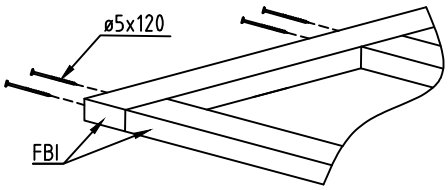

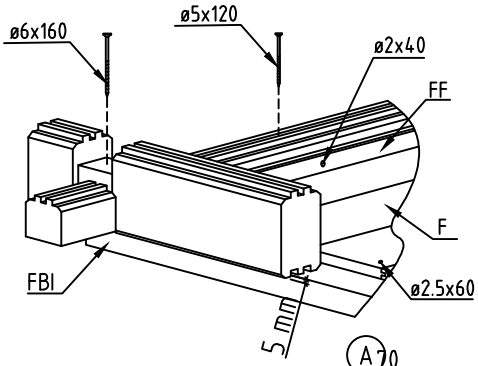

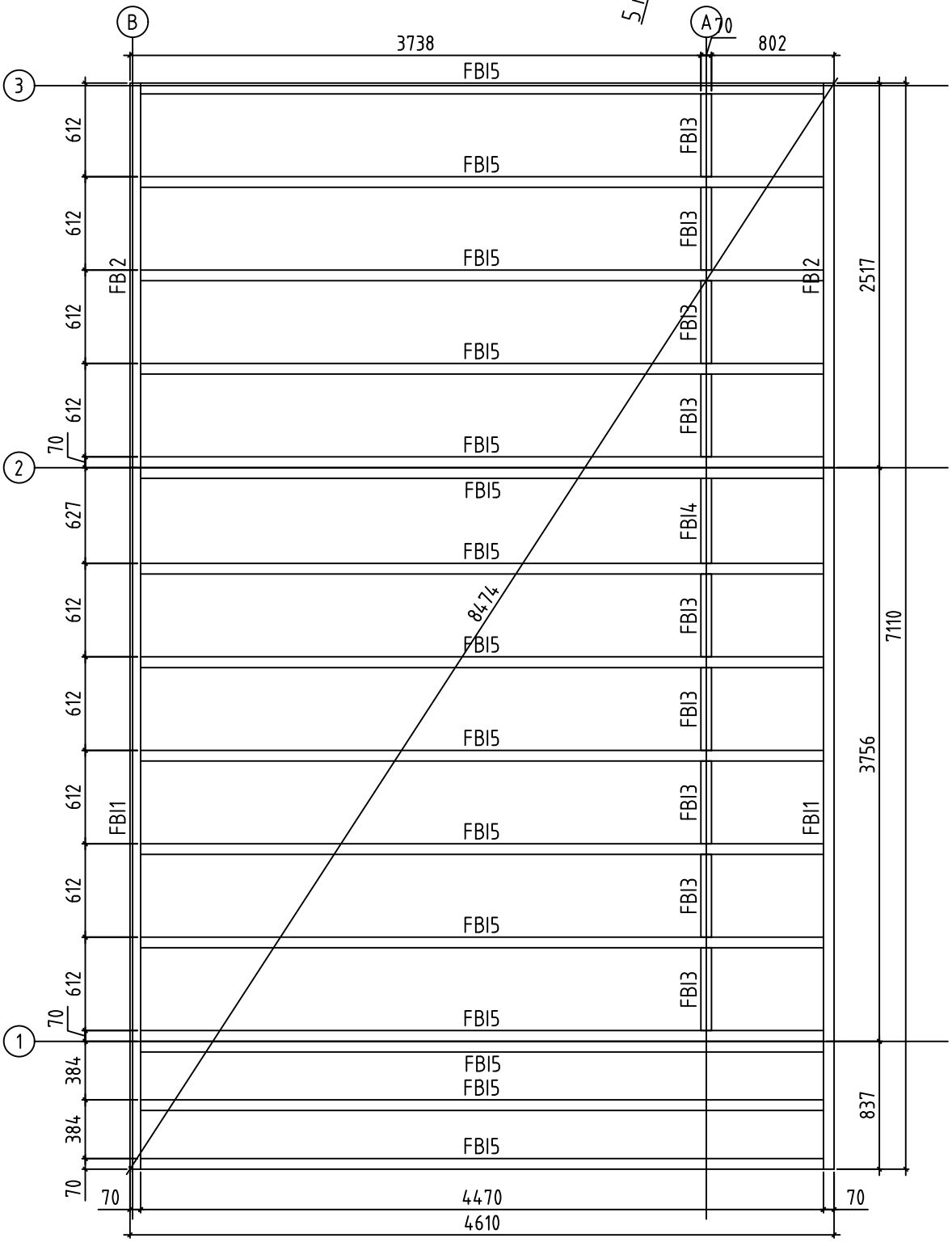

Name-Name-Nom 4424720	Page-Seite-Page 3
View-Aussicht-Vue FOUNDATION - FUNDAMENT - FONDATION	Scale-Maßstab-Echelle 1:40
Material-Material-Matériel 44x135	Date-Datum-Date 06.09.2021
Drafter-Zeichner-Rédacteur EJ	File

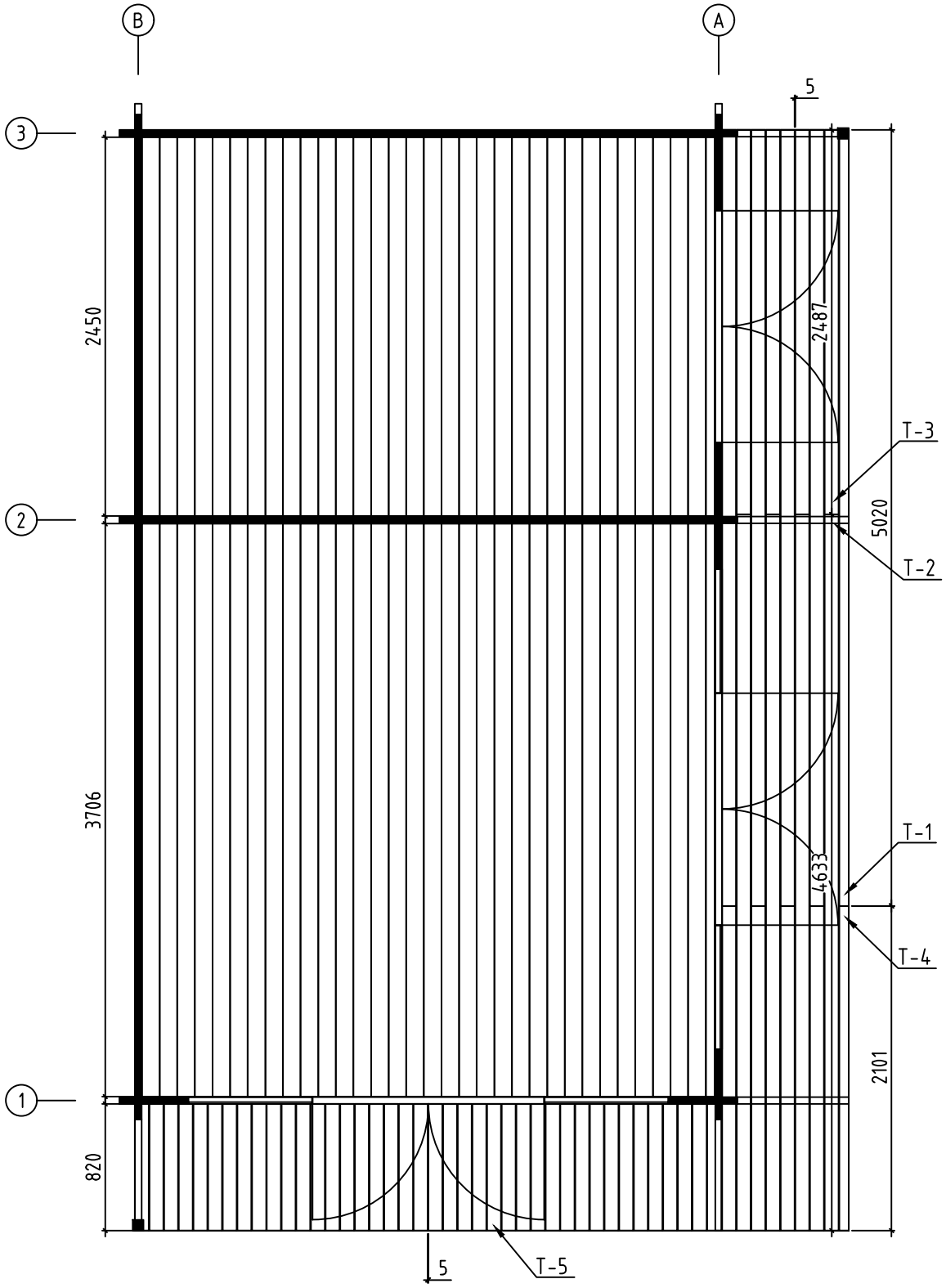

Name-Name-Nom 4424720	Page-Seite-Page 4
View-Aussicht-Vue FLOOR BOARDS-FUSSBODENBRETTER-LAME DE PLANCHER	Scale-Maßstab-Echelle
Material-Material-Matériel 44x135	Date-Datum-Date 06.09.2021
Drafter-Zeichner-Rédacteur EJ	File

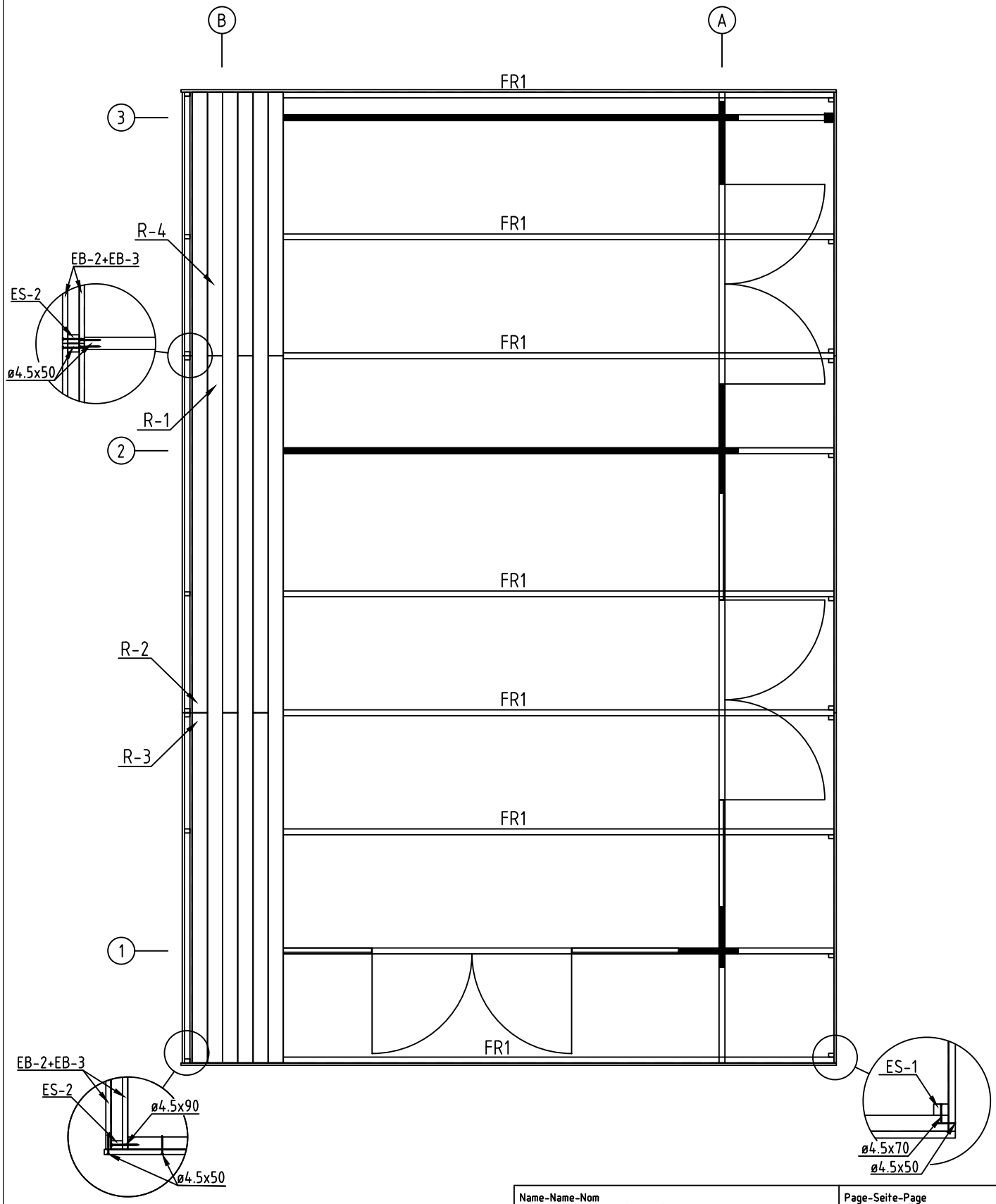

Name-Name-Nom 4424720	Page-Seite-Page 5
View-Aussicht-Vue RAFTERS PLAN - DACHSPARREN - PLAN DE CHEVRON	Scale-Maßstab-Echelle
Material-Material-Matériel 44x135	Date-Datum-Date 06.09.2021
Drafter-Zeichner-Rédacteur EJ	File

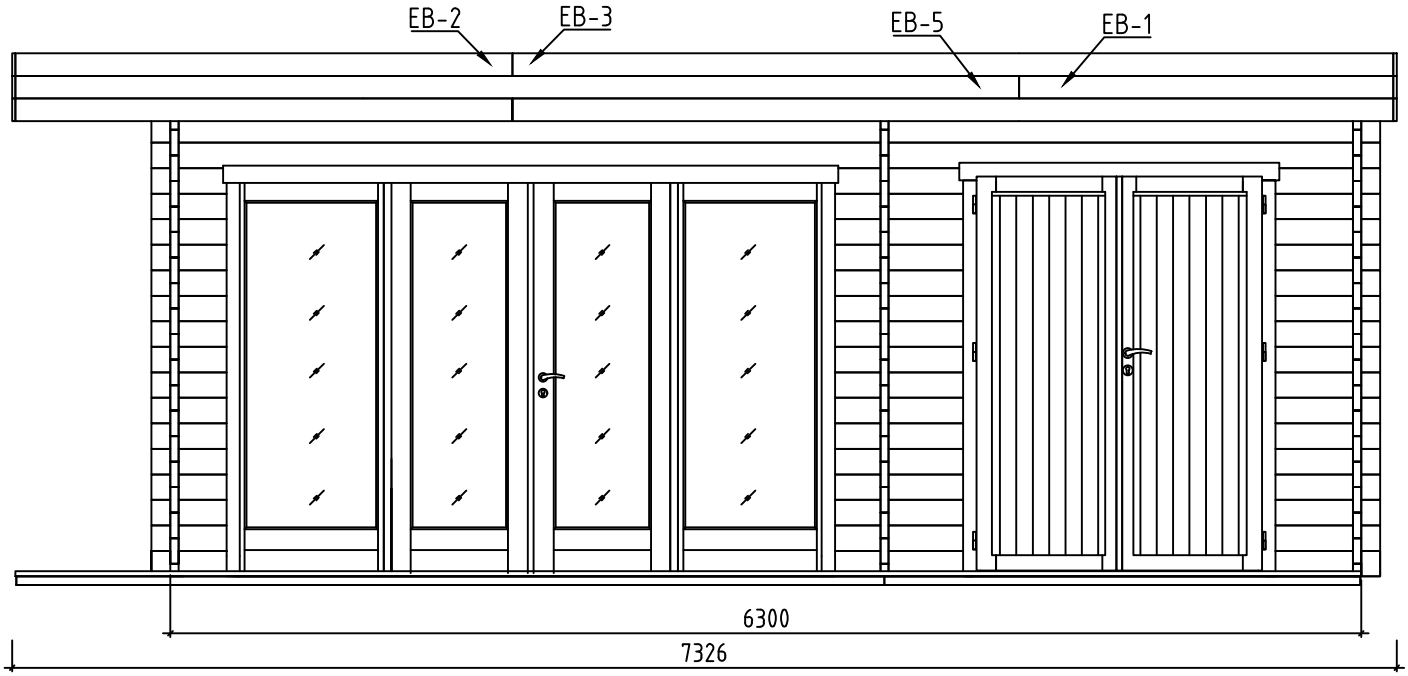

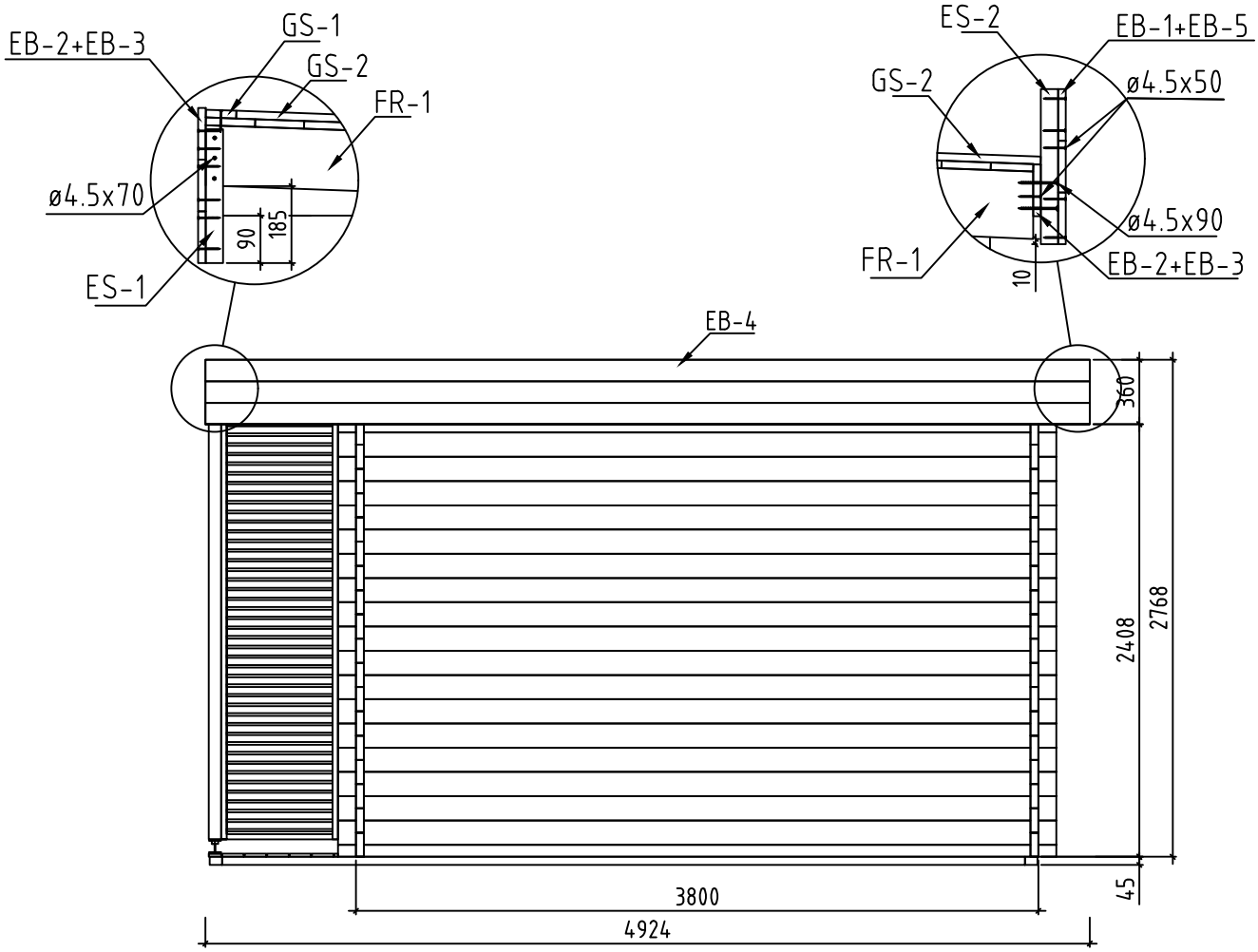

Name-Name-Nom 4424720	Page-Seite-Page 6
View-Aussicht-Vue VIEWS-ANSICHTEN-VUE DES MURS	Scale-Maßstab-Echelle 1:40
Material-Material-Matériel 44x135	Date-Datum-Date 06.09.2021
Drafter-Zeichner-Rédacteur EJ	File

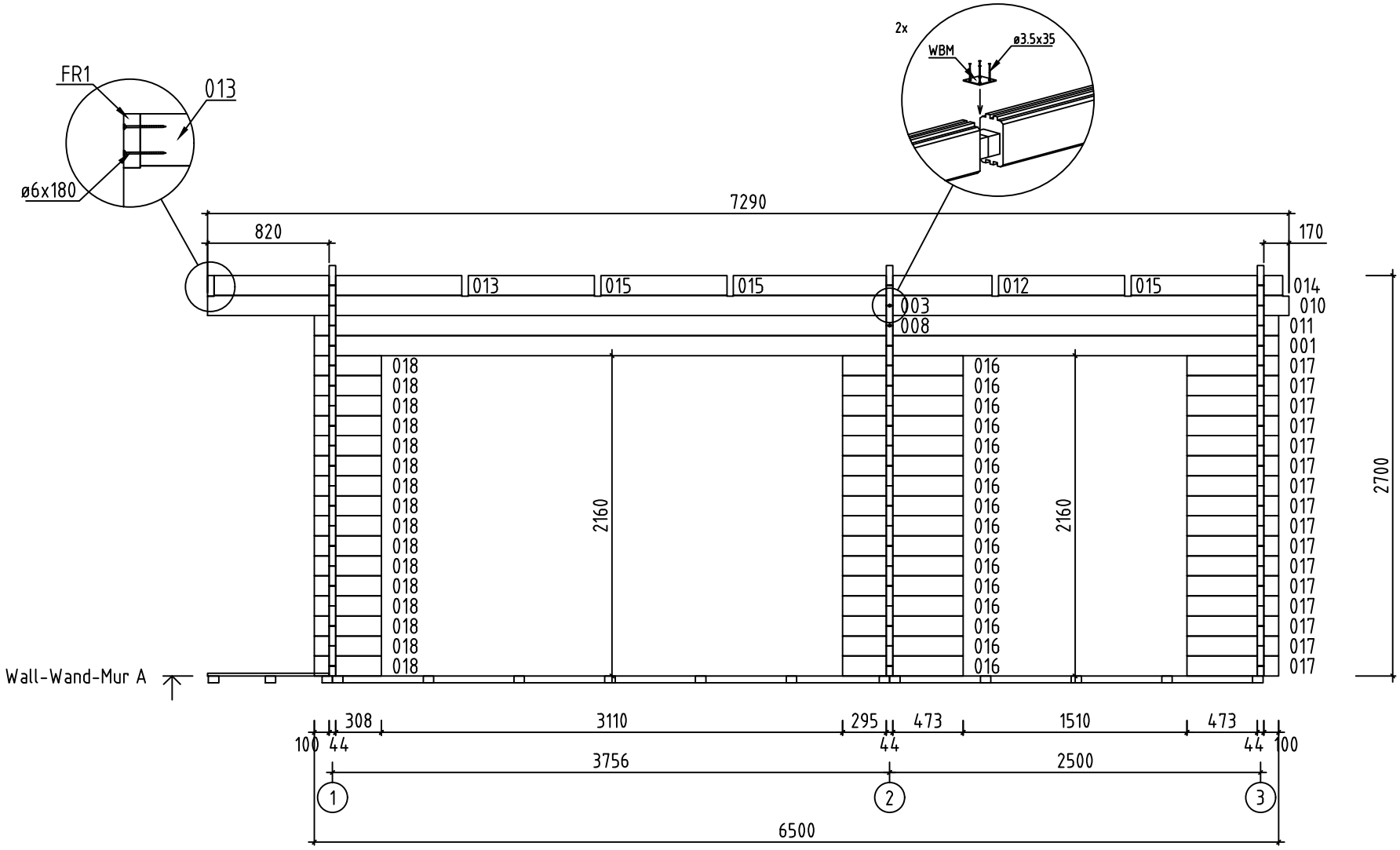

Name-Name-Nom 4424720	Page-Seite-Page 7
View-Aussicht-Vue Wall-Wand-Mur A	Scale-Maßstab-Echelle 1:40
Material-Material-Matériel 44x135	Date-Datum-Date 06.09.2021
Drafter-Zeichner-Rédacteur EJ	File

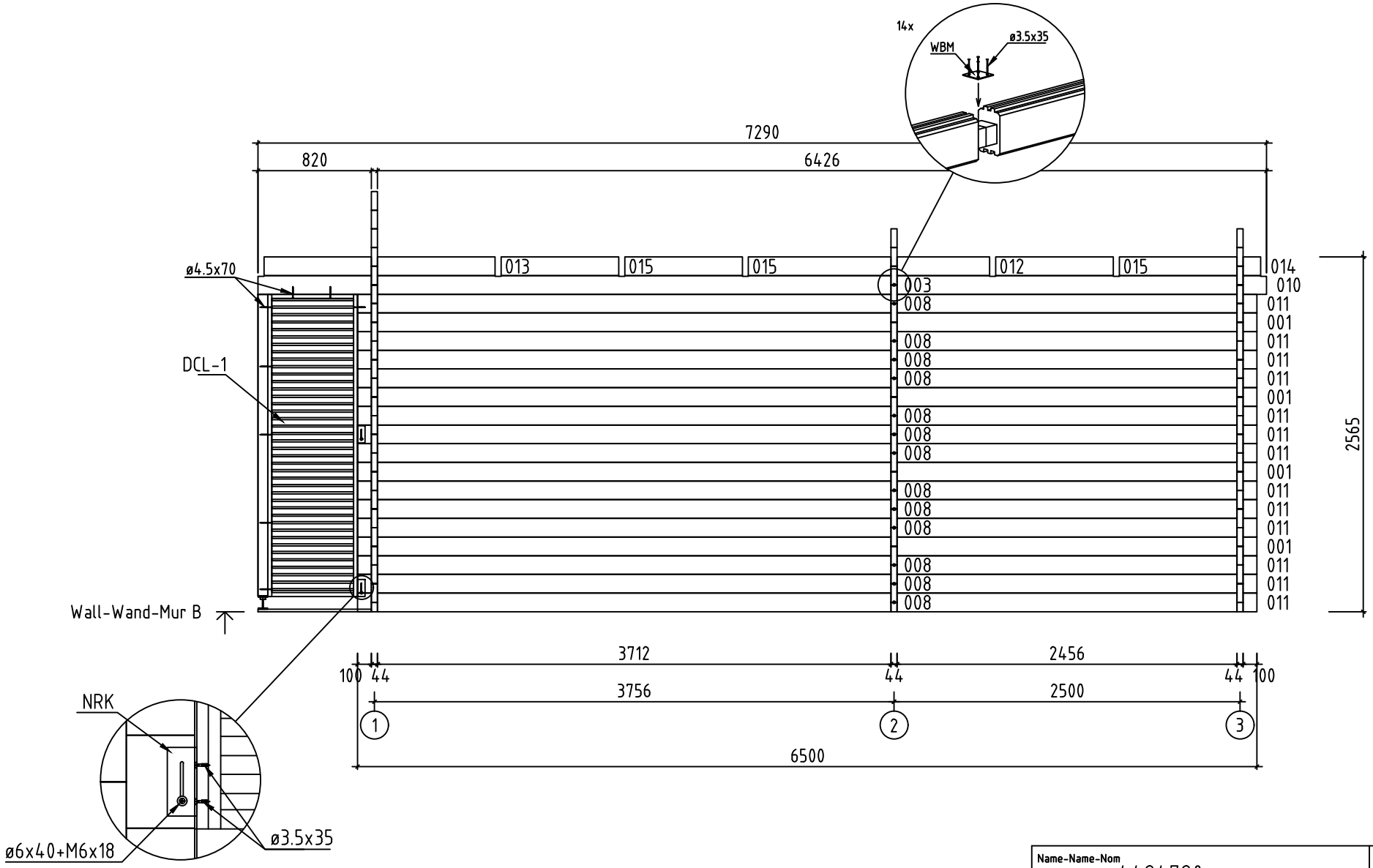

Name-Name-Nom 4424720	Page-Seite-Page 8
View-Aussicht-Vue Wall-Wand-Mur B	Scale-Maßstab-Echelle 1:40
Material-Material-Matériel 44x135	Date-Datum-Date 06.09.2021
Drafter-Zeichner-Rédacteur EJ	File

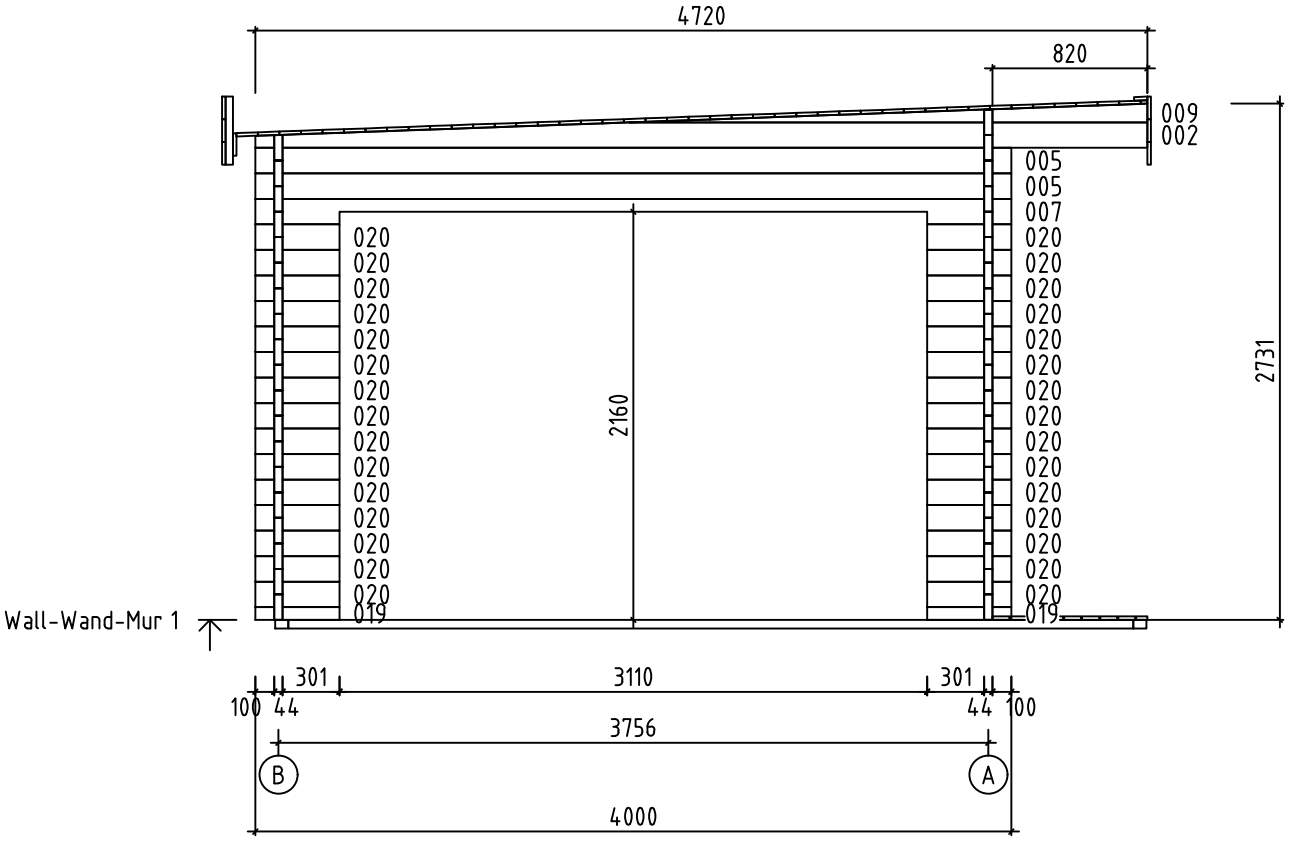

Name-Name-Nom 4424720	Page-Seite-Page 9
View-Aussicht-Vue Wall-Wand-Mur 1	Scale-Maßstab-Echelle 1:40
Material-Material-Matériel 44x135	Date-Datum-Date 06.09.2021
Drafter-Zeichner-Rédacteur EJ	File

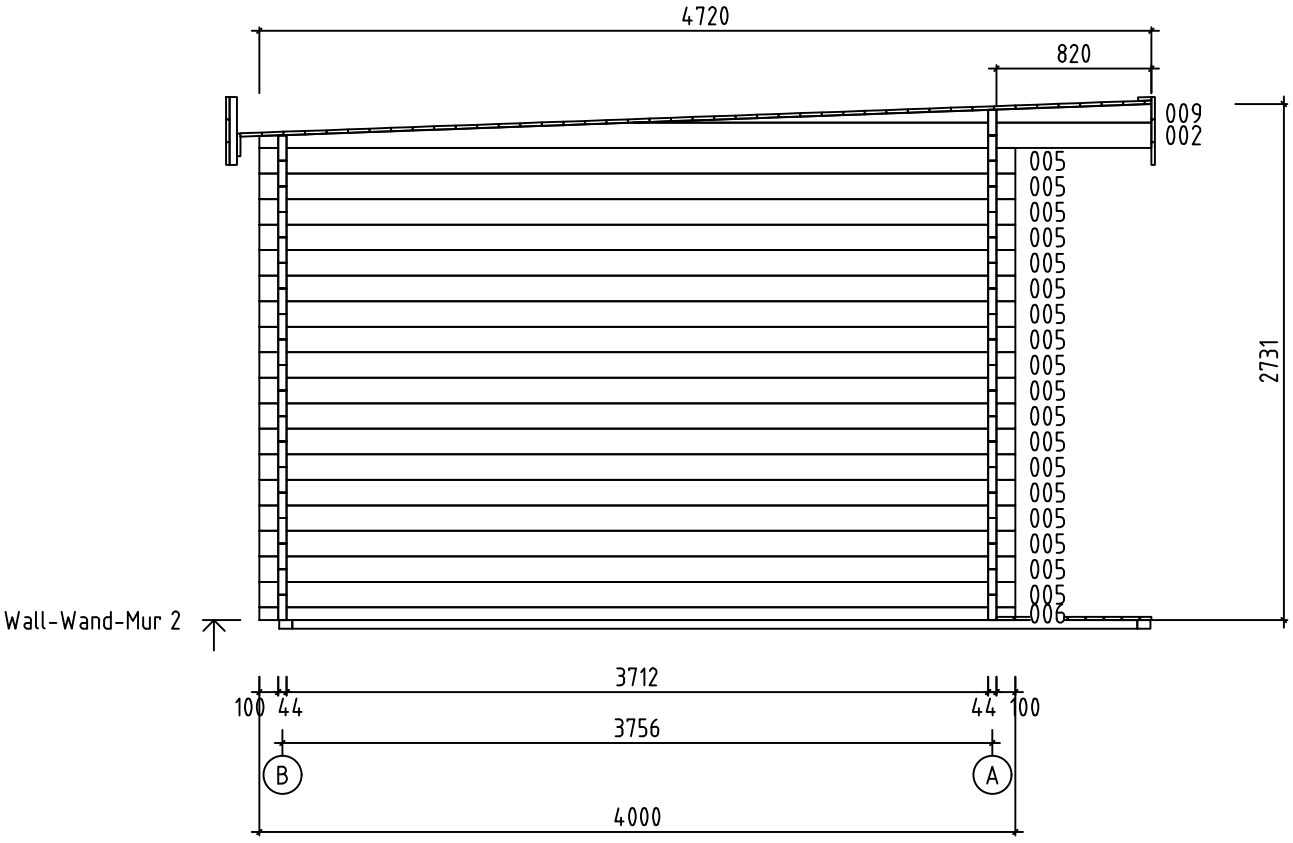

Name-Name-Nom 4424720	Page-Seite-Page 10
View-Aussicht-Vue Wall-Wand-Mur 2	Scale-Maßstab-Echelle 1:40
Material-Material-Matériel 44x135	Date-Datum-Date 06.09.2021
Drafter-Zeichner-Rédacteur EJ	File

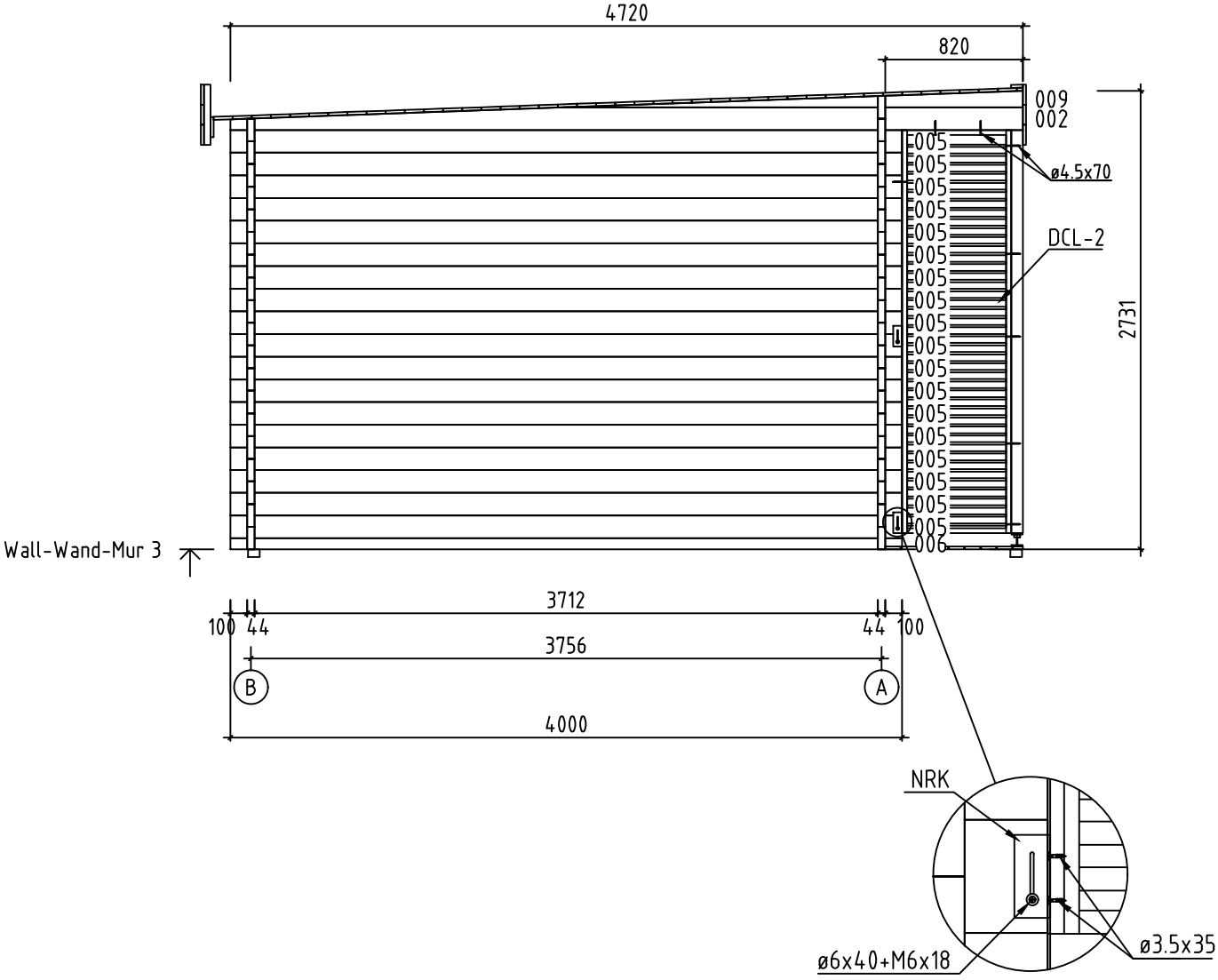

Name-Name-Nom 4424720	Page-Seite-Page 11
View-Aussicht-Vue Wall-Wand-Mur 3	Scale-Maßstab-Echelle 1:40
Material-Material-Matériel 44x135	Date-Datum-Date 06.09.2021
Drafter-Zeichner-Rédacteur EJ	File

Pos	4424720 Piece list - Stückliste - Liste des pieces	Q.	P (mm)	L (mm)
001	100 3712 2456 100	5	44x135	6500
003	820 3712	2	44x135	4598
004	100 SPARE BEAM-ERZATZBOHLE-FAISCEAU DE RECHANGE	1	44x135	4000
005	100 3712 100	38	44x135	4000
006	100 3712 100	2	44x68	4000
007	100 3712 100	1	44x135	4000
008	100 3712	14	44x135	3878
010	2456 170	2	44x135	2692
011	2456 100	14	44x135	2622
012	1031 669	2	44x135	1744
013	777 850	2	44x135	1671
014	850 127	2	44x135	1021
015		6	44x135	851
016	295 473	16	44x135	811
017	473 100	16	44x135	617
018	100 308	16	44x135	452
019	100 301	2	44x68	445
020	100 301	30	44x135	445
W1-1	234 2° 4720 009 002	1		
W2-1	234 2° 4720 009 002	1		
W3-1	234 2° 4720 009 002	1		
FBI1	FOUNDATION - FUNDAMENT - FONDATION (IMM)	2	70x45	4593
FBI5	FOUNDATION - FUNDAMENT - FONDATION (IMM)	15	70x45	4470
FBI2	FOUNDATION - FUNDAMENT - FONDATION (IMM)	2	70x45	2517
FBI4	FOUNDATION - FUNDAMENT - FONDATION (IMM)	1	70x45	557

Name-Name-Nom 4424720	Date-Datum-Date 06.09.2021	Page-Seite-Page 1/4

Pos	4424720 Piece list - Stückliste - Liste des pieces	Q.	P (mm)	L (mm)
FB13	FOUNDATION - FUNDAMENT - FONDATION (IMM)	9	70x45	542
P2	POST - PFOSTEN - POTEAU	1	70x70	2400
P1	POST - PFOSTEN - POTEAU	1	70x70	2185
FR1	RAFTER - DACHSPARREN - CHEVRON	7	43x140	4828
F-1	FLOOR BOARDS-FUSSBODENBRETTER-LAME DE PLANCHER or-oder-ou	42+1 33+1	88x18 114x18	3706
F-2	FLOOR BOARDS-FUSSBODENBRETTER-LAME DE PLANCHER or-oder-ou	42+1 33+1	88x18 114x18	2450
R-1	ROOF BOARDS - DACHBRETTER - VOLIGES or-oder-ou	27+1 21+1	88x18 114x18	5311
R-2	ROOF BOARDS - DACHBRETTER - VOLIGES or-oder-ou	28 22	88x18 114x18	4661
R-3	ROOF BOARDS - DACHBRETTER - VOLIGES or-oder-ou	28 22	88x18 114x18	2629
R-4	ROOF BOARDS - DACHBRETTER - VOLIGES or-oder-ou	27 21	88x18 114x18	1979
T-1	TERRACE BOARDS - TERRASSENBRETTER - PLANCHER DE TERRASSE (IMM)	5+1	90x18	5020
T-2	TERRACE BOARDS - TERRASSENBRETTER - PLANCHER DE TERRASSE (IMM)	4	90x18	4633
T-3	TERRACE BOARDS - TERRASSENBRETTER - PLANCHER DE TERRASSE (IMM)	4	90x18	2487
T-4	TERRACE BOARDS - TERRASSENBRETTER - PLANCHER DE TERRASSE (IMM)	5	90x18	2101
T-5	TERRACE BOARDS - TERRASSENBRETTER - PLANCHER DE TERRASSE (IMM)	40	90x18	820
FF-1	FLOOR FILLET-FUSSBODENLEISTE - CORNIERE DE FINITION DU PLANCHER		18x35	32 m.
DCL-1	LATTICE - SICHTSCHUTZZAUN - BRISE-VUE	1	650	2186
DCL-2	LATTICE - SICHTSCHUTZZAUN - BRISE-VUE	1	650	2400
EB-1	EAVES BOARD - TRAUFBRETT - BANDEAU DE TOIT	3	18x120	1980
EB-2	EAVES BOARD - TRAUFBRETT - BANDEAU DE TOIT	4	18x120	2630
EB-3	EAVES BOARD - TRAUFBRETT - BANDEAU DE TOIT	4	18x120	4660
EB-4	EAVES BOARD - TRAUFBRETT - BANDEAU DE TOIT	6	18x120	4925
EB-5	EAVES BOARD - TRAUFBRETT - BANDEAU DE TOIT	3	18x120	5310

Pos	4424720 Piece list - Stückliste - Liste des pieces	Q.	P (mm)	L (mm)
ES-1	ROOF EDGE REINFORCEMENT - DACHRANDVERSTÄRKUNG - CORNIERE DE RENFORT DE BORD DE TOIT	10	30x40	310
ES-2	ROOF EDGE REINFORCEMENT - DACHRANDVERSTÄRKUNG - CORNIERE DE RENFORT DE BORD DE TOIT	10	30x40	360
SS-1	STORM PROTECTION - STURMLEISTE - LATTE ANTI-TEMPETE	2	18x35	2460
SS-2	STORM PROTECTION - STURMLEISTE - LATTE ANTI-TEMPETE	2	18x35	2595
GS-1	ROOFING FELT FILLET - DACHPAPPENLEISTE - BAGUETTE DE FIXATION DU FEUTRE BITUMEUX	2	18x70	3645
GS-2	ROOFING FELT FILLET - DACHPAPPENLEISTE - BAGUETTE DE FIXATION DU FEUTRE BITUMEUX	2	18x70	4770
HS1	SCREW FOR WALLBEAMS CONNECTING METAL - SCHRAUBE FÜR WANDBOHLEN BEFESTIGUNG METALLE -VIS POUR PATTE D'ASSEMBLAGE	68	ø3.5x35	
HS	SCREW FOR SLIDING WALL TIE (NRK) - SCHRAUBE FÜR SCHIEBEREGLER FÜR WAND (NRK) - VIS POUR EQUERRE MÉTALLIQUE DE FIXATION DU PARAVENT (NRK)	8	ø3.5x35	
HS	SCREW FOR EAVES BOARDS (EB) - SCHRAUBE FÜR TRAUFBRETTER (EB) - VIS DE FIXATION POUR BANDEAU DE TOIT (EB)	148	ø4.5x50	
HS	SCREW FOR POST HEIGHT ADJUSTMENT (PR) - SCHRAUBE FÜR REGULIERUNGSSCHRAUBE FÜR PFOSTEN (PR)- VIS DE FIXATION DE SUPPORT RÉGLABLE DE POTEAU (PR)	16	ø4.5x50	
HS	SCREW FOR ROOFING FELT FILLET (GS) - SCHRAUBE FÜR DACHPAPPEN-LEISTE (GS) - VIS POUR BAGUETTE FIXATION FEUTRE BITUMEUX (GS)	36	ø4.5x50	
HS	SCREW FOR ROOF EDGE REINFORCEMENT - SCHRAUBEN FÜR DACHRANDVERSTÄRKUNG - VIS POUR RENFORT DE BORD DE TOIT	36	ø4.5x70	
HS	SCREW FOR LATTICE (DCL) - SCHRAUBE FÜR SICHTSCHUTZZAUN (DCL) - VIS POUR TREILLIS (DCL)	16	ø4.5x70	
HS	SCREW FOR POST (P) - SCHRAUBE FÜR PFOSTEN (P) - VIS DE FIXATION DES POTEAUX (P)	4	ø4.5x70	
HS	SCREW FOR EAVES BOARDS (EB) - SCHRAUBE FÜR TRAUFBRETTER (EB) - VIS DE FIXATION POUR BANDEAU DE TOIT (EB)	18	ø4.5x90	
HS	SCREW FOR 1. WALL BEAM - SCHRAUBE FÜR 1. BOHLENREIHE - VIS DE FIXATION DES FONDATIONS	10	ø5x120	
HS	SCREW FOR FUNDAMENT (FBI) - SCHRAUBE ZUR BEFESTIGUNG FUNDAMENT (FBI) - VIS POUR FONDATION (FBI)	92	ø5x120	
HS	SCREW FOR GABLE - SCHRAUBE FÜR GIEBEL - VIS POUR FIXATION DES PIGNONS	9	ø5x120	
HS	SCREW FOR 1. WALL BEAM - SCHRAUBE FÜR 1. BOHLENREIHE - VIS DE FIXATION DES FONDATIONS	6	ø6x160	
HS	SCREW FOR RAFTER (FR) - SCHRAUBE ZUR BEFESTIGUNG DACHSPARREN (FR) - VIS POUR CHEVRON (FR)	15	ø6x180	
HS	SCREW FOR SLIDING WALL TIE (NRK) - SCHRAUBE FÜR SCHIEBEREGLER FÜR WAND (NRK) - VIS POUR EQUERRE MÉTALLIQUE DE FIXATION DU PARAVENT (NRK)	4	ø6x50	
HS	SCREW FOR STORM PROTECTION - SCHRAUBE FÜR STURMLEISTE - VIS POUR LAME ANTI-TEMPETE	12	ø6x50	
HB	HAMMER BLOCK - SCHLAGHOLZ - CALLE DE FRAPPE	2		
NF	ZN NAIL FOR ROOF - ZN NÄGEL FÜR DACHBRETTER - POINTE POUR TOIT	630	ø2.5x60	
NF	ZN NAIL FOR FLOOR - ZN NÄGEL FÜR FUSSBODENBRETTER - CLOUS POUR PLANCHER	530	ø2.5x60	

Pos	4424720 Piece list - Stückliste - Liste des pieces	Q.	P (mm)	L (mm)
NF	NAIL FOR TERRACE - NÄGEL FÜR TERRASSENBRETTER - POINTE POUR PLANCHER DE TERRASSE	520	ø2.5x60	
NF	ZN NAIL FOR FLOOR FILLETS - ZN NÄGEL FÜR FUSSBODENLEISTEN - POINTE POUR PANNEAUX DE PLANCHER	58	ø2x40	
SM6	PLAIN WASHER FOR SLIDING WALL TIE (NRK) - UNTERLEGSCHEIBE FÜR WAND SCHIEBEREGLER (NRK) - RONDELLE POUR SABOT MÉTALLIQUE (NRK)	4	M6x18	
SM6	WASHER FOR STORM PROTECTION - DICHTSCHEIBE FÜR STURMLEISTE - RONDELLE POUR LAME ANTI-TEMPETE	12	M6x18	
WB50	WALLBEAMS CONNECTING METAL - WANDBOHLEN BEFESTIGUNG METALLE -PATTE D'ASSEMBLAGE	17	50x50	
NRK	SLIDING WALL TIE - SCHIEBEREGLER FÜR WAND - EQUERRE MÉTALLIQUE DE FIXATION DU PARAVENT	4	35x35x130	
PR	POST HEIGHT ADJUSTMENT - REGULIERUNGSSCHRAUBE FÜR PFOSTEN - SUPPORT RÉGLABLE DE POTEAU	2		
	DOOR-TÜR-PORTE, AST PRE R 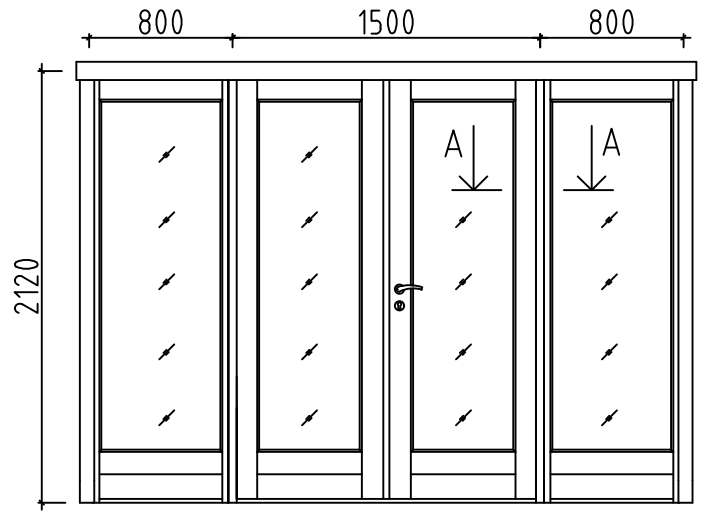 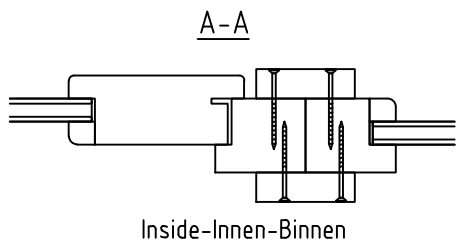 	2	3100x2120	
	DOOR-TÜR-PORTE, AST PRE R 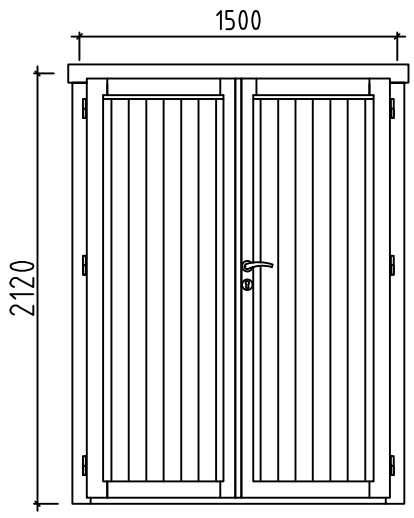 	1	1500x2120	

Name-Name-Nom 4424720	Date-Datum-Date 06.09.2021	Page-Seite-Page 4/4