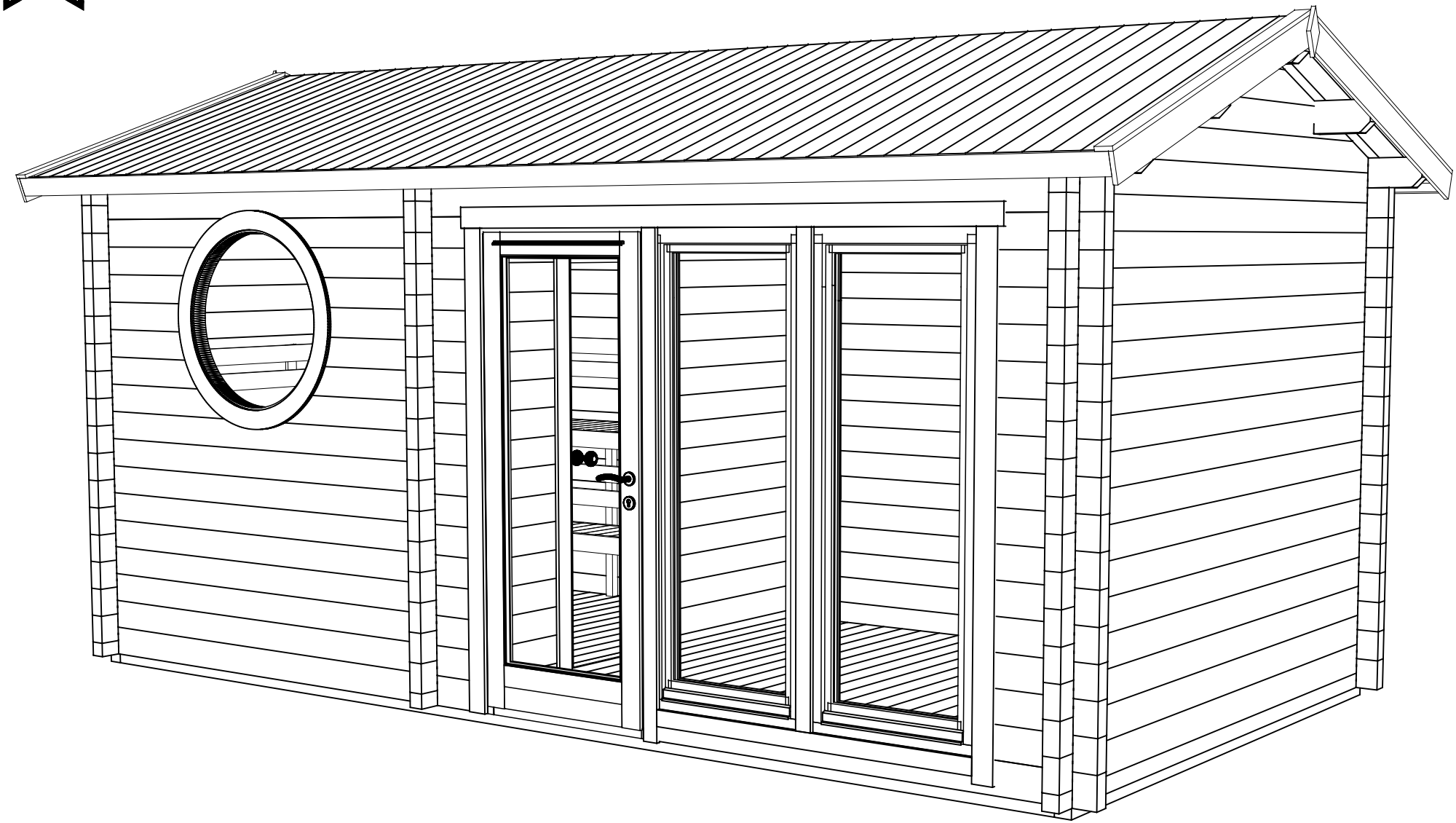

Model	7016560	Seite/Page	1
Zeichnung/Drawing	3D	Maßstab/Scale	
Profil/Profile	70x135	Datum/Date	11.01.2024
Zeichner/Drafter	SRM	File	7016560.dwg

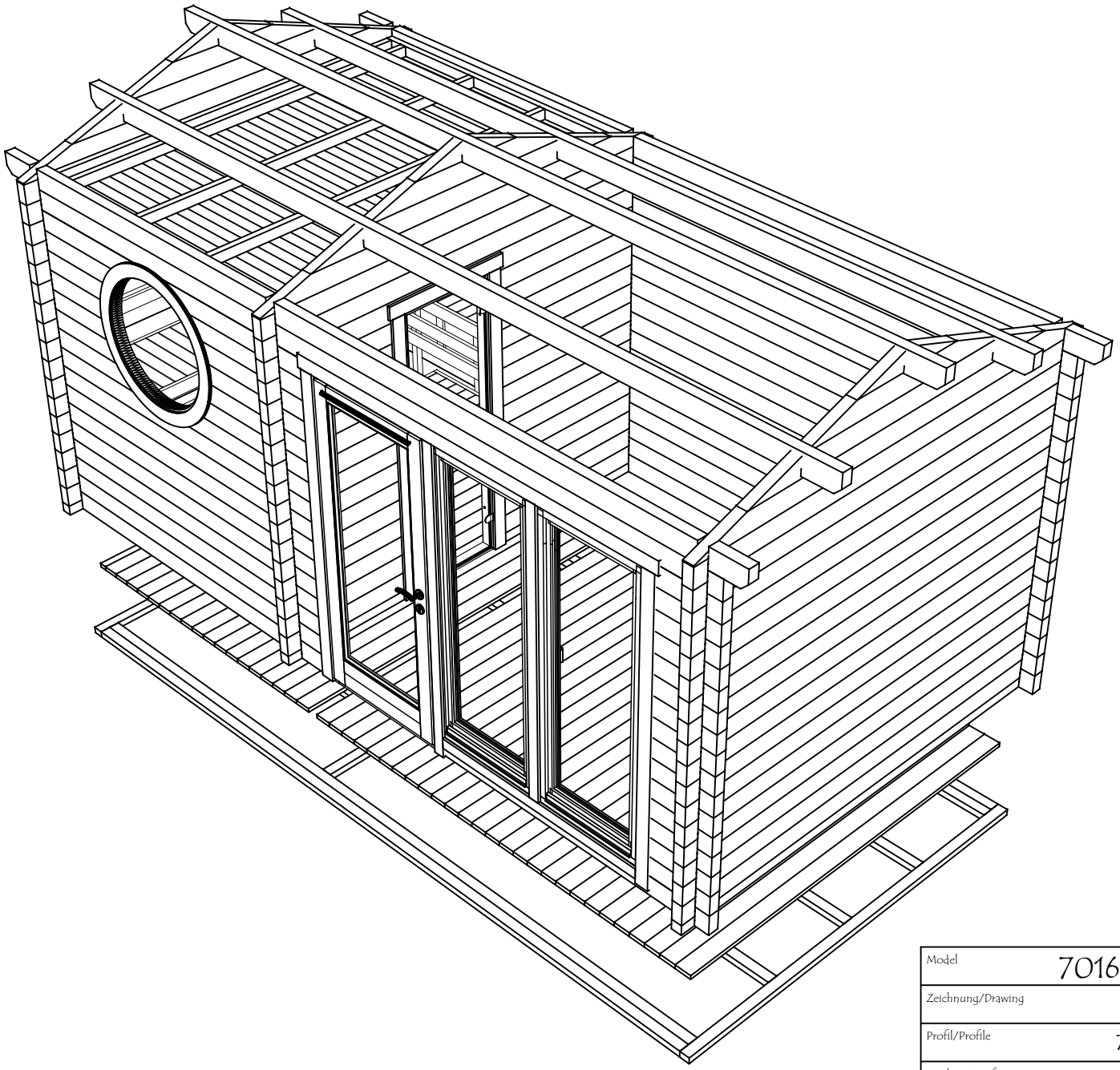

Model	7016560	Seite/Page	2
Zeichnung/Drawing	3D	Maßstab/Scale	
Profil/Profile	70x135	Datum/Date	11.01.2024
Zeichner/Drafter	SRM	File	7016560.dwg

H = 1.700 m
TOTAL: 14.09 m2

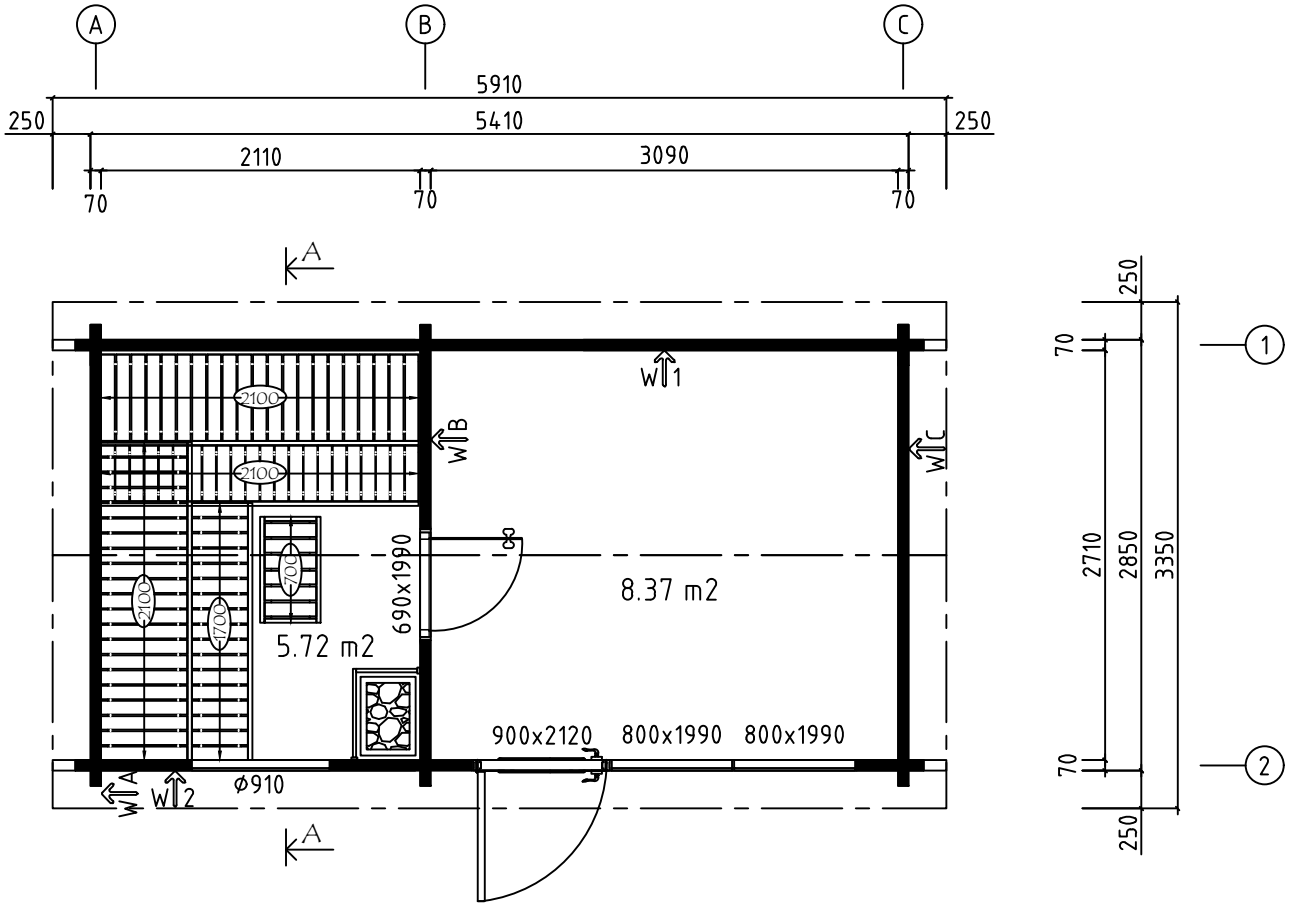

Wir empfehlen, die Länge der Ofenschutz auf eine geeignete Länge zu kürzen.
Beachten Sie die Mindestsicherheitsabstände im Anleitung!
We recommend cutting the lengths of the heater protection details to a suitable length. Pay attention to the minimum safety distances in the heater manual!

Model	7016560	Seite/Page	3
Zeichnung/Drawing	GRUNDPLAN - GROUNDPLAN	Maßstab/Scale	1:50
Profil/Profile	70x135	Datum/Date	11.01.2024
Zeichner/Drafter	SRM	File	7016560.dwg

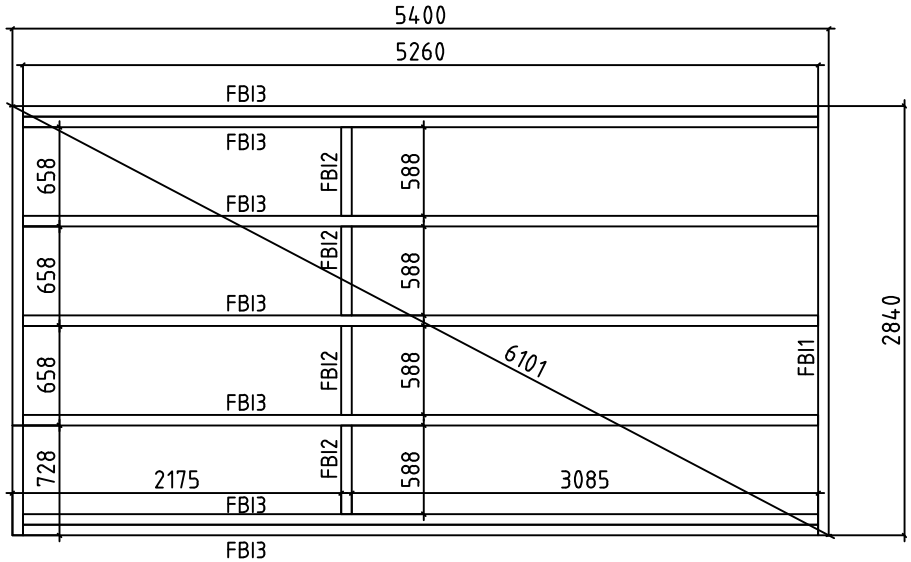

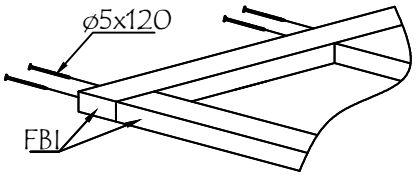

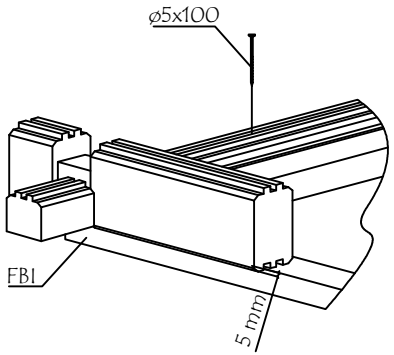

Model	7016560	Seite/Page	4
Zeichnung/Drawing FUNDAMENTHOLZ (1MM) - FOUNDATION BEAM (1MM)		Maßstab/Scale	1:50
Profil/Profile	70x45	Datum/Date	11.01.2024
Zeichner/Drafter	SRM	File	7016560.dwg

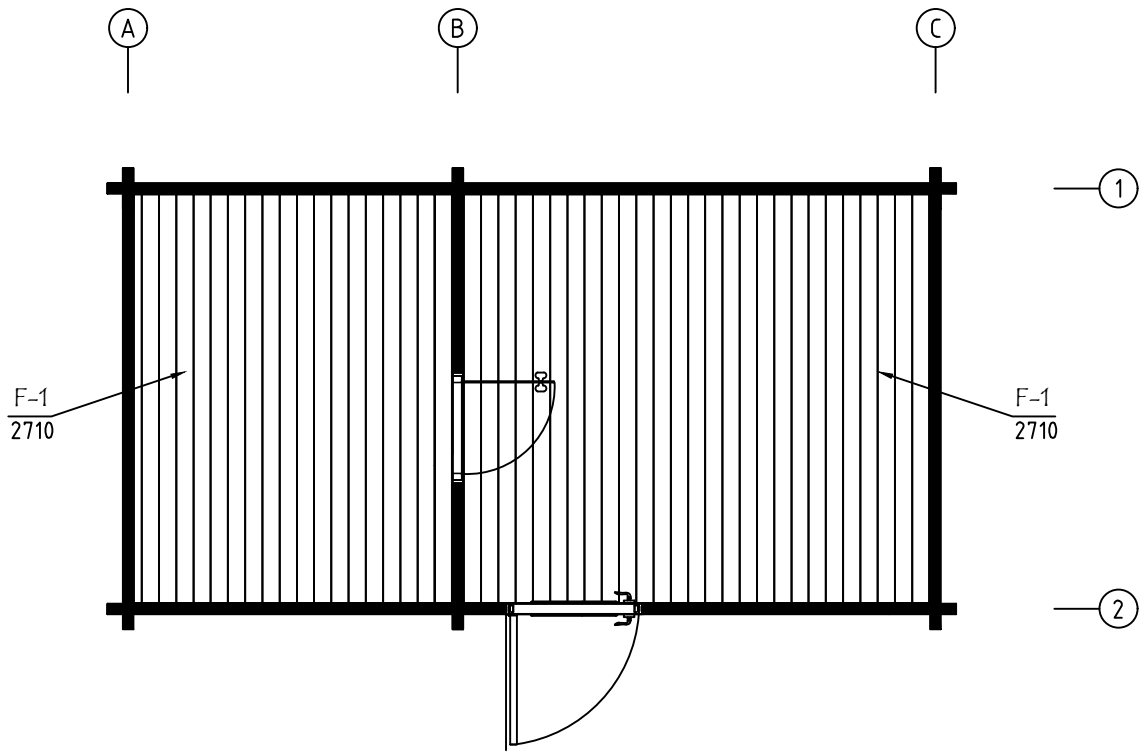

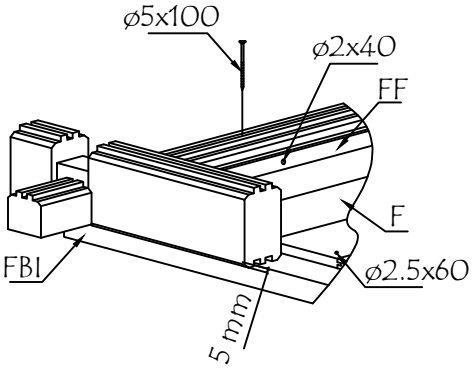

Model	7016560	Seite/Page	5
Zeichnung/Drawing	FUSSBODENBRETTER-FLOOR BOARDS	Maßstab/Scale	1:50
Profil/Profile	114x28	Datum/Date	11.01.2024
Zeichner/Drafter	SRM	File	7016560.dwg

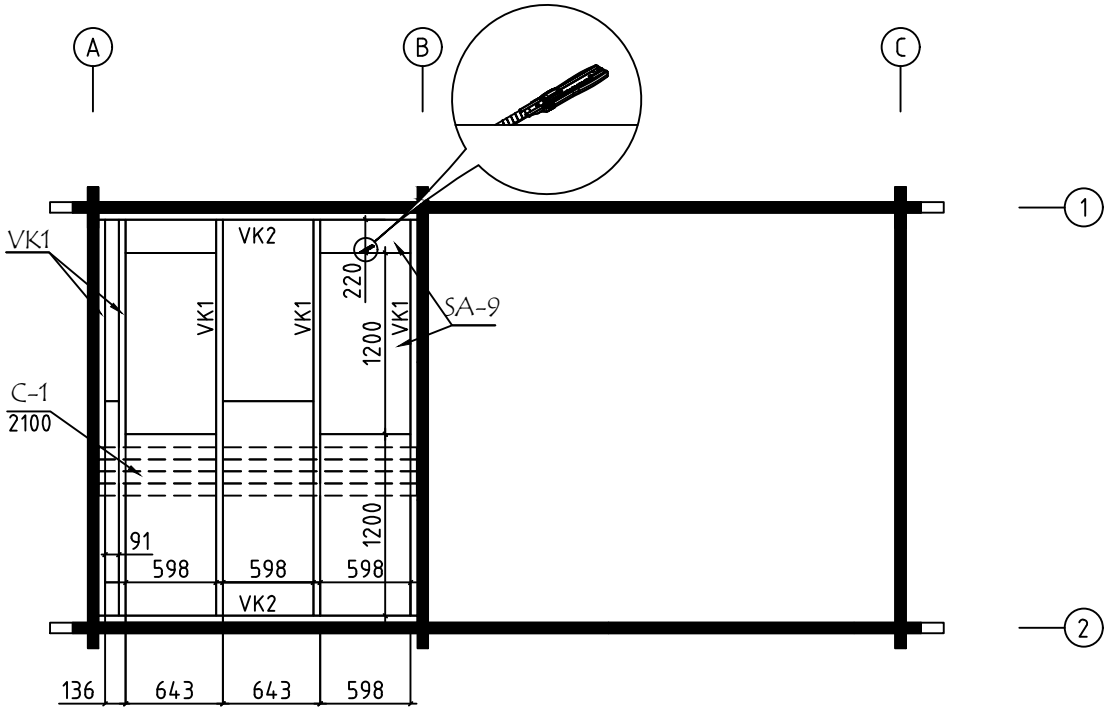

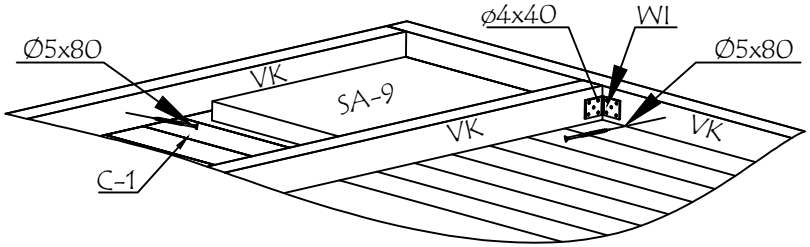

Model	7016560	Seite/Page	6
Zeichnung/Drawing SAUNA DECKENBRETTER-CEILING BOARDS		Maßstab/Scale	1:50
Profil/Profile	80x15 / 45x70	Datum/Date	11.01.2024
Zeichner/Drafter	SRM	File	7016560.dwg

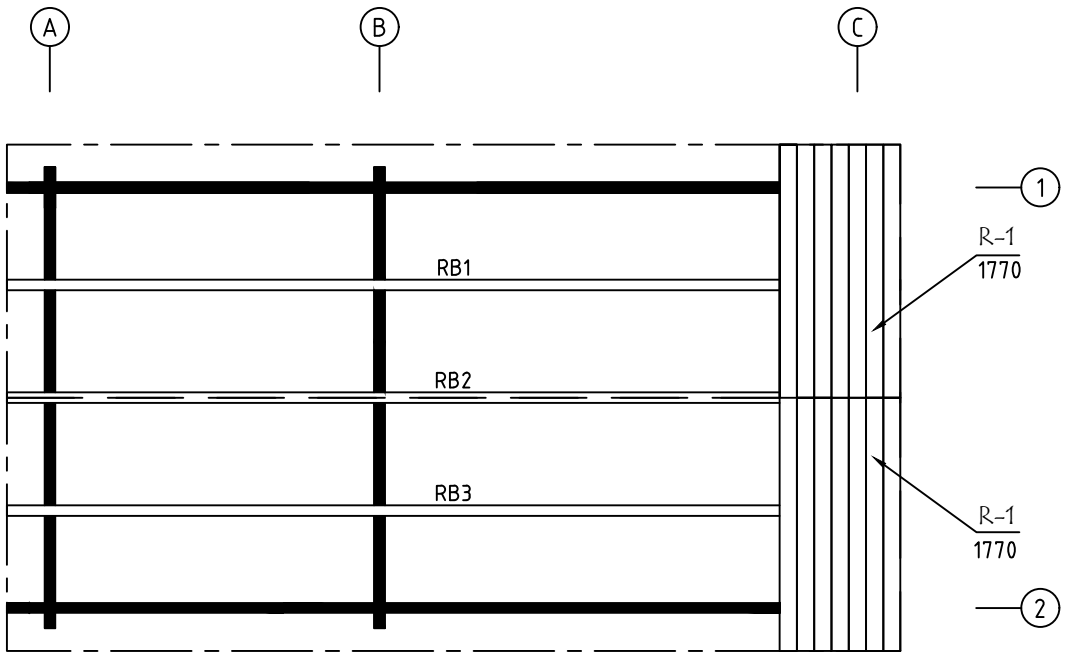

Model	7016560	Seite/Page	7
Zeichnung/Drawing	DACHBRETTER - ROOF BOARDS	Maßstab/Scale	1:50
Profil/Profile	88x18 oder-or 114x18 / 70x140	Datum/Date	11.01.2024
Zeichner/Drafter	SRM	File	7016560.dwg

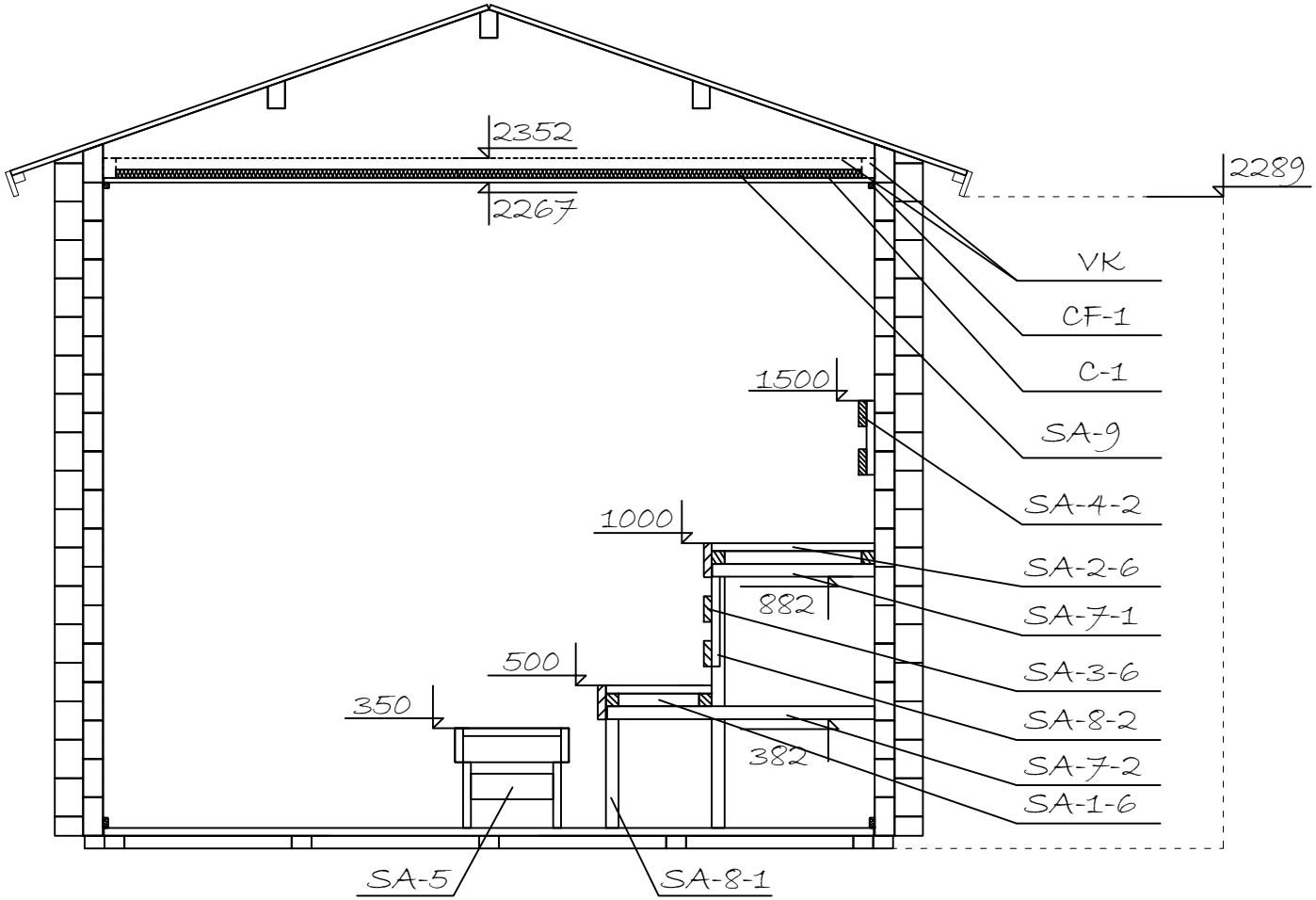

Model	7016560	Seite/Page	8
Zeichnung/Drawing	SCHNITT A - CUT A	Maßstab/Scale	1:50
Profil/Profile	70x135	Datum/Date	11.01.2024
Zeichner/Drafter	SRM	File	7016560.dwg

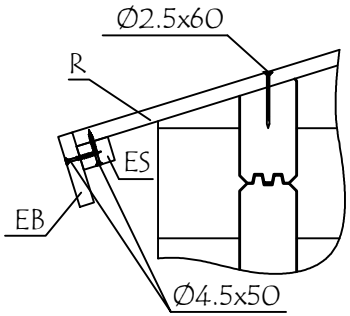

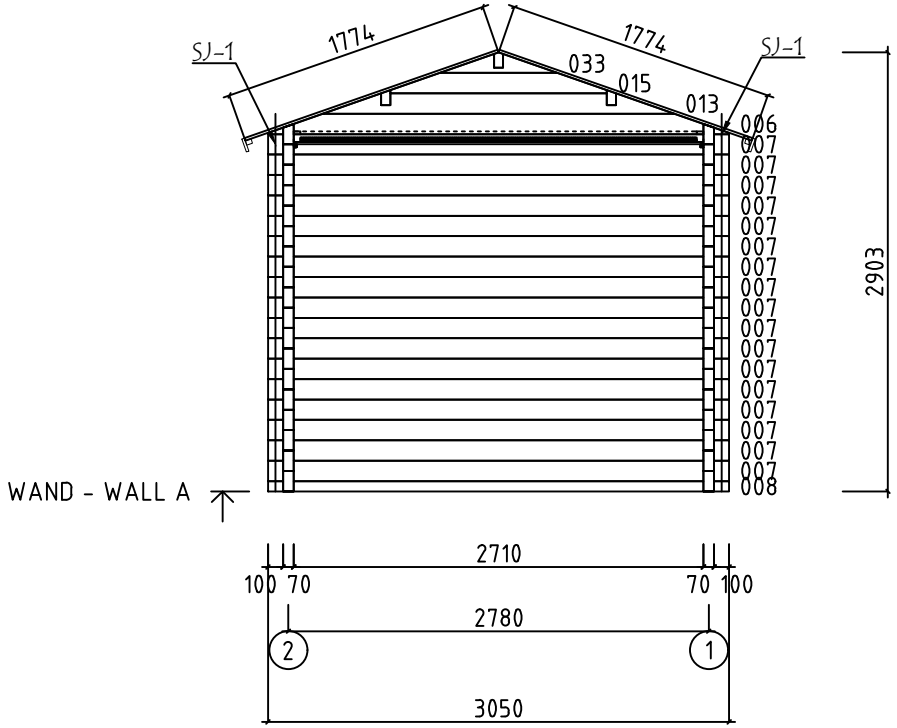

Model	7016560	Seite/Page	9
Zeichnung/Drawing	WAND - WALL A	Maßstab/Scale	1:50
Profil/Profile	70x135	Datum/Date	11.01.2024
Zeichner/Drafter	SRM	File	7016560.dwg

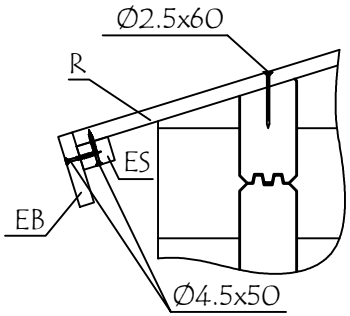

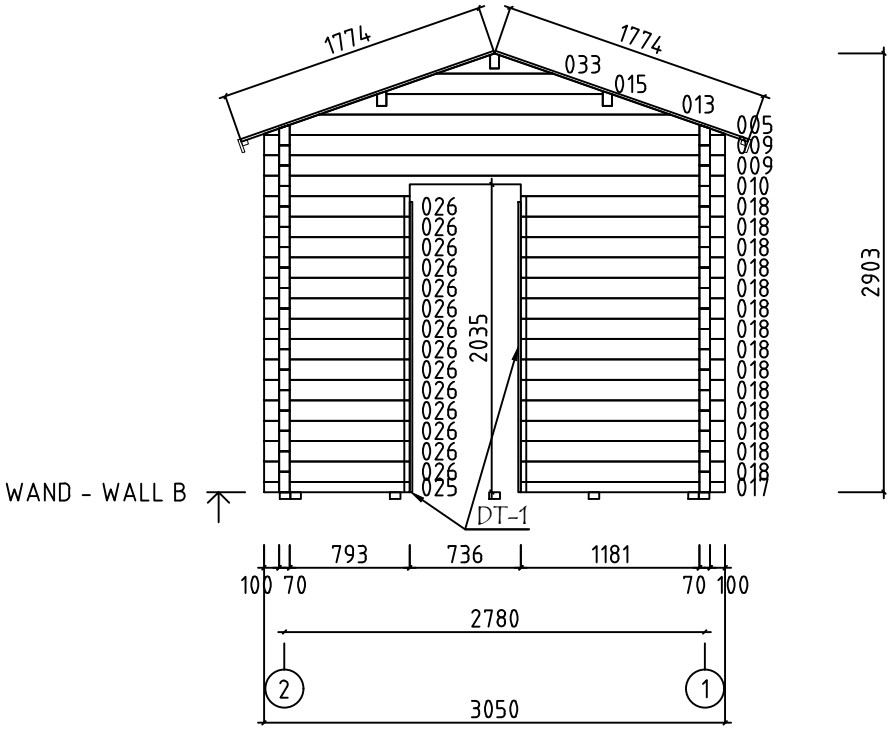

Model	7016560	Seite/Page	10
Zeichnung/Drawing	WAND - WALL B	Maßstab/Scale	1:50
Profil/Profile	70x135	Datum/Date	11.01.2024
Zeichner/Drafter	SRM	File	7016560.dwg

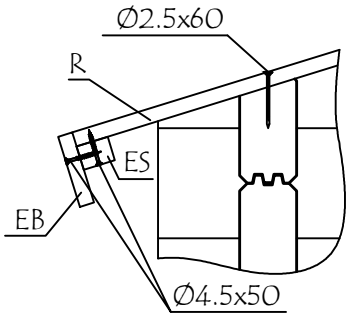

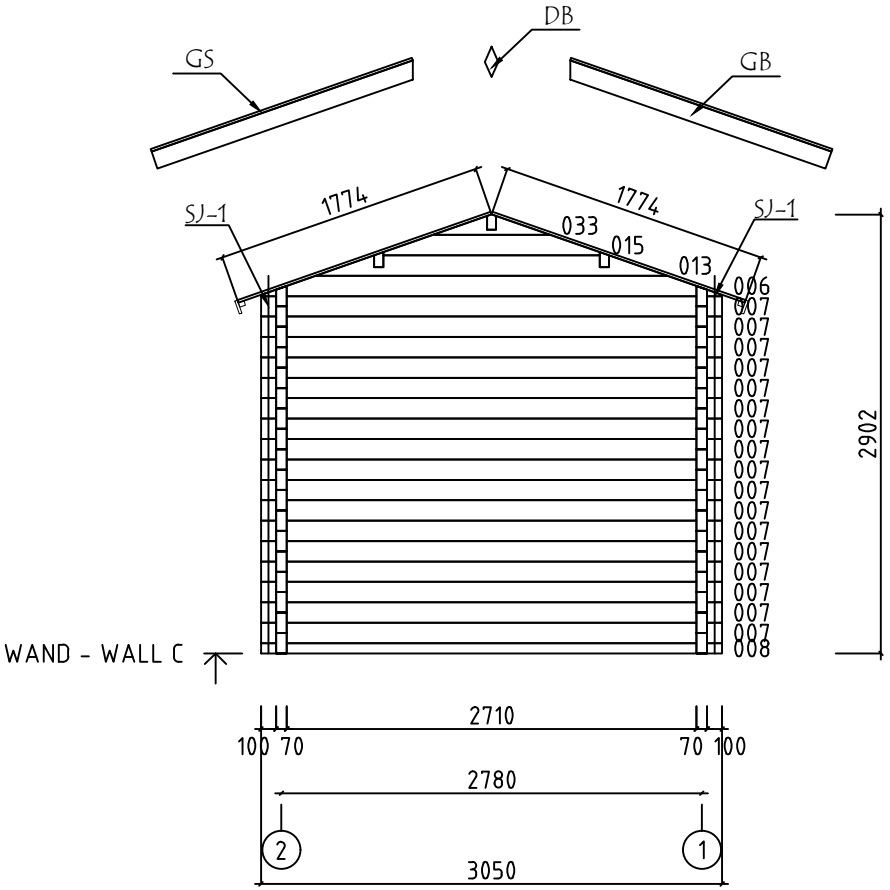

Model	7016560	Seite/Page	11
Zeichnung/Drawing	WAND - WALL C	Maßstab/Scale	1:50
Profil/Profile	70x135	Datum/Date	11.01.2024
Zeichner/Drafter	SRM	File	7016560.dwg

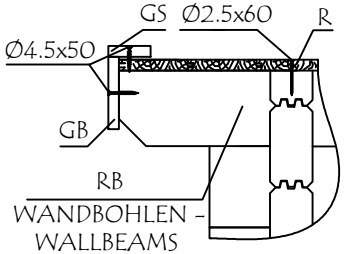

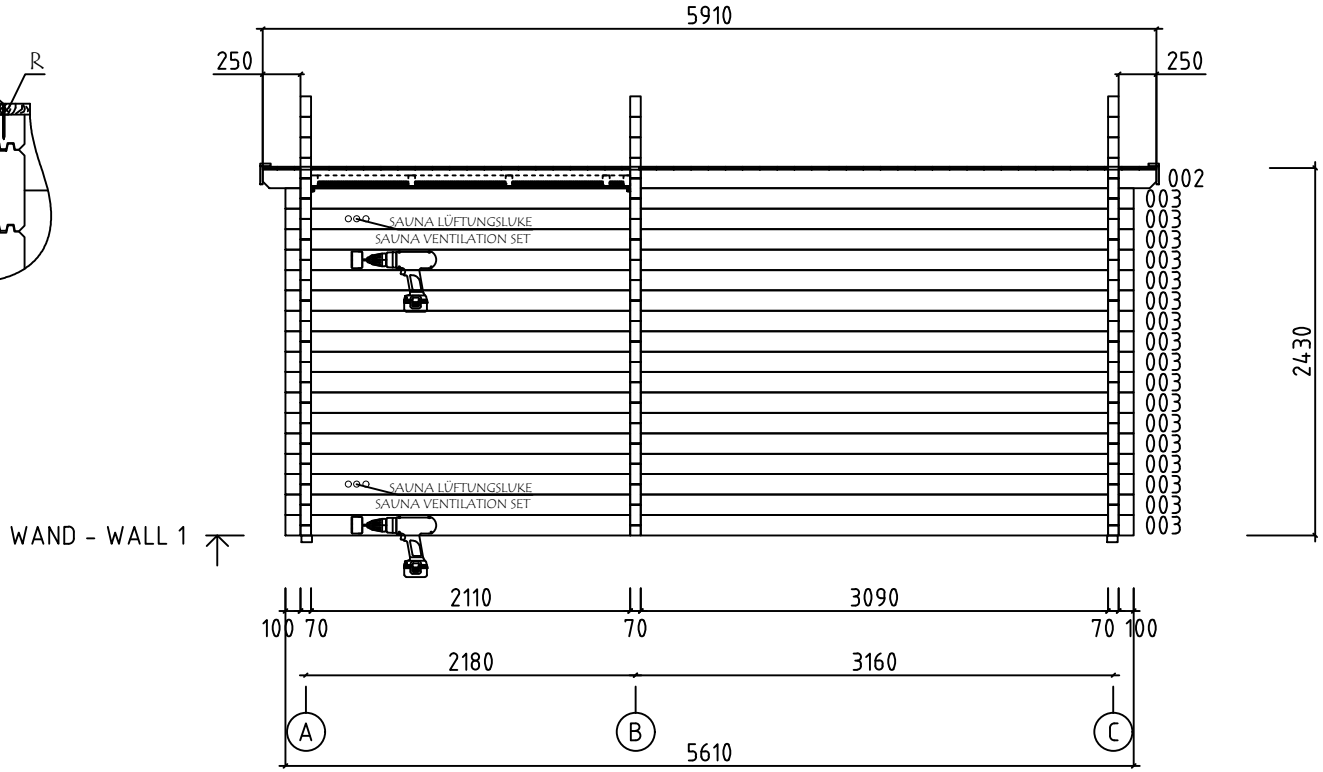

Model	7016560	Seite/Page	12
Zeichnung/Drawing	WAND - WALL 1	Maßstab/Scale	1:50
Profil/Profile	70x135	Datum/Date	11.01.2024
Zeichner/Drafter	SRM	File	7016560.dwg

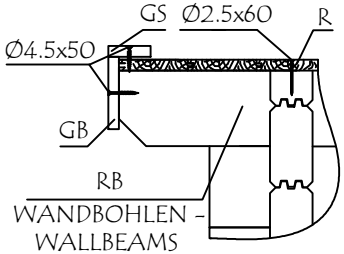

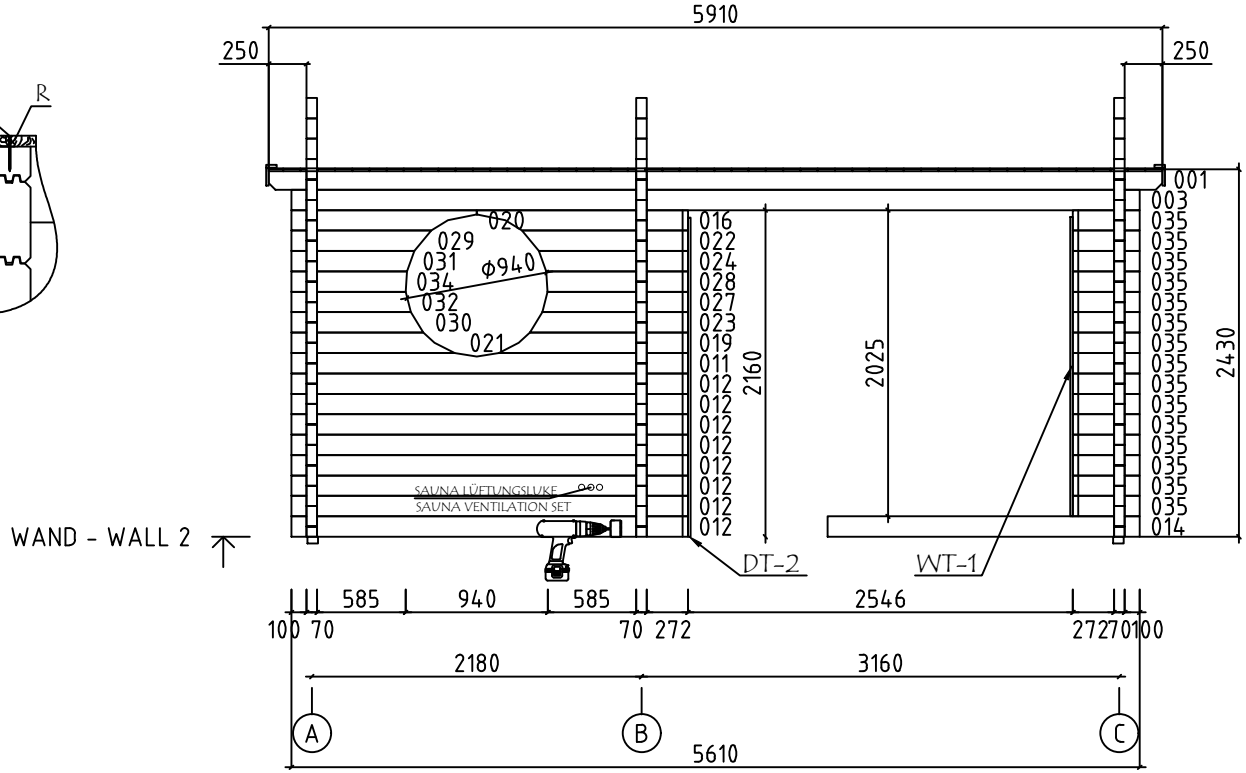

Model	7016560	Seite/Page	13
Zeichnung/Drawing	WAND - WALL 2	Maßstab/Scale	1:50
Profil/Profile	70x135	Datum/Date	11.01.2024
Zeichner/Drafter	SRM	File	7016560.dwg

Pos	Bestimmung-Specification 7016560	Stck. Pcs.	Profil Profile (mm)	Länge Length (mm)
001	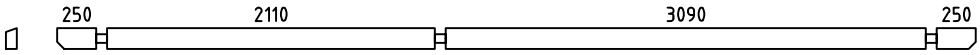	1	70x135	5910
002	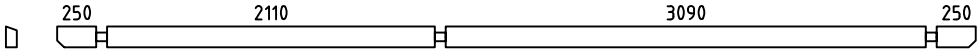	1	70x135	5910
003	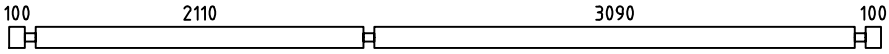	18	70x135	5610
004	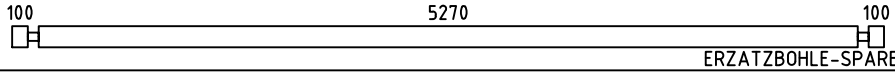 ERZATZBOHLE-SPARE BEAM	1	70x135	5610
007	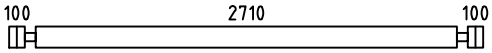	34	70x135	3050
008	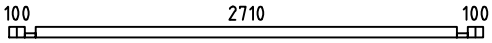	2	70x68	3050
009	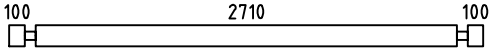	2	70x135	3050
010	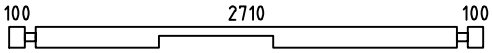	1	70x135	3050
011	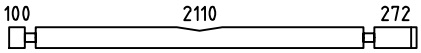	1	70x135	2622
012	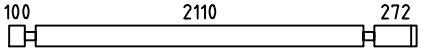	8	70x135	2622
014	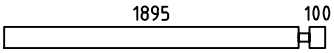	1	70x135	2065
016	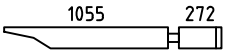	1	70x135	1397
017	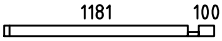	1	70x68	1351
018	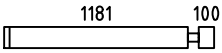	14	70x135	1351
019	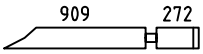	1	70x135	1251
020	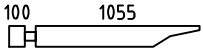	1	70x135	1225
021	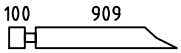	1	70x135	1079
022	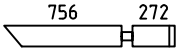	1	70x135	1098
023	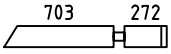	1	70x135	1045
024	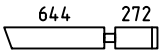	1	70x135	986
025	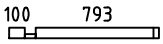	1	70x68	963
026	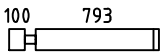	14	70x135	963
027	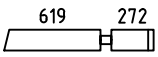	1	70x135	961

Model	7016560	Datum/Date	11.01.2024	Seite/Page	1/4

Pos	Bestimmung-Specification 7016560	Stck. Pcs.	Profil Profile (mm)	Länge Length (mm)
028	594 272	1	70x135	936
029	100 756	1	70x135	926
030	100 703	1	70x135	873
031	100 644	1	70x135	814
032	100 619	1	70x135	789
034	100 594	1	70x135	764
035	272 100	15	70x135	442
SH	SCHLAGHOLZ - HAMMER BLOCK 70 MM	2	70x135	300
WA-1 WC-1	19° 033 19° 530 015 013 006 3050	1 1	70x530	3050
WB-1	19° 033 19° 530 015 013 005 3050	1	70x530	3050
FBI3	FUNDAMENTHOLZ (IMM) - FOUNDATION BEAM (IMM)	7	70x45	5260
FBI1	FUNDAMENTHOLZ (IMM) - FOUNDATION BEAM (IMM)	2	70x45	2840
FBI2	FUNDAMENTHOLZ (IMM) - FOUNDATION BEAM (IMM)	4	70x45	588
RB1	DACHBALKEN - ROOF BEAM 250 2110 3090 250	1	70x140	5910
RB2	DACHBALKEN - ROOF BEAM 250 2110 3090 250	1	70x140	5910
RB3	DACHBALKEN - ROOF BEAM 250 2110 3090 250	1	70x140	5910
R-1	DACHBRETTER - ROOF BOARDS 88mm or-oder 114mm	104+2 136+2	114x18 88x18	1770
F-1	FUSSBODENBRETTER-FLOOR BOARDS	46+1	114x28	2710
FF-1	FUSSBODENLEISTEN FLOOR STRIPS		18x35	23.0 lfm/rm
GB1-1	GIEBELLEISTE - GABLE MOULDING	4	18x120	1830
EB2-1	TRAUFENBRETTER - EAVES BOARD	4	18x90	2955

Pos	Bestimmung-Specification 7016560	Stck. Pcs.	Profil Profile (mm)	Länge Length (mm)
ES-1	TRAUFENLEISTE - EAVES STRIPS	4	30x40	2955
GS-1	GIEBELDECKLEISTE - GABLE COVER STRIPS	4	18x70	1830
DB	GIEBELSEGMENT - GABLE DIAMOND	2	18x90	200
WT-1	FIXIRUNGSLEISTE FÜR FENSTER - FIXING FILLET FOR WINDOW	1	43x70	1980
DT-1	FIXIRUNGSLEISTE FÜR TÜR - FIXING FILLET FOR DOOR	2	43x70	1920
DT-2	FIXIRUNGSLEISTE FÜR TÜR - FIXING FILLET FOR DOOR	1	43x70	2110
SJ-1	GEWINDESTANGE M10 - TREADED ROD M10	4		2420
HS	SCHRAUBEN FÜR GIEBELSEGMENT - SCREW FOR GABLE DIAMOND / DB	4	Ø3.5x35	
HS	SCHRAUBEN FÜR GIEBELLEISTE - SCREWS FOR GABLE MOULDING / GB	24	Ø4.5x50	
HS	SCHRAUBEN FÜR TRAUFENBRETTER - SCREWS FOR EAVES BOARD / EB	24	Ø4.5x50	
HS	SCHRAUBEN FÜR TRAUFENLEISTE - SCREWS FOR EAVES STRIPS / ES	24	Ø4.5x50	
HS	SCHRAUBEN FÜR GIEBELDECKLEISTEN - SCREWS FOR GABLE COVER STRIPS / GS	24	Ø4.5x50	
HS	SCHRAUBEN FÜR 1. BOHLENREIHE - SCREWS FOR 1. WALL BEAM	6	Ø5.0x100	
HS	SCHRAUBEN FÜR FUNDAMENTHOLZ - SCREWS FOR FOUNDATION BEAM / FBI	44	Ø5.0x120	
HS	SCHRAUBEN FÜR GIEBEL - SCREW FOR GABLE / W	20	Ø5.0x120	
HS	SCHRAUBEN FÜR DACHBALKEN - SCREWS FOR ROOF BEAM / RB	9	Ø6x160	
NF	NÄGEL FÜR DACHBRETTER - NAILS FOR ROOF BOARDS / R	624	Ø2.5x60	
NF	NÄGEL FÜR FUSSBODENBRETTER - NAILS FOR FLOOR BOARDS / F	460	Ø2.5x60	
NF	NÄGEL FÜR FUSSBODENLEISTE - NAILS FOR FLOOR STRIPS / FF	50	Ø2x40	
AST_1H	FENSTER - WINDOW FESTSTEHEND/FIXED	1	⌀910	

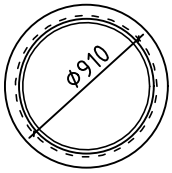

Pos	Bestimmung-Specification 7016560	Stck. Pcs.	Profil Profile (mm)	Länge Length (mm)
AST_1H	FENSTER - WINDOW FESTSTEHEND/FIXED	1	800x1990	
	DIN LINKS/LEFT HANDED	1	800x1990	
AST_PRE	TÜR - DOOR DIN LINKS/LEFT HANDED	1	900x2120	
	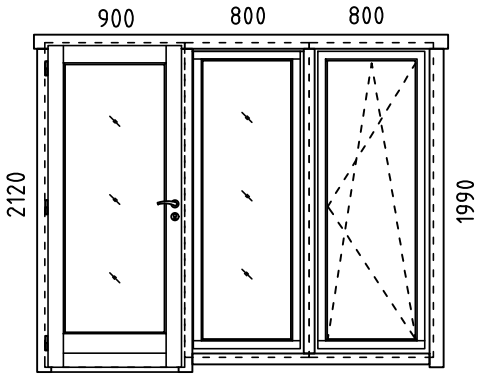			
SAUNA	TÜR - DOOR DIN RECHTS/RIGHT HANDED	1	690x1990 (700X2000)	
	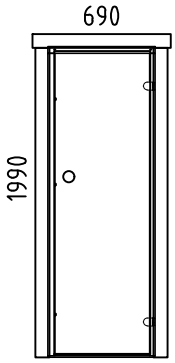			
!	SAUNAMODULE WERDEN ZUSAMMEN GELIEFERT THE SAUNA PLATFORM MODULES ARE DELIVERED TOGETHER WITH THE INSTALLATION MATERIAL			
✂	BITTE SELBER ANPASSEN (FALLS NÖTIG)! - CUT INTO LENGTH ON SITE (IF NEEDED)!			