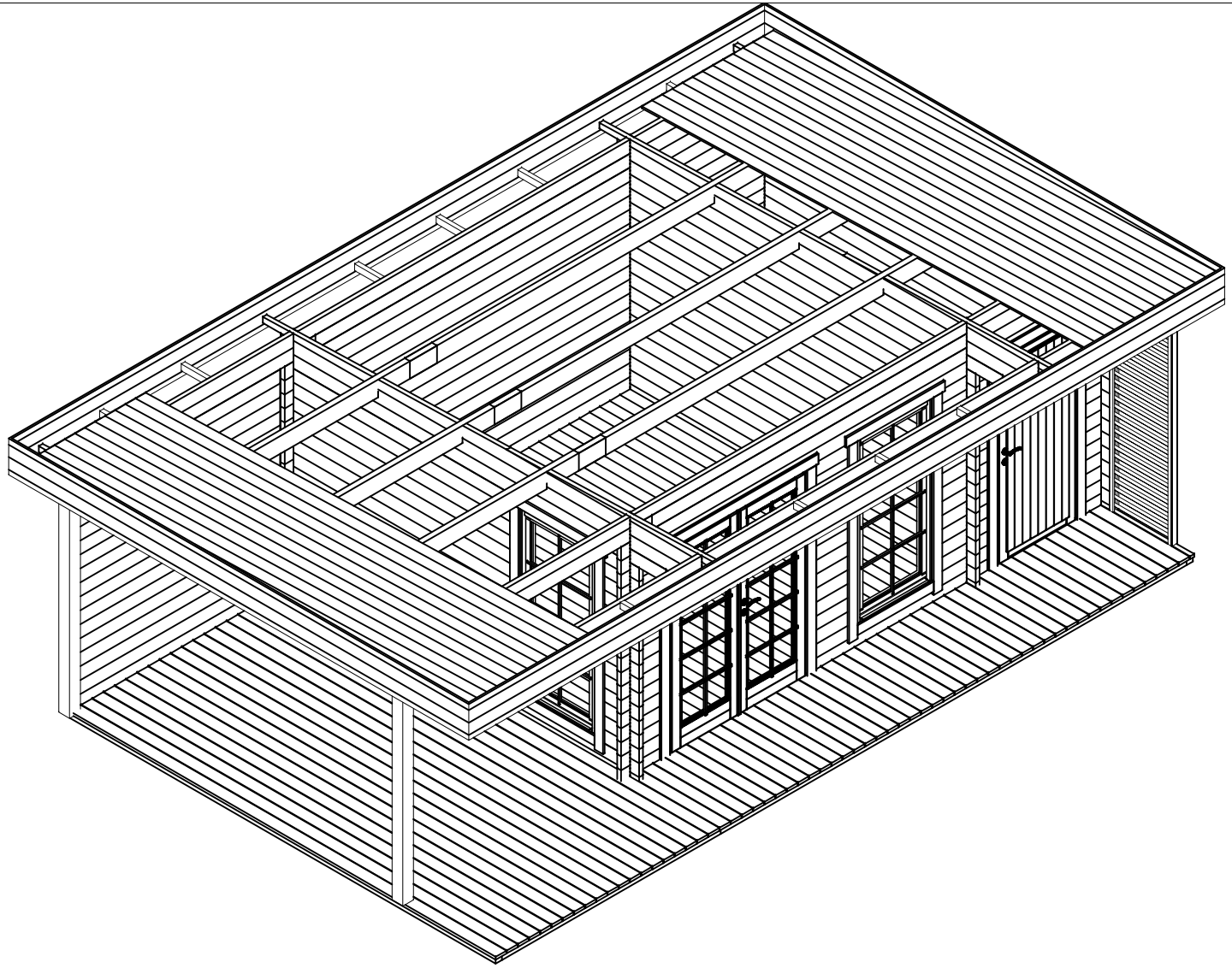

Gartenlounge Petra C mit ABSR 400x550+Terr__44		
3D		
	4.4x13.5	22.07.2025

Das Haus lässt sich auch spiegeverkehrt aufbauen.

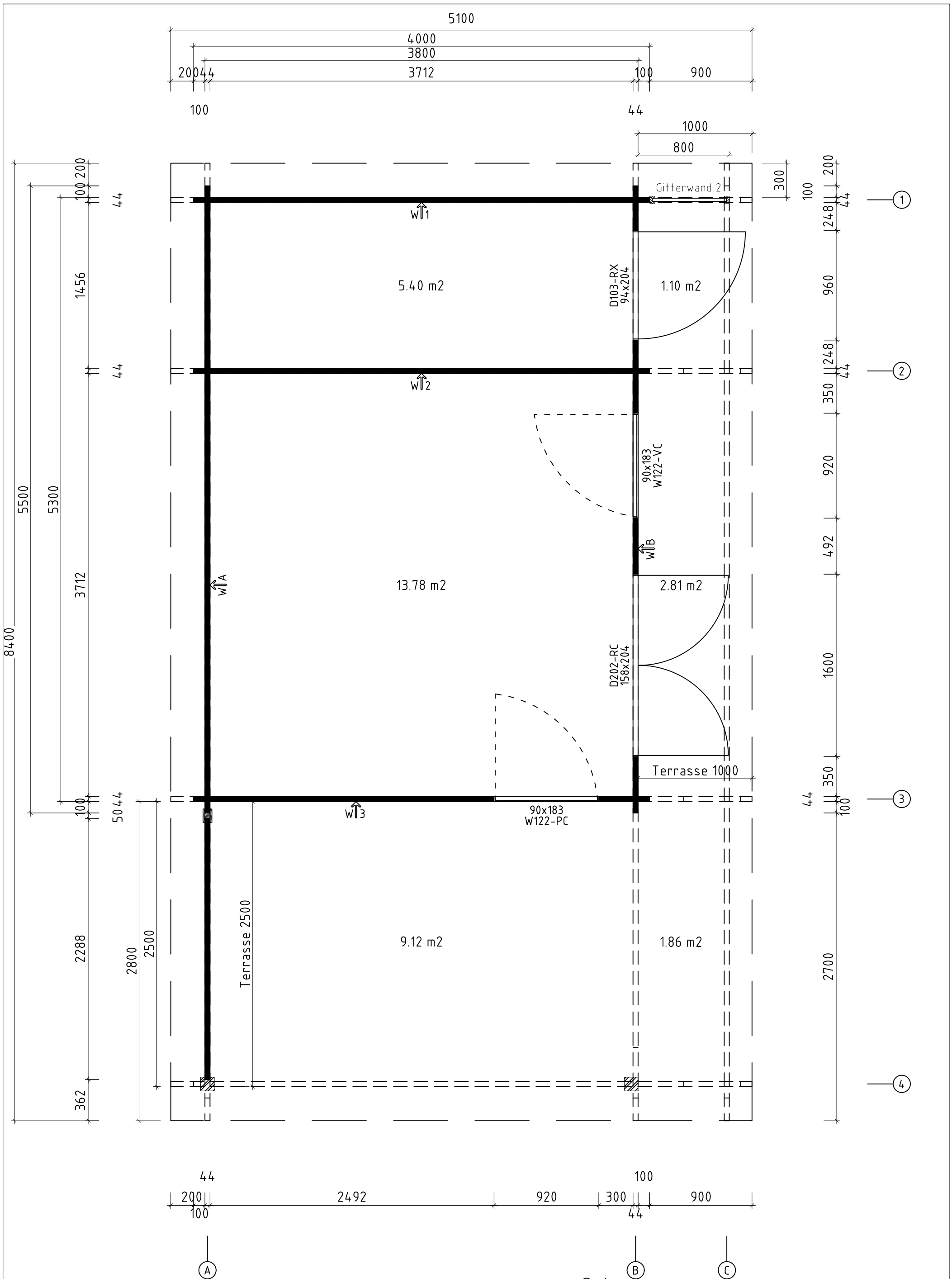

Q4 – Qualitätsklasse für Fenster und Türen

* Fenster und Türen sind mit Sprossen

Gartenlounge Petra C mit ABSR 400x550+Terr_44		
Grundplan		
	4.4x13.5	22.07.2025

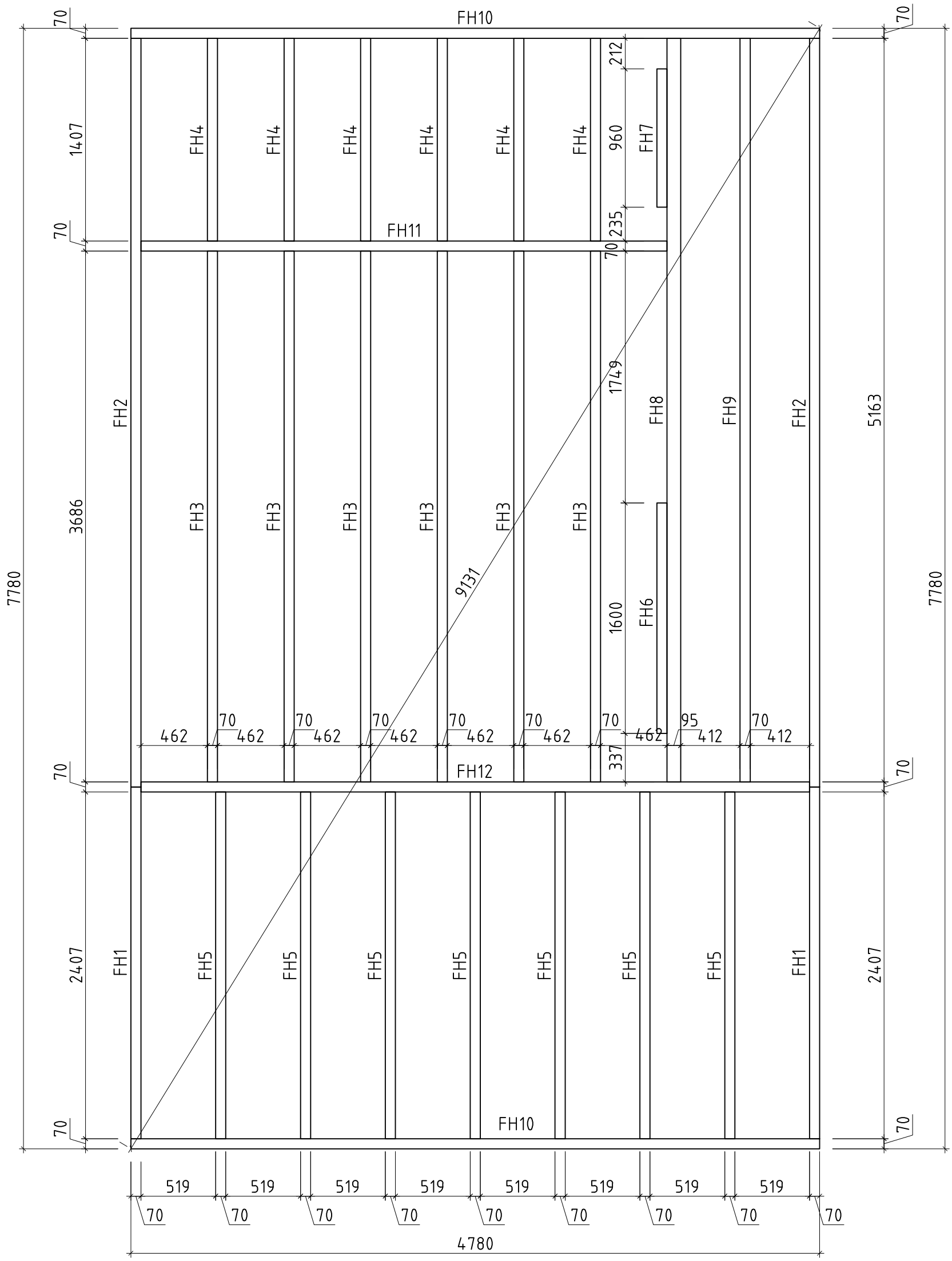

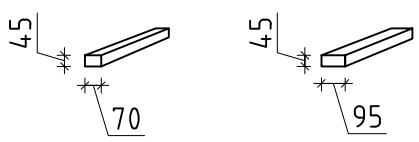

Gartenlounge Petra C mit ABSR 400x550+Terr_44		
Lagerholzplan		
	4.4x13.5	22.07.2025

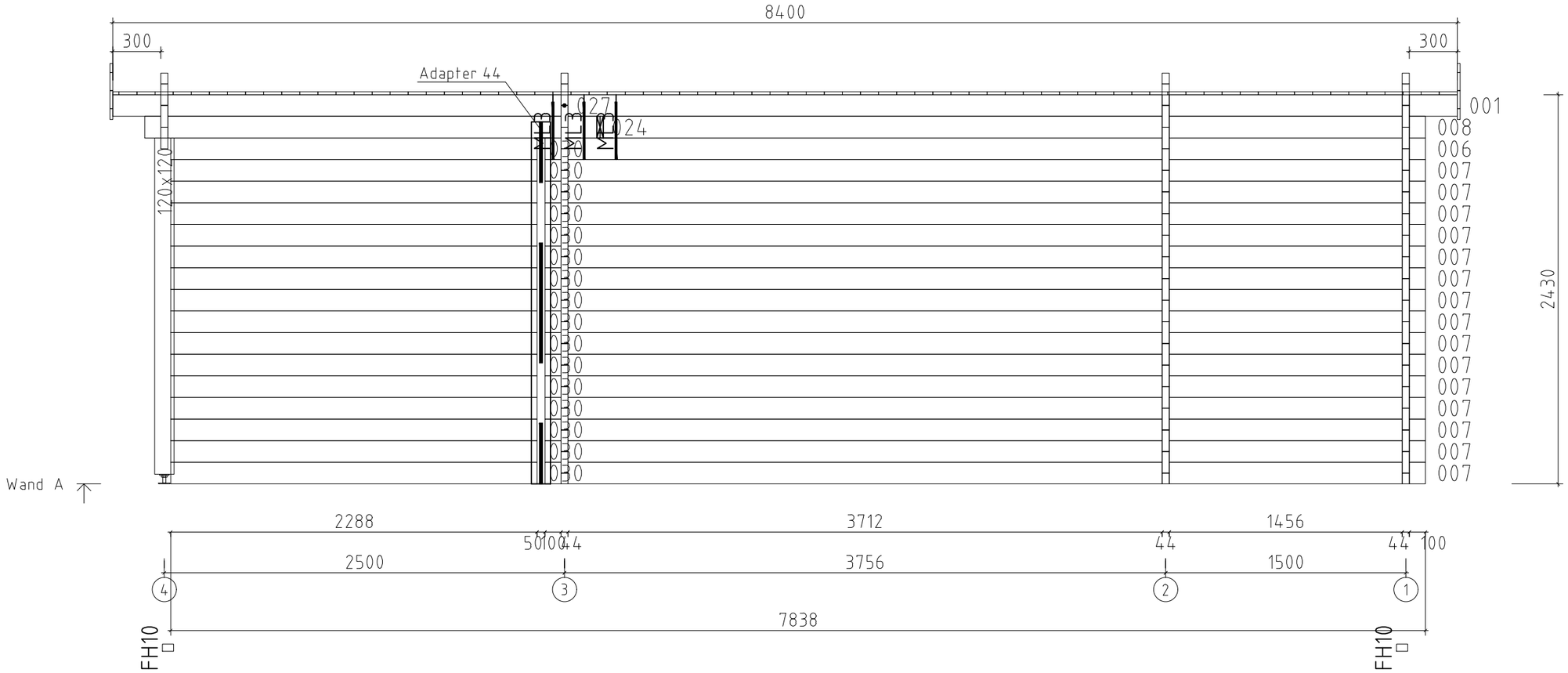

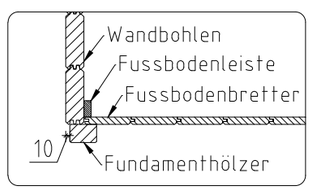

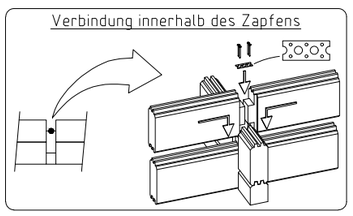

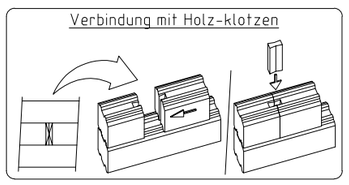

Gartenlounge Petra C mit ABSR 400x550+Terr_4		
WAND A		
	4.4x13.5	22.07.2025

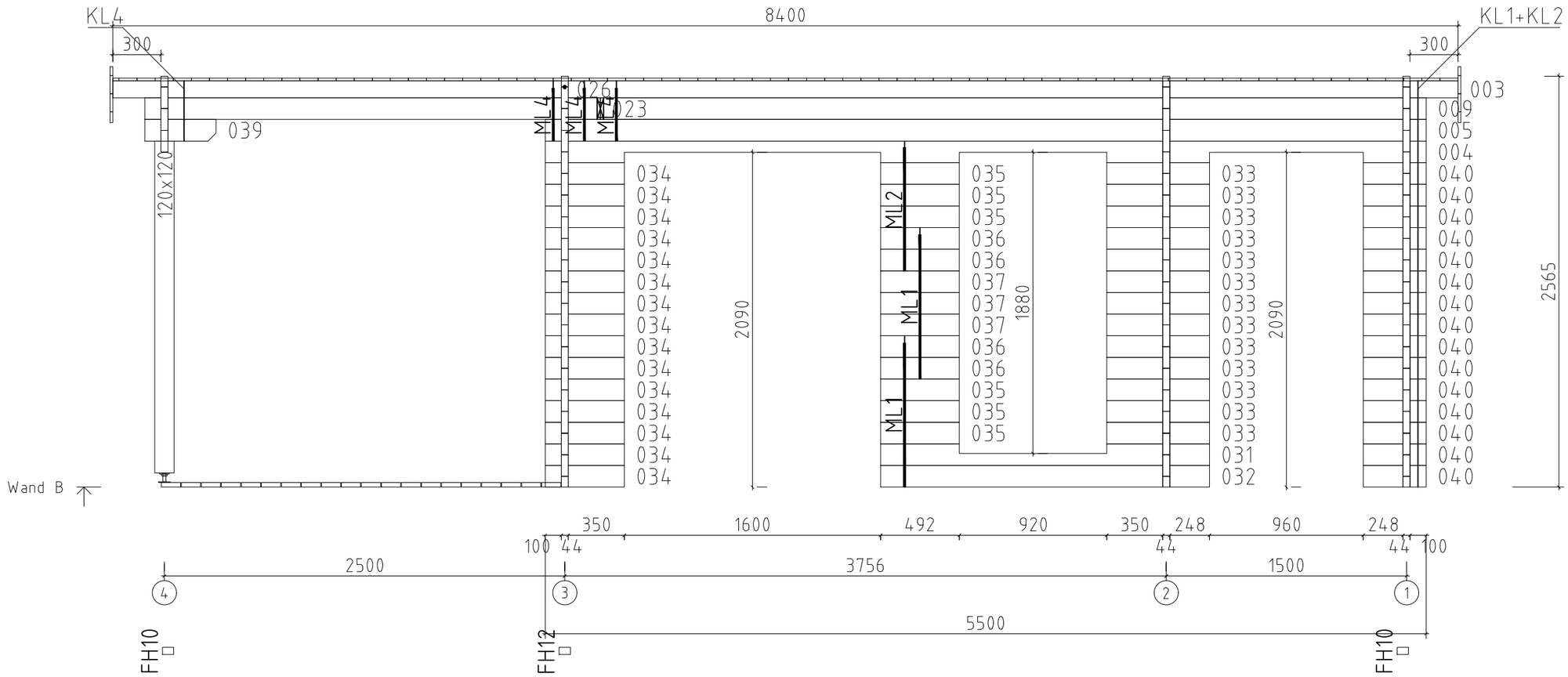

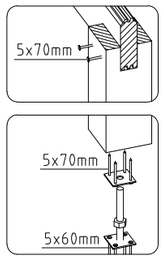

Gartenlounge Petra C mit ABSR 400x550+Terr__4		
WAND B		
	4.4x13.5	22.07.2025

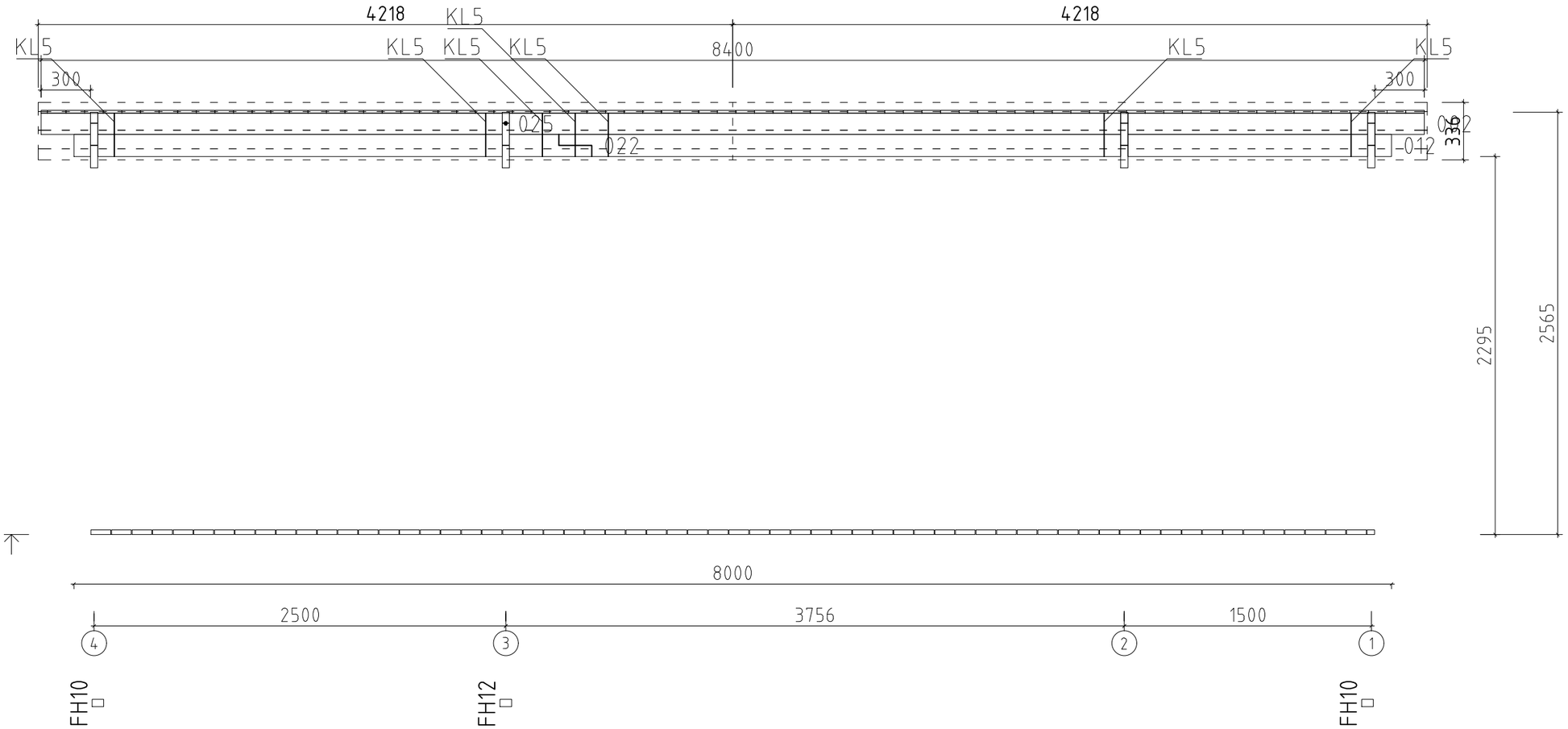

Gartenlounge Petra C mit ABSR 400x550+Terr__4		
WAND C		
	4.4x13.5	22.07.2025

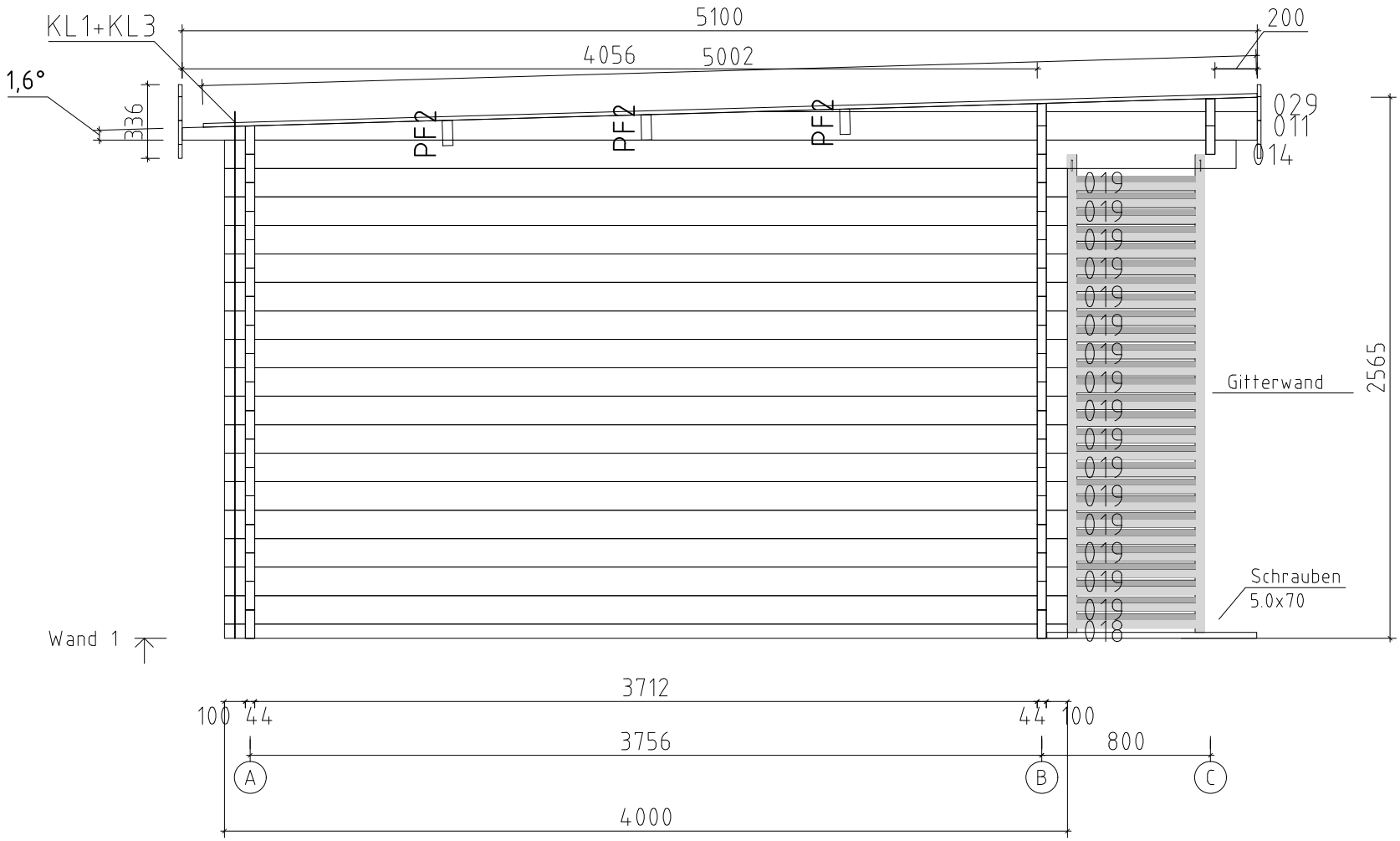

Gartenlounge Petra C mit ABSR 400x550+Terr__4		
WAND 1		
	4.4x13.5	22.07.2025

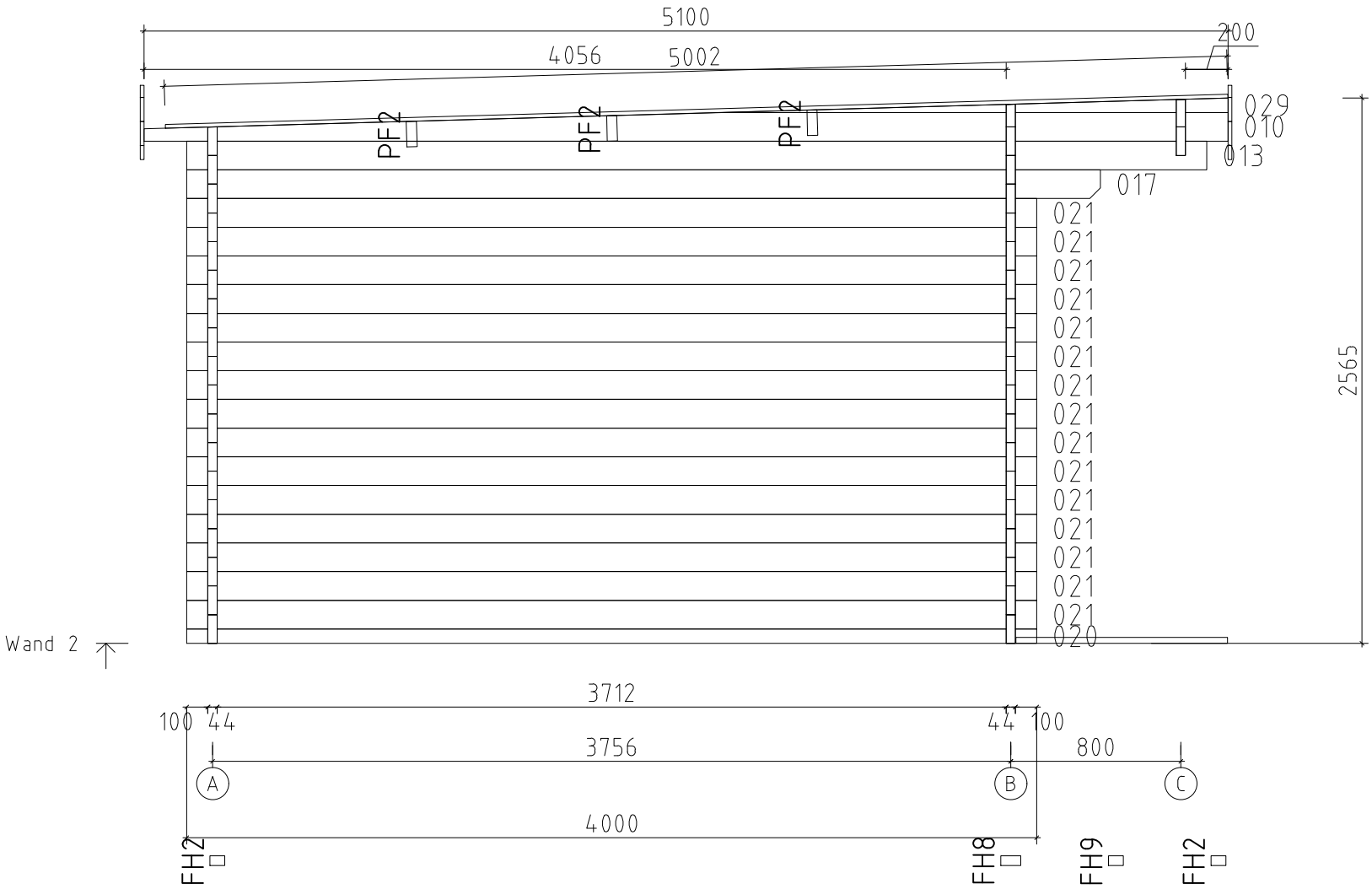

Gartenlounge Petra C mit ABSR 400x550+Terr__4		
WAND 2		
	4.4x13.5	22.07.2025

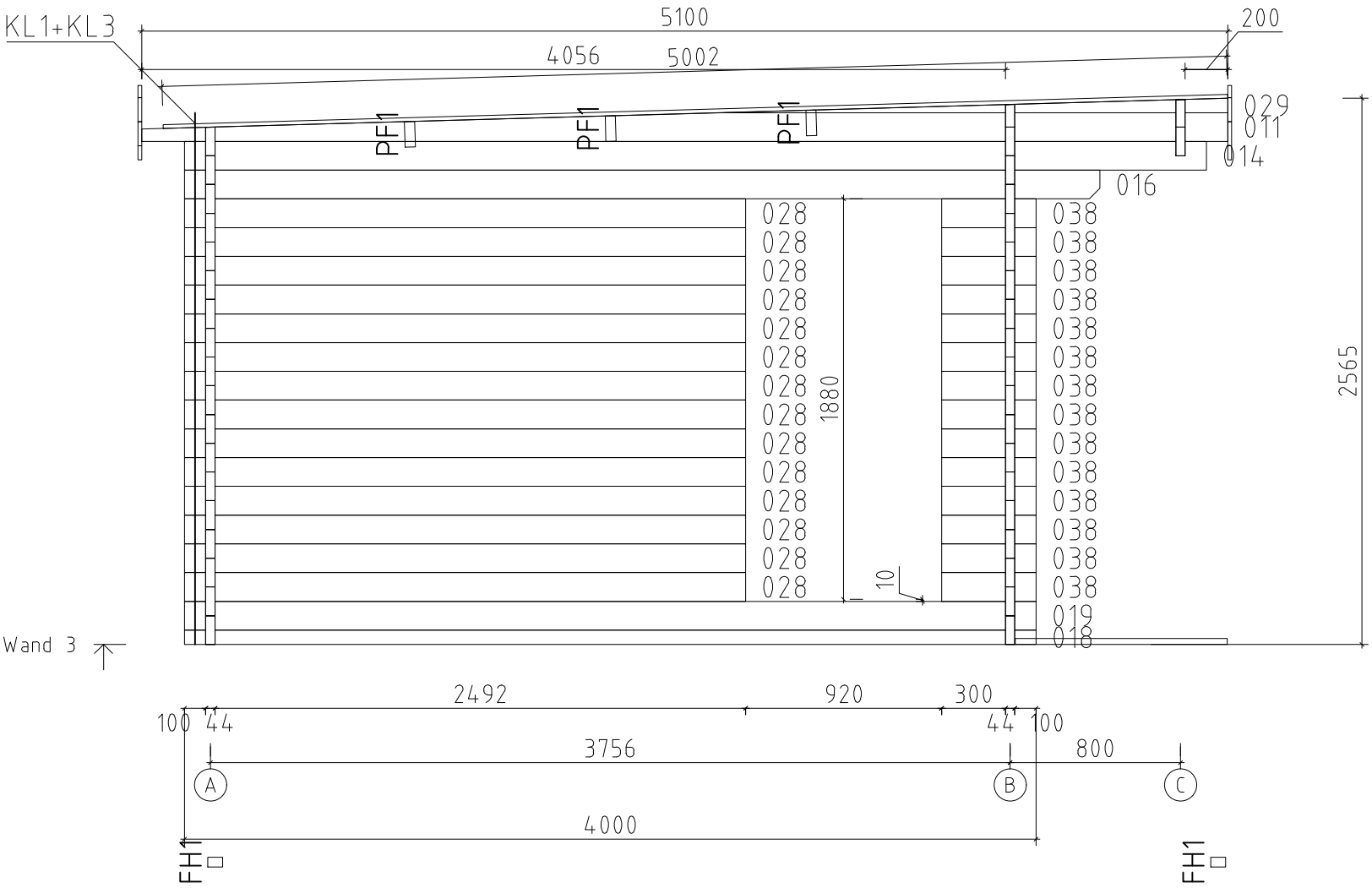

Gartenlounge Petra C mit ABSR 400x550+Terr__4		
WAND 3		
	4.4x13.5	22.07.2025

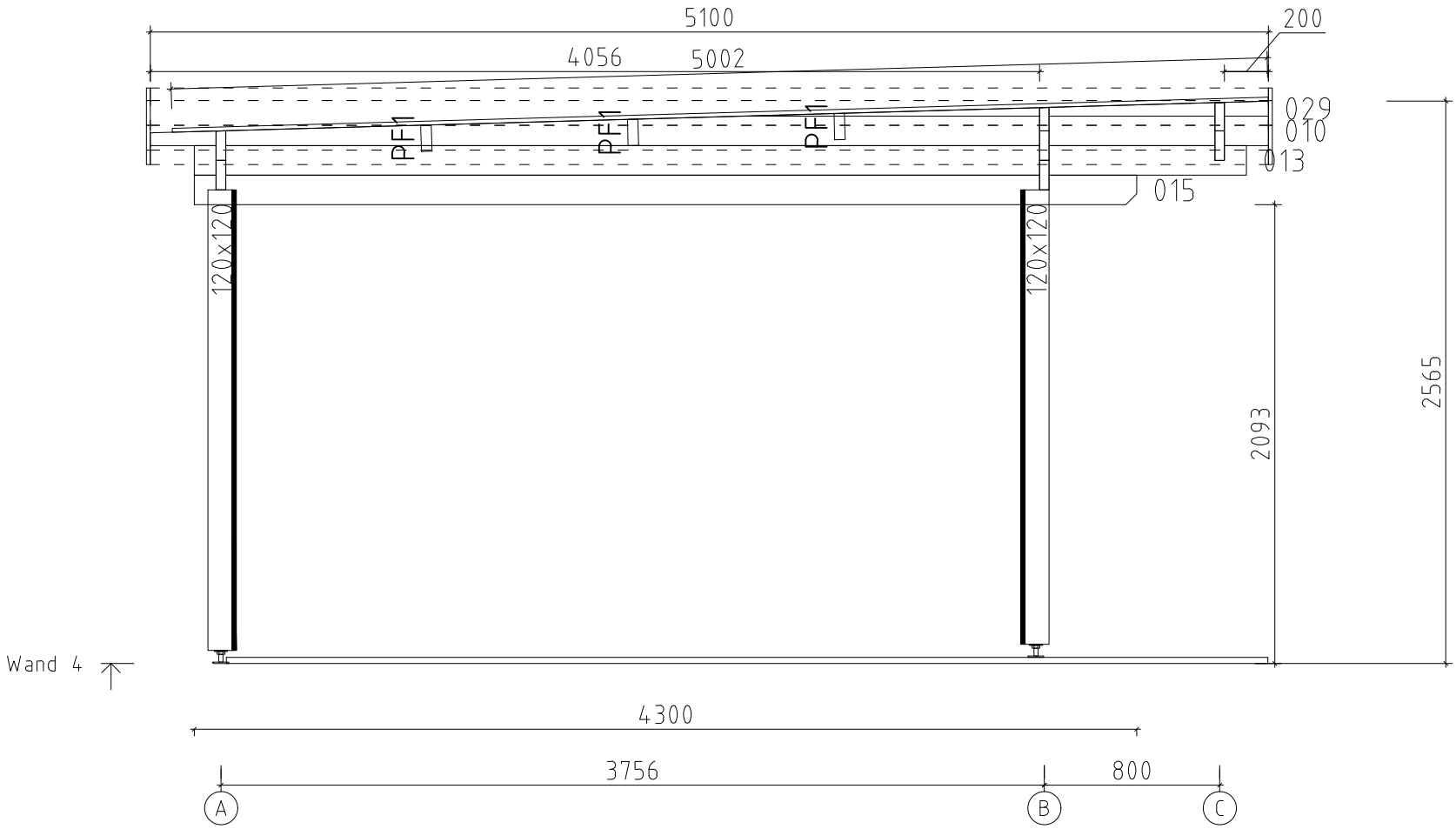

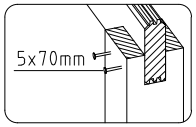

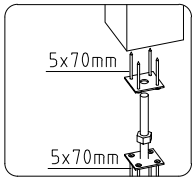

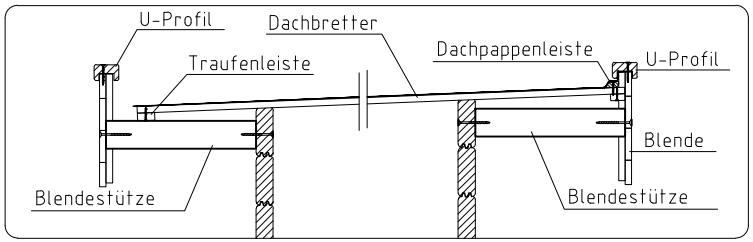

Gartenlounge Petra C mit ABSR 400x550+Terr__4		
WAND 4		
	4.4x13.5	22.07.2025

Pos	Teileliste Gartenlounge Petra C mit ABSR 400x550+Terr_44	Stck	Profil (mm)	Länge (mm)
	Achtung! Die Giebelbohlen können teilweise schon vormontiert sein! Bitte beachten - diese erscheinen nicht ganz so wie in der Teileliste beschrieben.			
001	3712 1456 300	1	44x135	5578
002	3712 1456 300	1	44x129	5578
003	3712 1456 300	1	44x107	5578
004	100 3712 1456 100	1	44x135	5500
005	100 3712 1456 100	1	44x135	5500
006	100 3712 1456 100	1	44x135	5500
007	100 3712 1456 100	15	44x135	5500
008	3512 1456 100	1	44x135	5156
009	3512 1456 100	1	44x135	5156
010	300 3712 756 200	2	44x135	5100
011	300 3712 756 200	2	44x135	5100
012	3412 1456 100	1	44x135	5056
013	100 3712 756 100	2	44x135	4800
014	100 3712 756 100	2	44x135	4800
015	100 3712 400	1	44x135	4300
016	100 3712 400	1	44x135	4300
017	100 3712 400	1	44x135	4300
018	100 3712 100	2	44x68	4000
019	100 3712 100	17	44x135	4000
020	100 3712 100	1	44x68	4000
021	100 3712 100	15	44x135	4000
022	100 2456 500	1	44x135	3144
023	100 2456 200	1	44x135	2844
024	100 2456 200	1	44x135	2844
025	300 2456	1	44x129	2822

Kood	Gartenlounge Petra C mit ABSR 400x550+Terr_44	Materjal	Leht 1/9

Pos	Teileliste Gartenlounge Petra C mit ABSR 400x550+Terr_44	Stck	Profil (mm)	Länge (mm)
026	300 2456	1	44x107	2822
027	300 2456	1	44x135	2822
028	100 2492	14	44x135	2636
029	1334 756 200	4	44x68	2378
030		16	44x135	2288
031	1762 248	1	44x135	2054
032	1762 248	1	44x135	2054
033	350 248	13	44x135	642
034	100 350	15	44x135	494
035		6	44x135	492
036		4	44x135	492
037		3	44x135	492
038	300 100	14	44x135	444
039	100 300	1	44x135	444
040	248 100	15	44x135	392
FH8	FUNDAMENTHÖLZER (imprägniert)	1	95x45	5163
FH2	FUNDAMENTHÖLZER (imprägniert)	2	70x45	5198
FH9	FUNDAMENTHÖLZER (imprägniert)	1	70x45	5163
FH10	FUNDAMENTHÖLZER (imprägniert)	2	70x45	4780
FH12	FUNDAMENTHÖLZER (imprägniert)	1	70x45	4640
FH3	FUNDAMENTHÖLZER (imprägniert)	6	70x45	3686
FH11	FUNDAMENTHÖLZER (imprägniert)	1	70x45	3651
FH1	FUNDAMENTHÖLZER (imprägniert)	2	70x45	2442
FH5	FUNDAMENTHÖLZER (imprägniert)	7	70x45	2407
FH6	FUNDAMENTHÖLZER (imprägniert)	1	70x45	1600

Pos	Teileliste Gartenlounge Petra C mit ABSR 400x550+Terr_44	Stck	Profil (mm)	Länge (mm)
FH4	FUNDAMENTHÖLZER (imprägniert)	6	70x45	1407
FH7	FUNDAMENTHÖLZER (imprägniert)	1	70x45	960
PF2	PFETTEN 3399 1456 300	3	58x170	5243
PF1	PFETTEN 300 2456 613	3	58x170	3457
	DACHBRETTER	75+1	113x18	5000
	FUSSBODENBRETTER	46+1	113x18	3705
	TERRASSENBRETTER (imprägniert)	20+1	120x28	4750
	TERRASSENBRETTER (imprägniert)	43	120x28	995
	DECKENLEISTEN ✓		15x28	29.0lfm
	FUSSBODENLEISTEN ✓		18x40	27.0lfm
BL-1	DACHBLENDEN 336mm 336	4	18x336	4218
BL-2	DACHBLENDEN 336mm 336	2	18x336	5100
VL-1	DACHBLENDEN- Verbindungsleisten	2	18x120	336
BS-1	DACHBLENDEN- Blendenstützen 44x65	6	44x65	200
BS-2	DACHBLENDEN- Blendenstützen 44x65	6	44x65	300
UPB-1	DACHBLENDEN- U-Profil für Blenden 40 ✓		65x44	28.0lfm
DPL-1	DACHPAPPENLEISTEN 15x28 ✓		15x28	19.0lfm
T06-1	TRAUFENLEISTEN 18x40 ✓		18x40	17.0lfm
TP1 20-1	STÜTZPFOSTEN 120x120 44 68 ✓	1	120x120	2072
TP1 20-2	STÜTZPFOSTEN 120x120 44 68 ✓	1	120x120	2100
A44-1	ADAPTER 44 Obere seite 150	1	120x80	2260
	Gitterwand	1	2265x650	
SH	Schlaghölzer	3		
HK2	HOLZ-KLOTZEN für verbinden der Wandbohlen (122mm)	2		

Kood	Gartenlounge Petra C mit ABSR 400x550+Terr_44	Materjal	Leht 3/9

Pos	Teileliste Gartenlounge Petra C mit ABSR 400x550+Terr_44	Stck	Profil (mm)	Länge (mm)
ML1	Metallstange	2	D10	900
ML2	Metallstange	1	D10	770
ML3	Metallstange	3	D10	360
ML4	Metallstange	3	D10	330
KL-1	Gewindestange M12 - für die Pfetten	6		170
MUT26	Mutter M12 U-Scheibe Ø30 - für die Pfetten	12		
SS032	Schloßschrauben M8x90 Mutter M8 U-Scheibe Ø25	2		
NG2 550	NÄGEL 2.5x50 Dachbretter	900		
NG2 550	NÄGEL 2.5x50 Fussbodenbretter	528		
NG2 560	NÄGEL 2.5x60 Terrassenbretter	882		
SR3 030	SCHRAUBEN 3.0x30 Dachblenden Verbindungsleisten	16		
SR3 030	SCHRAUBEN 3.0x30 Dachpappleisten	42		
SR3 030	SCHRAUBEN 3.0x30 Deckenleisten	54		
SR3 030	SCHRAUBEN 3.0x30 Fussbodenleisten	30		
SR3 030	SCHRAUBEN 3.0x30 Traufenleisten	36		
SR3 545	SCHRAUBEN 3.5x45 U-profil für Blenden	60		
SR354 5-001	SCHRAUBEN 3.5x45 Verbindungsstreifen	12		
SR5 0100	SCHRAUBEN 5.0x100 Fundamenthölzer	124		
SR5 070	SCHRAUBEN 5.0x70 Blendenbefestigung	104		
SR5 070	SCHRAUBEN 5.0x70 Gitterwand	2		
SR5 070	SCHRAUBEN 5.0x70 Stützpfoste	20		
VS	VERBINDUNGSSTREIFEN für verbinden der Wandbohlen	3		
VP3	Verstellbare Pfostenstütze M20	2		
KL1	Gewindestange M8	3		2000
KL2	Gewindestange M8	1		567

Pos	Teileliste Gartenlounge Petra C mit ABSR 400x550+Terr_44	Stck	Profil (mm)	Länge (mm)
KL3	Gewindestange M8	2		528
KL4	Gewindestange M8	1		377
KL5	Gewindestange M8	7		262
KV M UT M8	Mutter M8	22		
KV S EIB M8X25	U-Scheibe M8 Ø25	22		
KV MU TJ M8	Befestigungsmutter M8	3		

✓ - bitte selber anpassen (falls nötig)!

Pos	Teileliste Gartenlounge Petra C mit ABSR 400x550+Terr_44	Stck	Profil (mm)	Länge (mm)
	FENSTER 900x1830 W4-S44P-08C-09001830 **Q4** W122-PC 900 1830 Right handed / DIN rechts / paremakäeline Clear opening/ durchgangsmaß/ ava suurus 744x1674mm double-pane clear float glass ISO Glas 2-fach 2x klaaspakett, kirgas klaas	1		
VP54 32-1	Q4 Window sill - Fensterbank - Veeplekk 54-32	1		742
PROSS H41-1	Q4-1 Muntins - Sprossen - Prossid horizontal 18x18	3	18x18	710
PROSS V43-1	Q4-3 Muntins - Sprossen - Prossid vertical 18x18	1	18x18	1630
PL3-1	Trims - Rahmenleisten - Piirdeliistud 18x95 √	2	18x95	1100
PL3-2	Trims - Rahmenleisten - Piirdeliistud 18x95 √	4	18x95	1910
PL3-3	Trims - Rahmenleisten - Piirdeliistud 18x95 √	2	18x95	860
SR30 22-01	3.0x20ÜP Muntins - Sprossen - Prossid	8		
SR35 47-01	3.5x45 C3 Trims - Rahmleisten - Piirdeliistud	32		
AL-Q4	Q4 Window handle - Fenstergriff - Aknalink	1		

Pos	Teileliste Gartenlounge Petra C mit ABSR 400x550+Terr_44	Stck	Profil (mm)	Länge (mm)
	FENSTER 900x1830 W4-S44V-08C-09001830 **Q4** W122-VC 900 1830 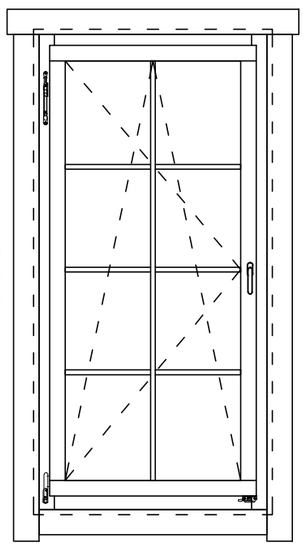 Left handed / DIN links / vasakukäeline Clear opening/ durchgangsmaß/ ava suurus 744x1674mm 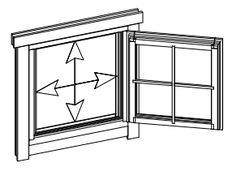 double-pane clear float glass ISO Glas 2-fach 2x klaaspakett, kirgas klaas 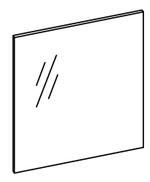	1		
VP54 32-1	Q4 Window sill - Fensterbank - Veeplekk 54-32 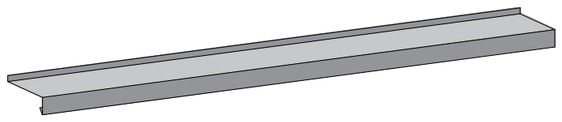	1		742
PROSS H41-1	Q4-1 Muntins - Sprossen - Prossid horizontal 18x18 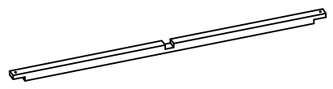	3	18x18	710
PROSS V43-1	Q4-3 Muntins - Sprossen - Prossid vertical 18x18 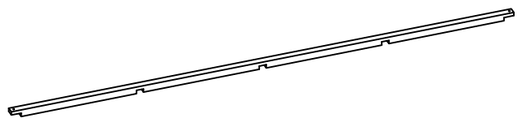	1	18x18	1630
PL3-1	Trims - Rahmenleisten - Piirdeliistud 18x95 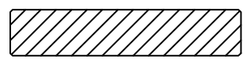 √	2	18x95	1100
PL3-2	Trims - Rahmenleisten - Piirdeliistud 18x95 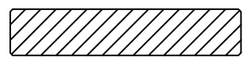 √	4	18x95	1910
PL3-3	Trims - Rahmenleisten - Piirdeliistud 18x95 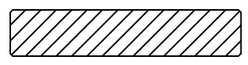 √	2	18x95	860
SR30 22-01	3.0x20ÜP Muntins - Sprossen - Prossid 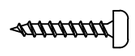	8		
SR35 47-01	3.5x45 C3 Trims - Rahmleisten - Piirdeliistud	32		
AL-Q4	Q4 Window handle - Fenstergriff - Aknalink	1		

Kood	Gartenlounge Petra C mit ABSR 400x550+Terr_44	Materjal	Leht 7/9

Pos	Teileliste Gartenlounge Petra C mit ABSR 400x550+Terr_44	Stck	Profil (mm)	Länge (mm)
	TÜR 1580x2040 D4-D44R-01C-15802040 **Q4** D202-RC 1580 2040 Right handed / DIN rechts / paremakäeline Clear opening/ durchgangsmaß/ ava suurus 1452x1932mm double-pane clear float glass ISO Glas 2-fach 2x klaaspakett, kirgas klaas	1		
PROSS H41-2	Q4-1 Muntins - Sprossen - Prossid horizontal 18x18	8	18x18	575
PROSS V44-1	Q4-4 Muntins - Sprossen - Prossid vertical 18x18	2	18x18	1689
PL3-4	Trims - Rahmenleisten - Piirdeliistud 18x95 √	4	18x95	2020
PL3-5	Trims - Rahmenleisten - Piirdeliistud 18x95 √	2	18x95	1780
SR30 20-01	3.0x20 Locking plate - Schließblech - Riivi vastus 02 Q4	2		
SR30 22-01	3.0x20ÜP Muntins - Sprossen - Prossid	20		
SR35 47-01	3.5x45 C3 Trims - Rahmleisten - Piirdeliistud	24		
SR50 90-01	5.0x90 Door frames - Türrahmen - Ukselengid	8		
RV02	Locking plate - Schließblech - Riivi vastus 02 Q4	1		
LS-Q4	Q4 Cylinder lock - Zylinderschloss - Lukusüdamik	1		
UL-Q4	Q4 Door handle - Türgriff - Ukselink	1		

Pos	Teileliste Gartenlounge Petra C mit ABSR 400x550+Terr_44	Stck	Profil (mm)	Länge (mm)
	TÜR 940x2040 D4-S44R-XXX-09402040 **Q4** D103-RX 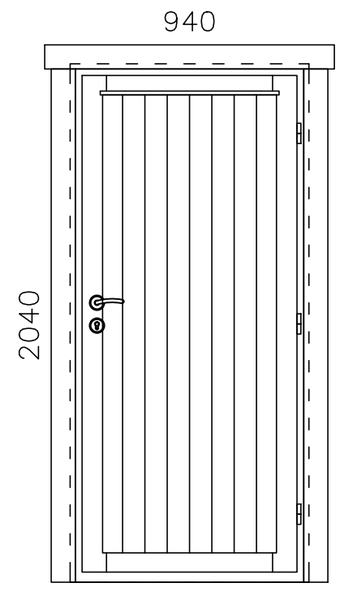 Right handed / DIN rechts / paremakäeline Clear opening/ durchgangsmaß/ ava suurus 812x1932mm 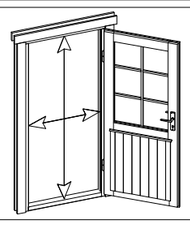	1		
PL3-4	Trims - Rahmenleisten - Piirdeliistud 18x95 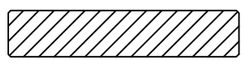 √	4	18x95	2020
PL3-6	Trims - Rahmenleisten - Piirdeliistud 18x95 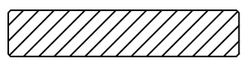 √	2	18x95	1140
SR35 47-01	3.5x45 C3 Trims - Rahmleisten - Piirdeliistud	22		
LS-Q4	Q4 Cylinder lock - Zylinderschloss - Lukusüdamik 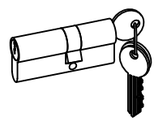	1		
UL-Q4	Q4 Door handle - Türgriff - Ukselink 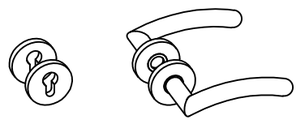	1		

Montageanleitung für Gitterwand

Schloßschrauben M8x90
Mutter M8 U-Scheibe Ø25

SS032 2x

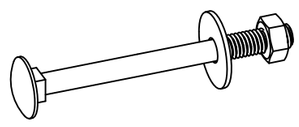

SCHRAUBEN 5.0x70

SS55 2x

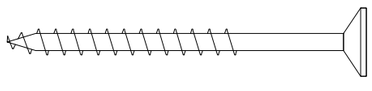

Veeplekk / Window sill / Fensterbank

Q4

1

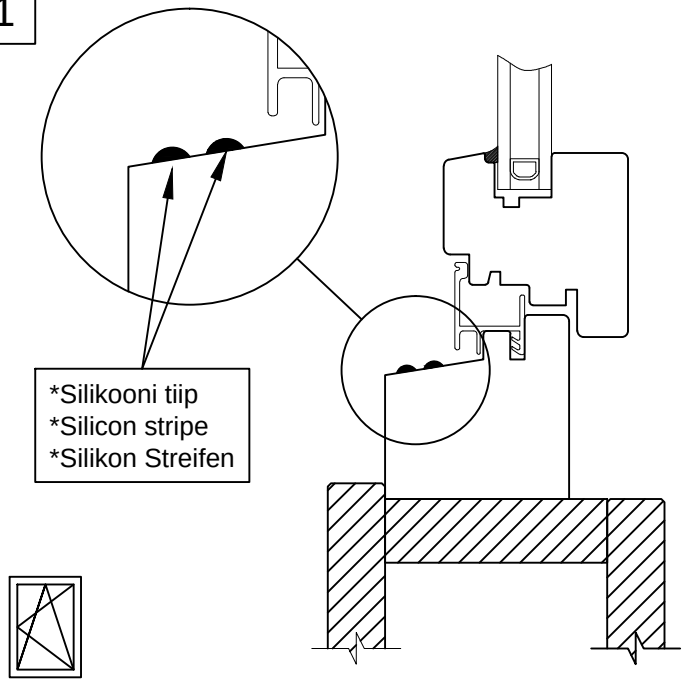

2

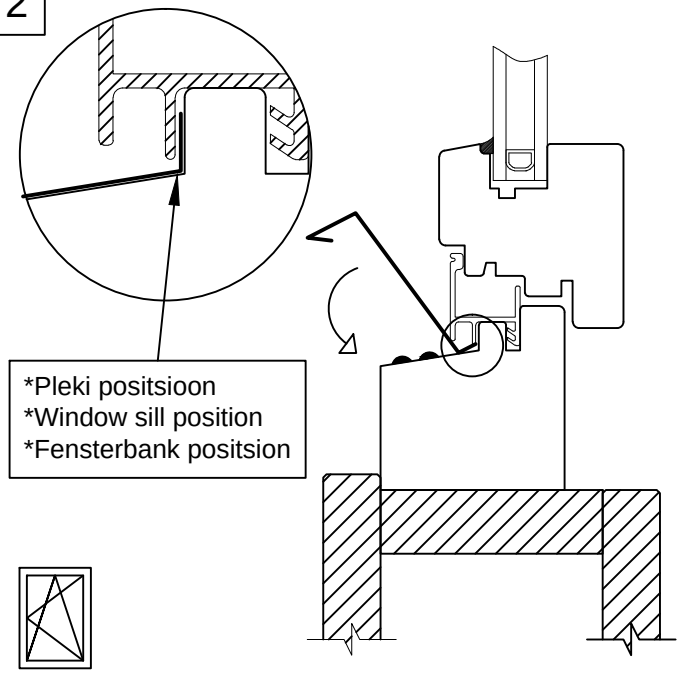

3

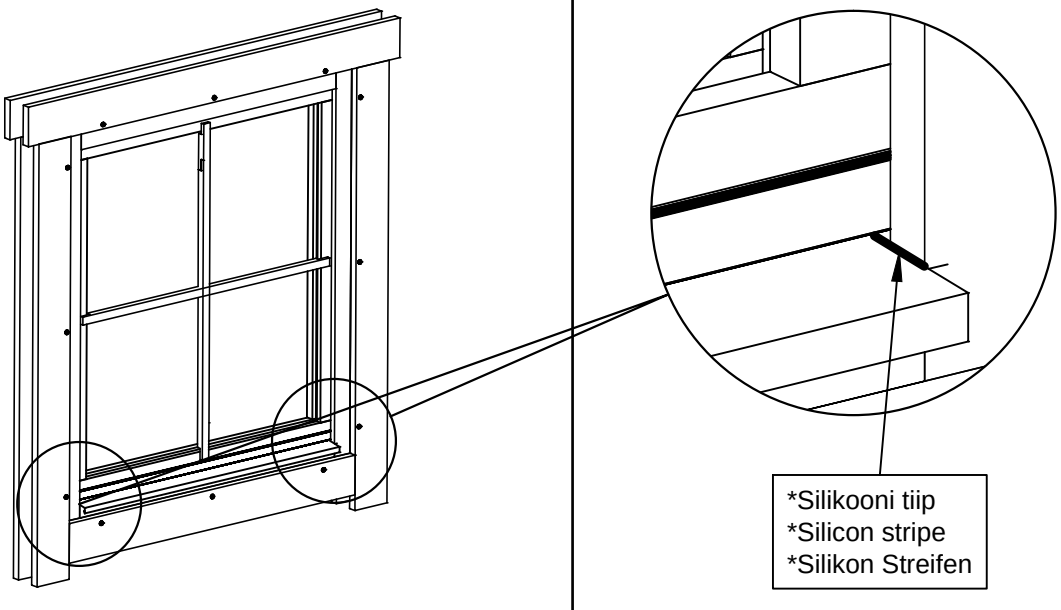

1

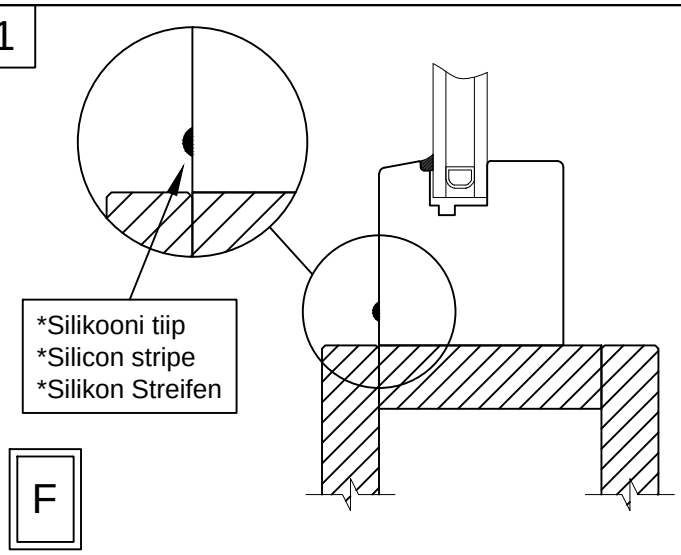

2

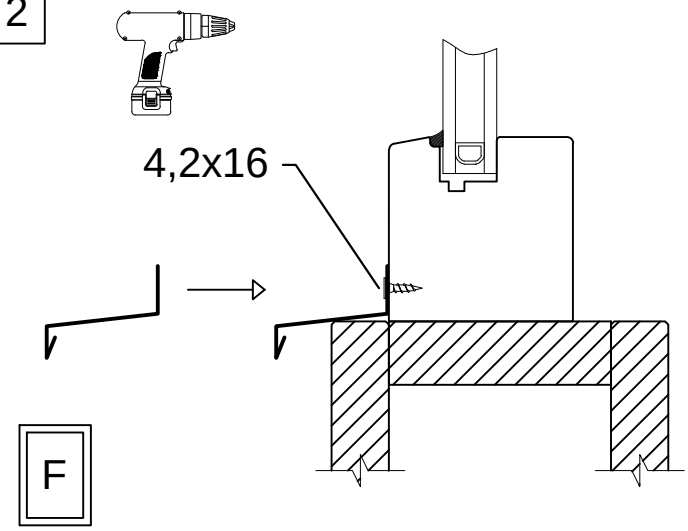

Aken	Q4-Q6	-	paigaldusjuhis
Window	Q4-Q6	-	assembly instructions
Fenster	Q4-Q6	-	Montageanleitung

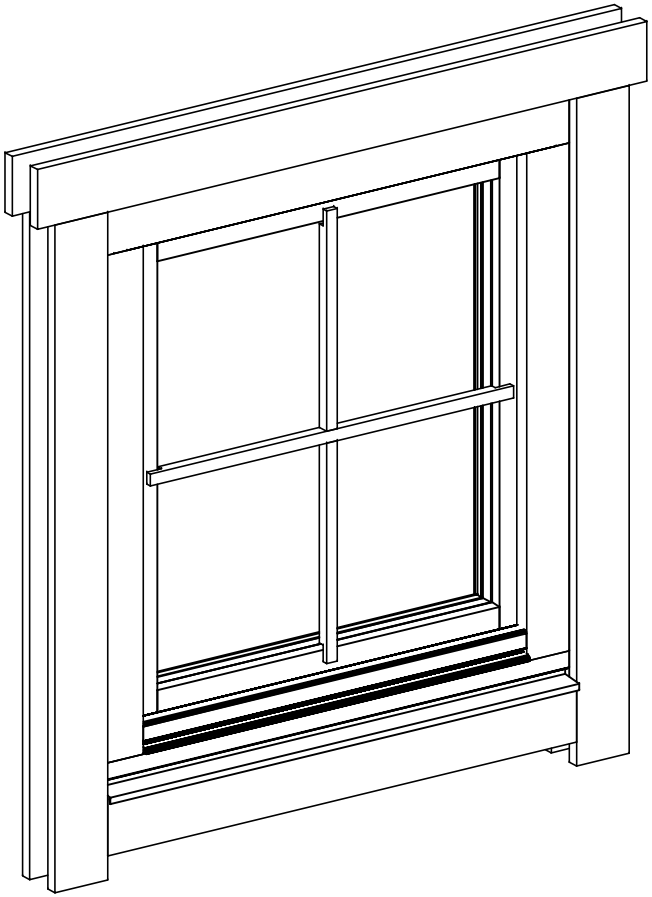

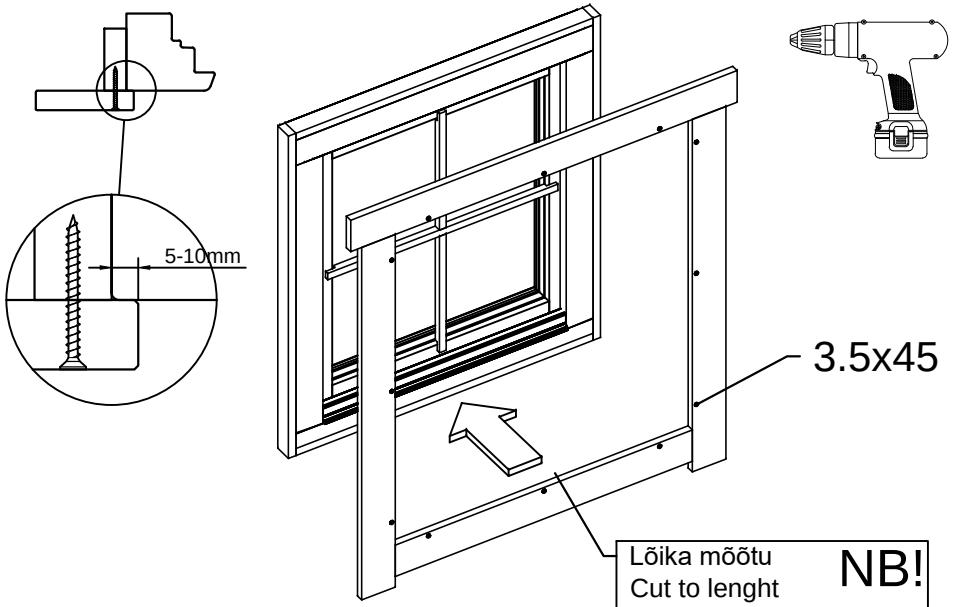

Lõika mõõtu
Cut to lenght
Absägen
- 10mm / -20mm

NB!

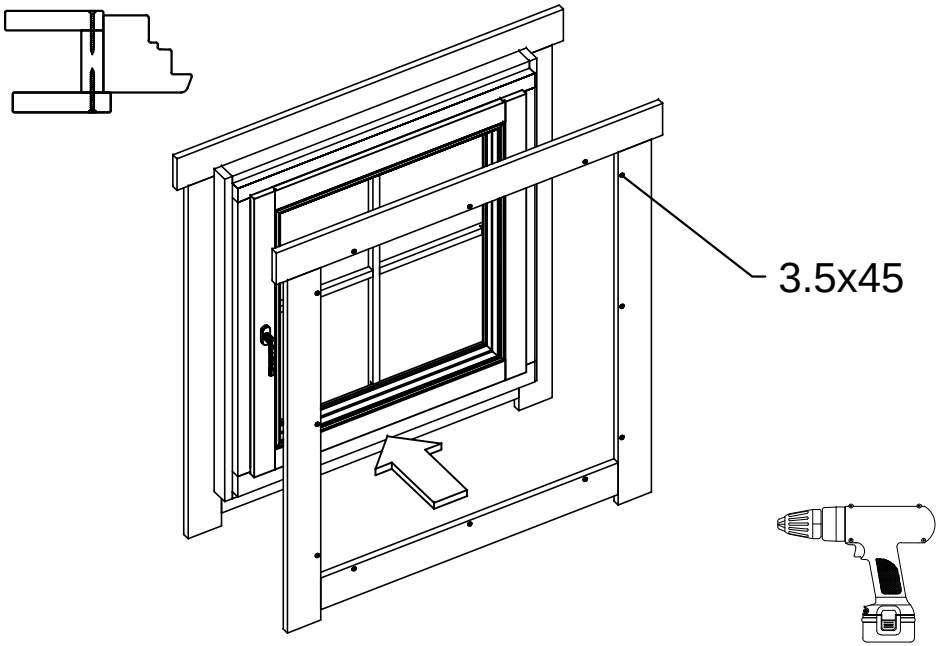

Ukse montaaġ / Tür montage / Door assembly
(GH+ / SH)

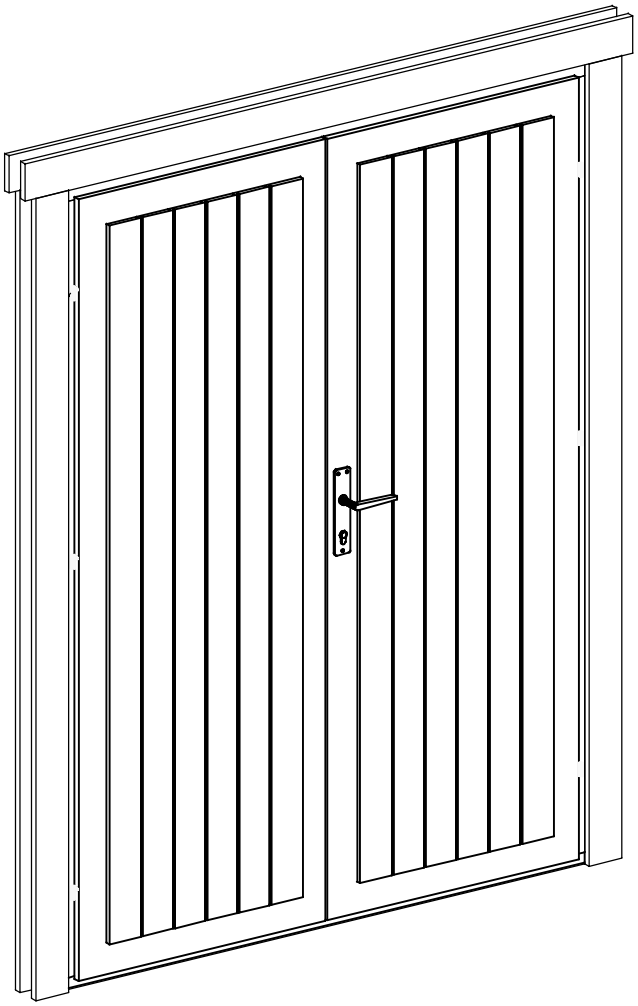

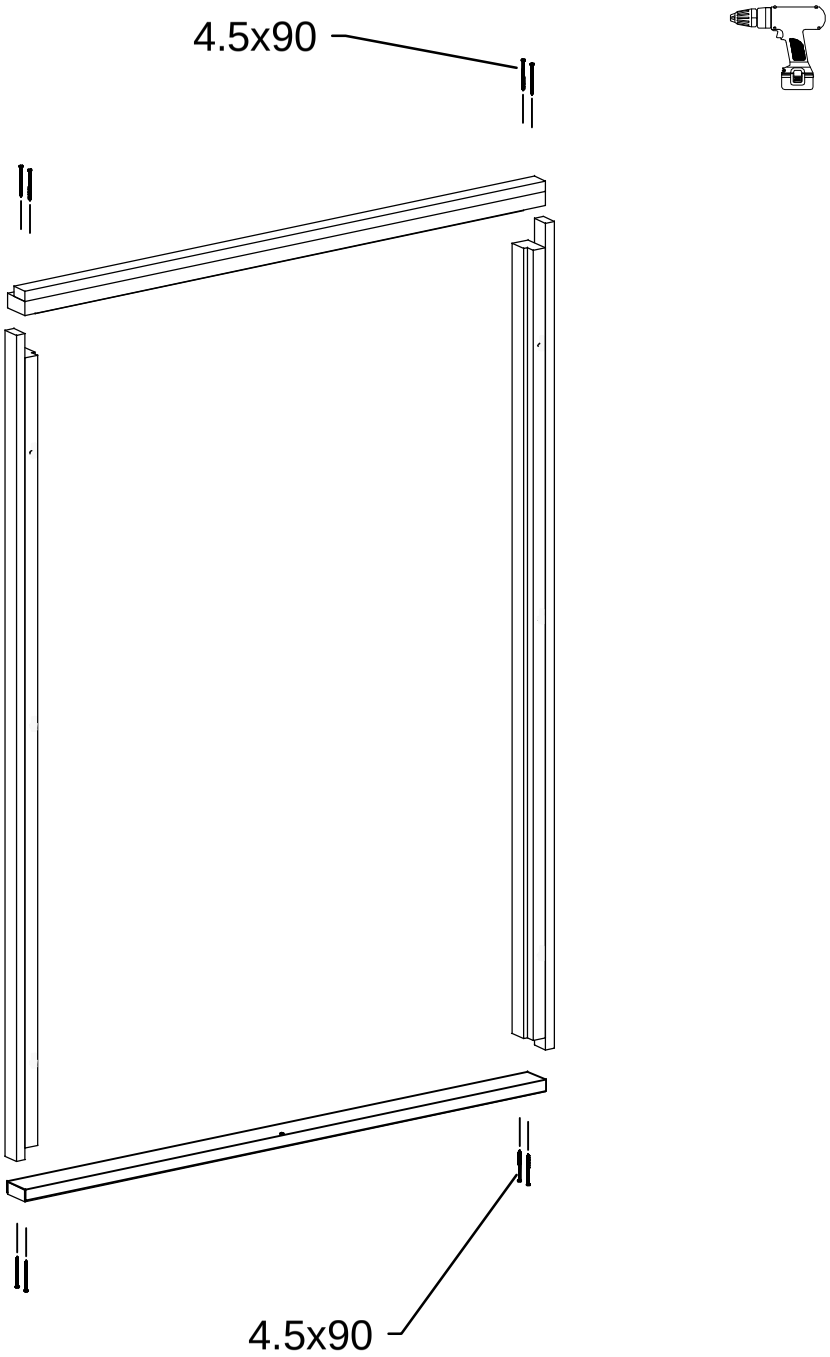

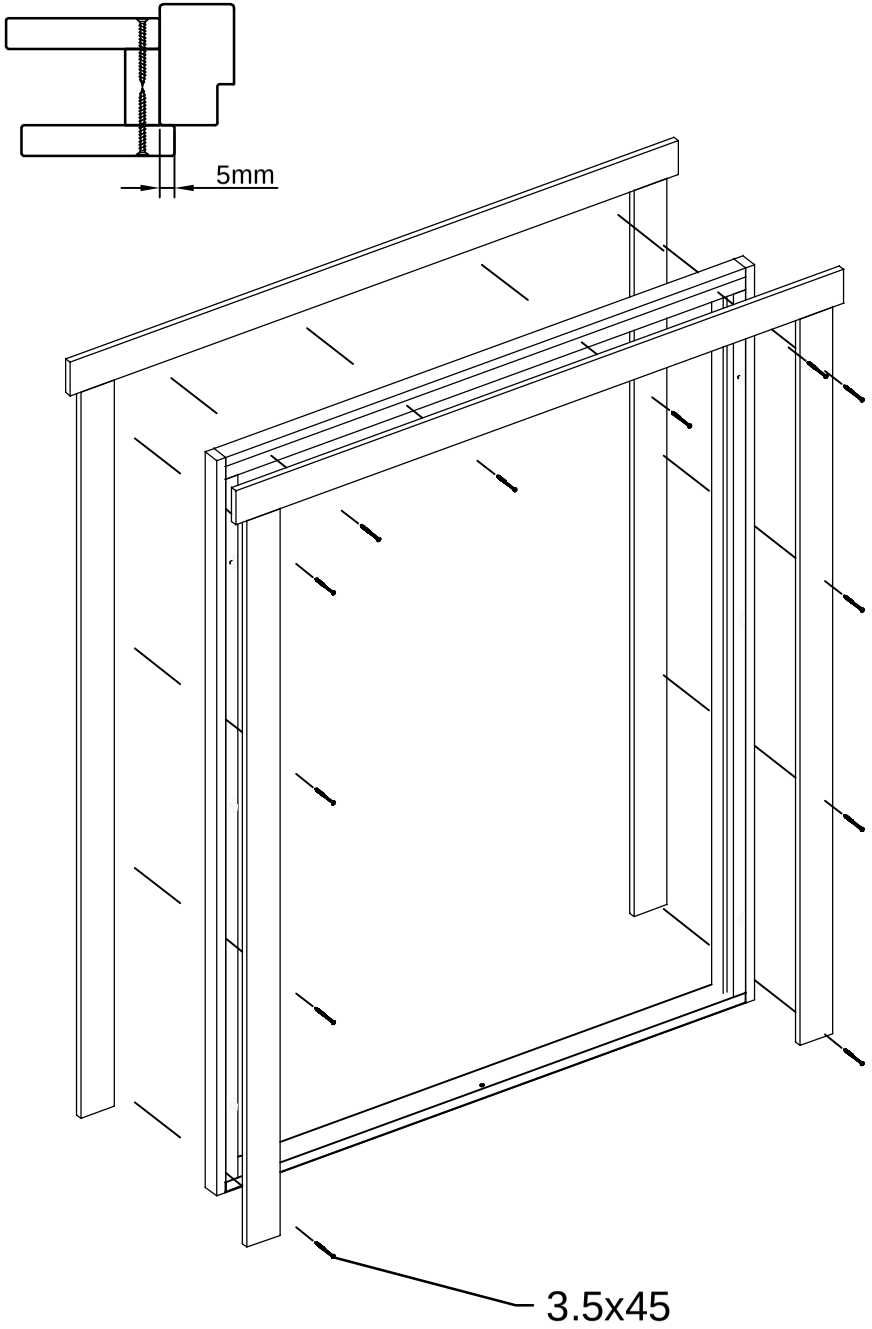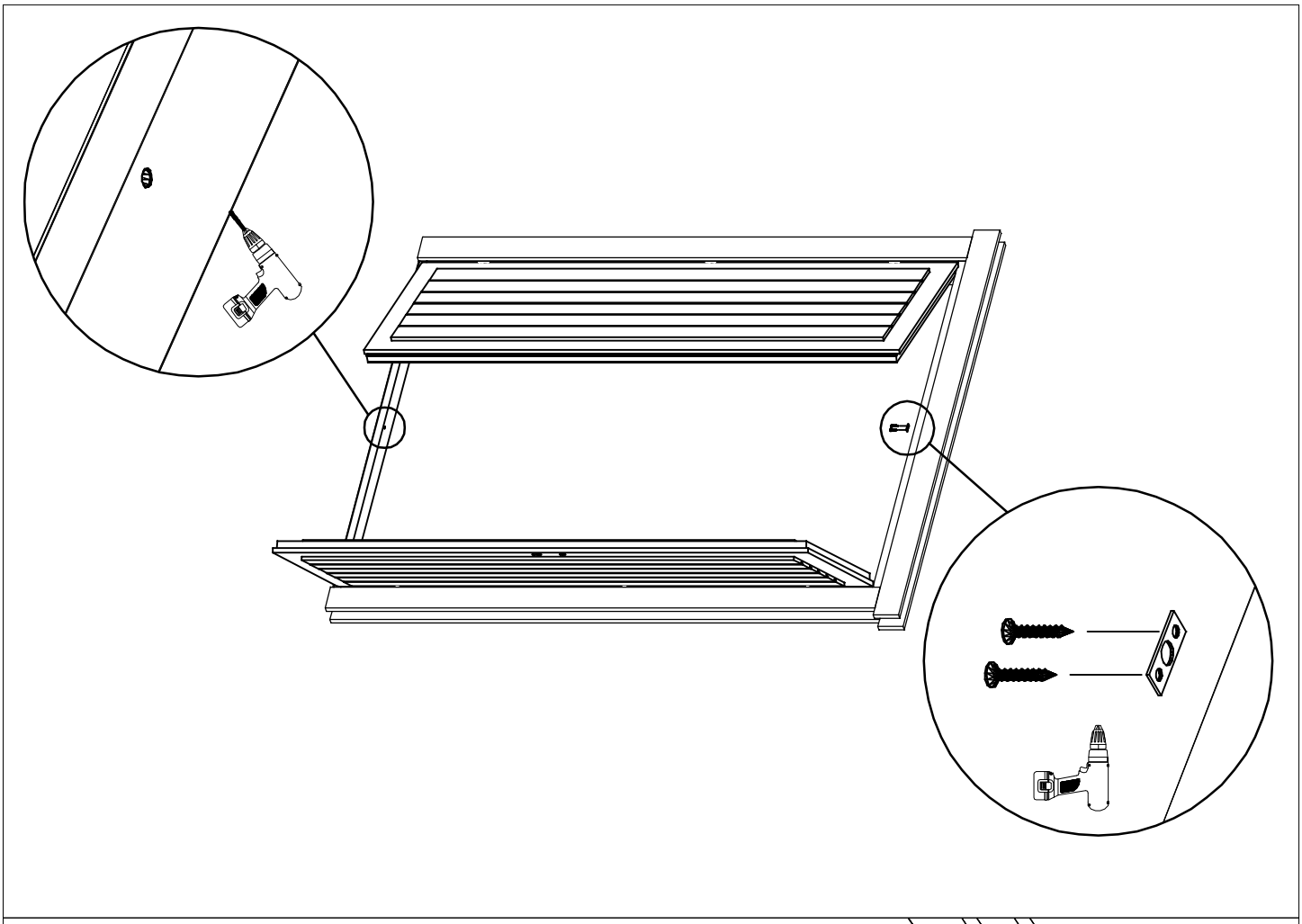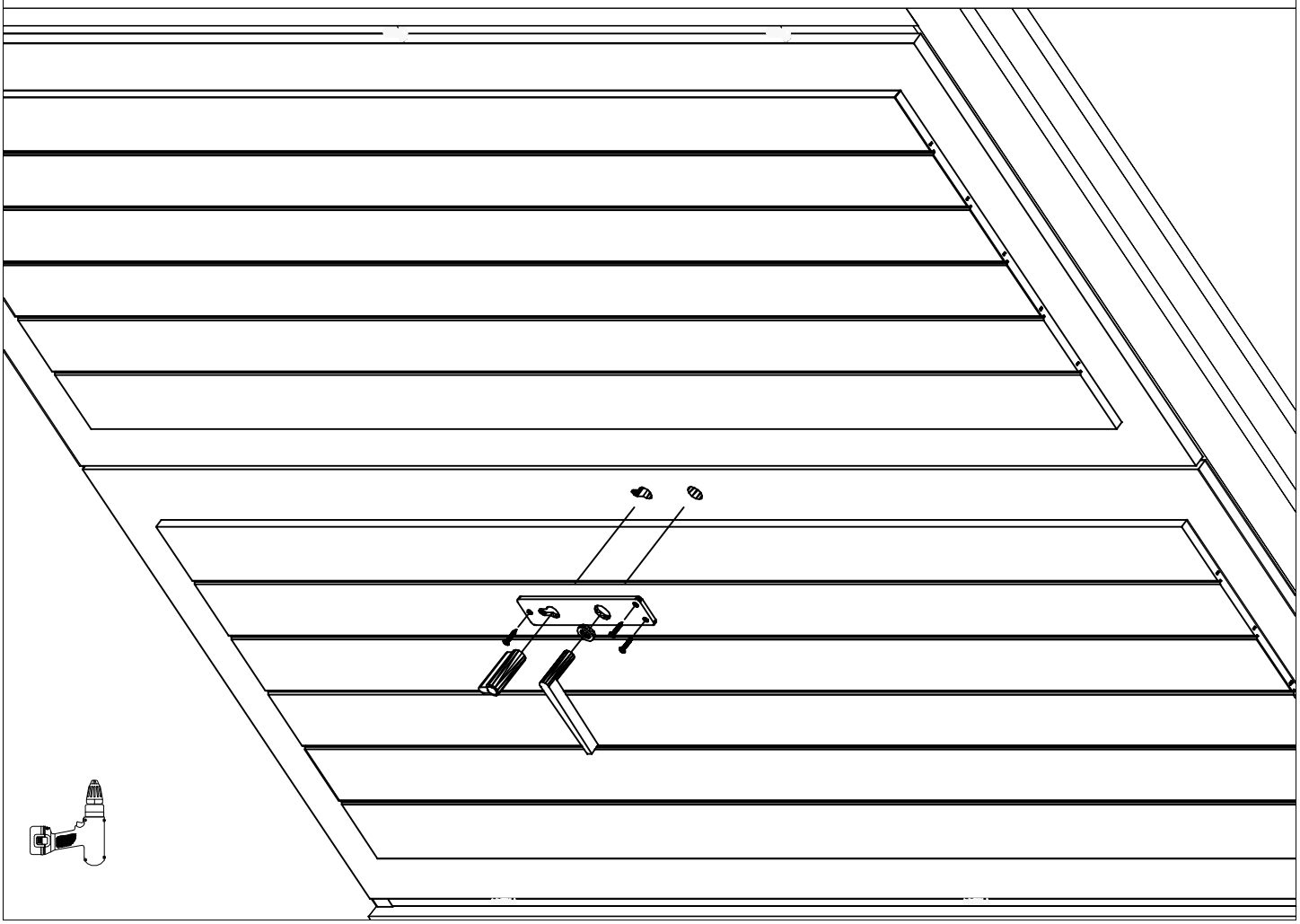
5mm
3.5x45