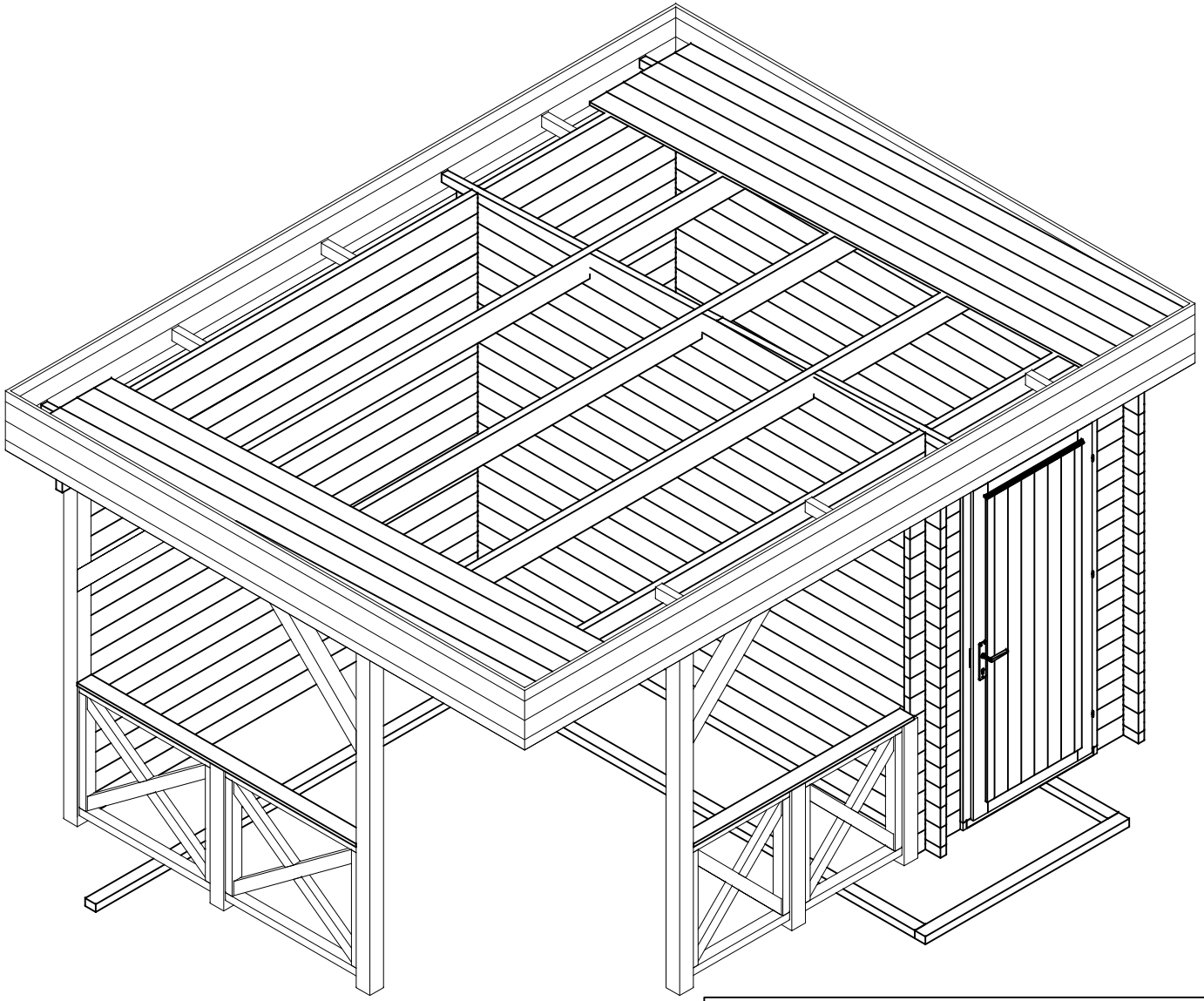

Salo D 320x420__40		
3D		
	4.0x11.4	31.05.2023

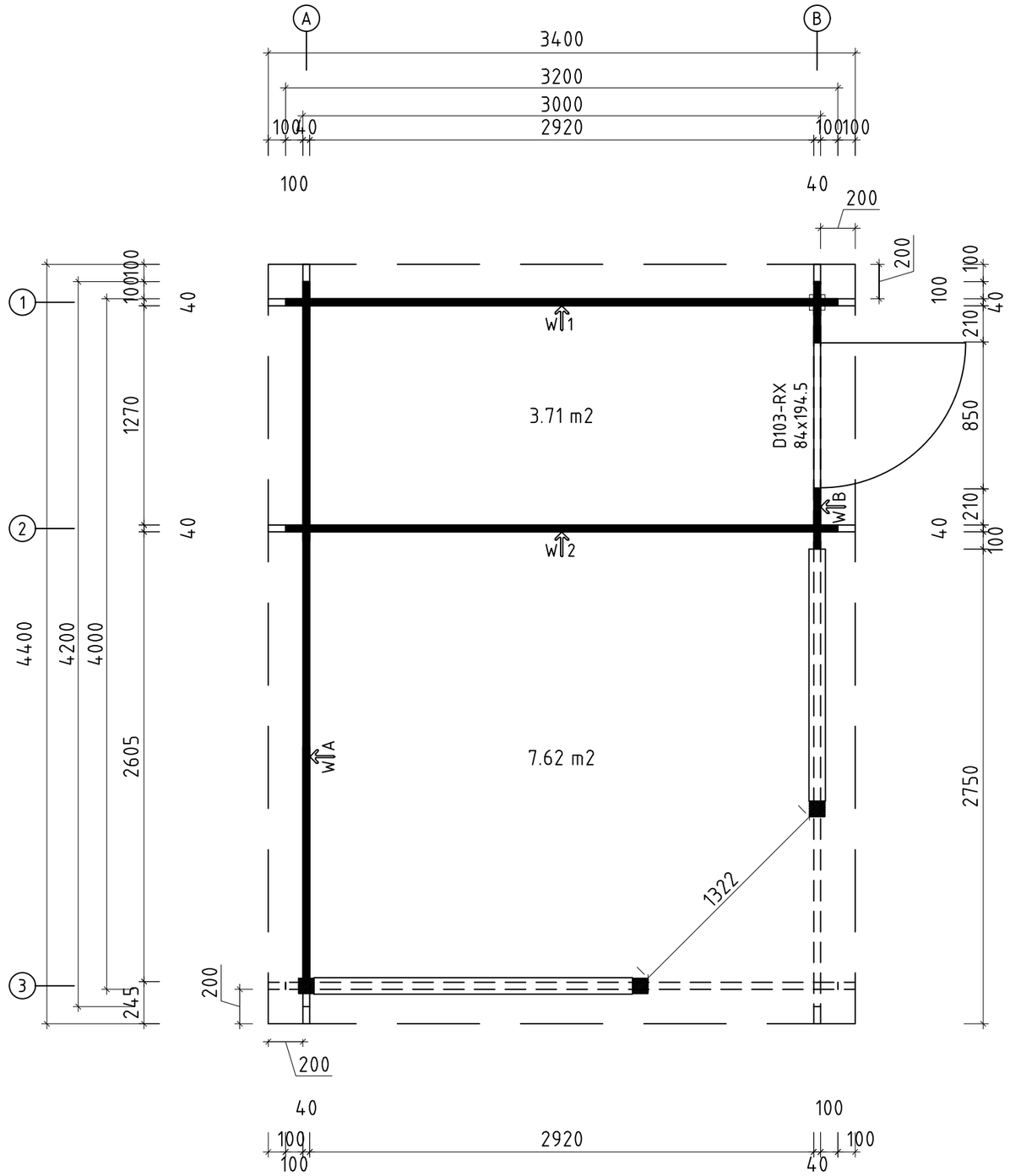

Q2 – Qualitätsklasse für Fenster und Türen

Salo D 320x420_40		
Grundplan		
	4.0x11.4	31.05.2023

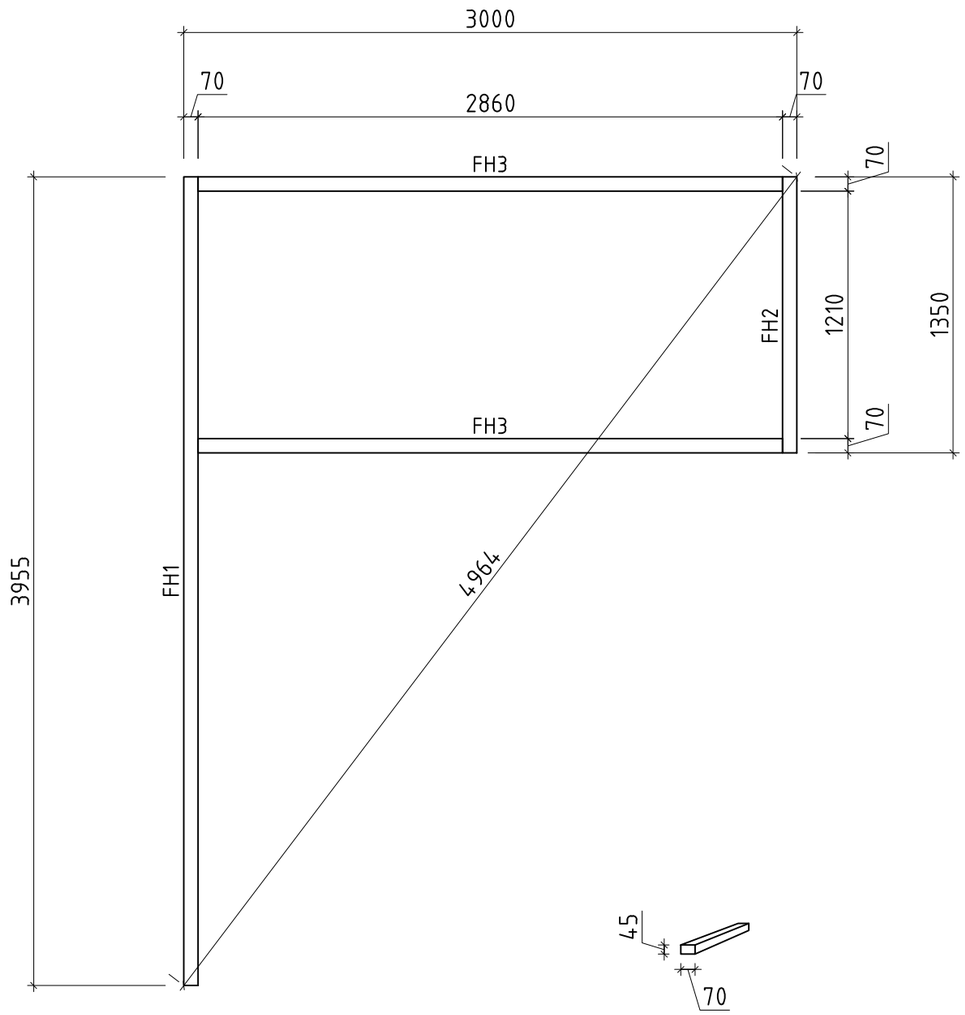

Salo D 320x420__40		
Lagerholzplan		
	4.0x11.4	31.05.2023

Pos	Teileliste Salo D 320x420_40	Stck	Profil (mm)	Länge (mm)
001	200 2610 1270 200	1	40x107	4400
002	200 2610 1270 200	1	40x114	4400
003	100 2610 1270 100	3	40x114	4200
004	100 2610 1270 100	1	40x114	4200
005	2605 1270 100	17	40x114	4055
007	100 2920 100	1	40x114	3200
008	100 2920 100	36	40x114	3200
009	100 2920 100	2	40x57	3200
011	100 1270 100	1	40x114	1550
012	210 100	34	40x114	350
W1-1	285 2° 010 006 008 3400	1		
W2-1	285 2° 010 006 008 3400	1		
W3-1	285 2° 010 006 008 3400	1		
FH1	FUNDAMENTHÖLZER (imprägniert)	1	70x45	3955
FH3	FUNDAMENTHÖLZER (imprägniert)	2	70x45	2860
FH2	FUNDAMENTHÖLZER (imprägniert)	1	70x45	1350
HL2	HANDLAUF	1	95x18	1845
HL1	HANDLAUF	1	95x18	1460
PF1	PFETTEN 200 2610 1270 200	3	44x145	4400
TP90-1	STÜTZPFOSTEN 90x90	2	90x90	805
TP90-2	STÜTZPFOSTEN 90x90	3	90x90	1000
TP90-3	STÜTZPFOSTEN 90x90	1	90x90	1995
TP90-4	STÜTZPFOSTEN 90x90	1	90x90	2054
TP90-5	STÜTZPFOSTEN 90x90	1	90x90	2109
TP90-6	STÜTZPFOSTEN 90x90	1	90x90	805
SM-1	Sturmleisten	2	18x40	2166

Kood	Salo D 320x420_40	Materjal	Leht 1/3

Pos	Teileliste Salo D 320x420_40	Stck	Profil (mm)	Länge (mm)
SM-2	Sturmleisten	2	18x40	2280
	DACHBRETTER	39+1	113x18	3302
BL-1	DACHBLENDEN 336mm (336)	2	18x336	3400
BL-2	DACHBLENDEN 336mm (336)	2	18x336	4436
BS-1	DACHBLENDEN- Blendenstützen 44x65	6	44x65	200
UPB-1	DACHBLENDEN- U-Profil für Blenden (40)		65x44	16.0lfm
DPL-1	DACHPAPPENLEISTEN 15x28		15x28	11.0lfm
T06-1	TRAUFENLEISTEN 18x40		18x40	9.0lfm
	GELÄNDER 1 (650, 750)	2	650x750	
	GELÄNDER 2 (878, 750)	2	878x750	
SH	Schlaghölzer	3		
NG2 550	NÄGEL 2.5x50 Dachbretter	390		
SR3 030	SCHRAUBEN 3.0x30 Dachpappleisten	26		
SR3 030	SCHRAUBEN 3.0x30 Traufenleisten	20		
SR3 545	SCHRAUBEN 3.5x45 Handlauf	10		
SR3 545	SCHRAUBEN 3.5x45 U-profil für Blenden	36		
SR5 0100	SCHRAUBEN 5.0x100 Fundamenthölzer	16		
SR5 0100	SCHRAUBEN 5.0x100 Stützpfoste	6		
SR5 070	SCHRAUBEN 5.0x70 Blendenbefestigung	72		
SR5 070	SCHRAUBEN 5.0x70 Geländer	16		
SR5 070	SCHRAUBEN 5.0x70 Stützpfoste	36		
VP2	Verstellbare Pfostenstütze M16	6		
SS024	Schloßschrauben M8x70 Mutter M8 U-Scheibe Ø25 - Befestigung für Sturmleisten	12		

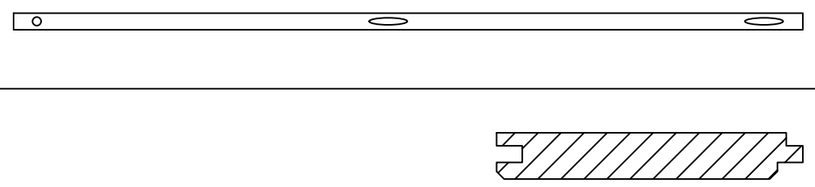

Pos	Teileliste Salo D 320x420_40	Stck	Profil (mm)	Länge (mm)
	TÜR 840x1945 D2-S40R-XXX-08401945 **Q2** D103-RX 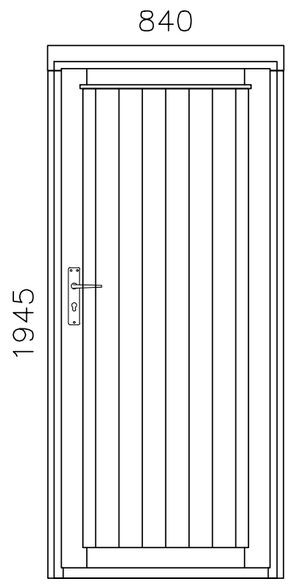 Right handed / DIN rechts / paremakäeline Clear opening/ durchgangsmaß/ ava suurus 752x1857mm 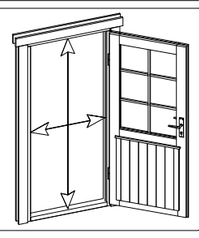	1		
UL-Q 2-Q3	Q2-Q3 Door handle - Türgriff - Ukselink 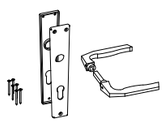	1		
LS-Q4	Q4 Cylinder lock - Zylinderschloss - Lukusüdamik 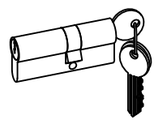	1		
	✓ - bitte selber anpassen (falls nötig)!			

Kood	Salo D 320x420_40	Materjal	Leht 3/3

Uks	Q2-Q3	-	koostamisjuhis
Door	Q2-Q3	-	assembly instructions
Tür	Q2-Q3	-	Montageanleitung

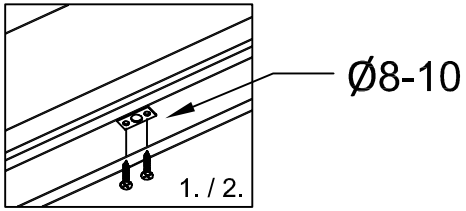

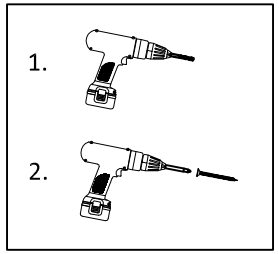

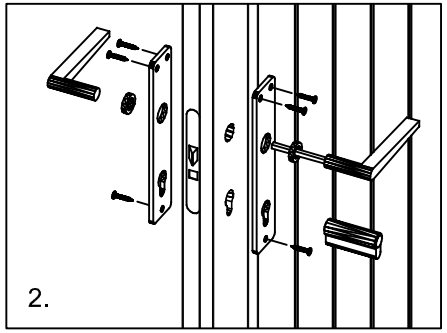

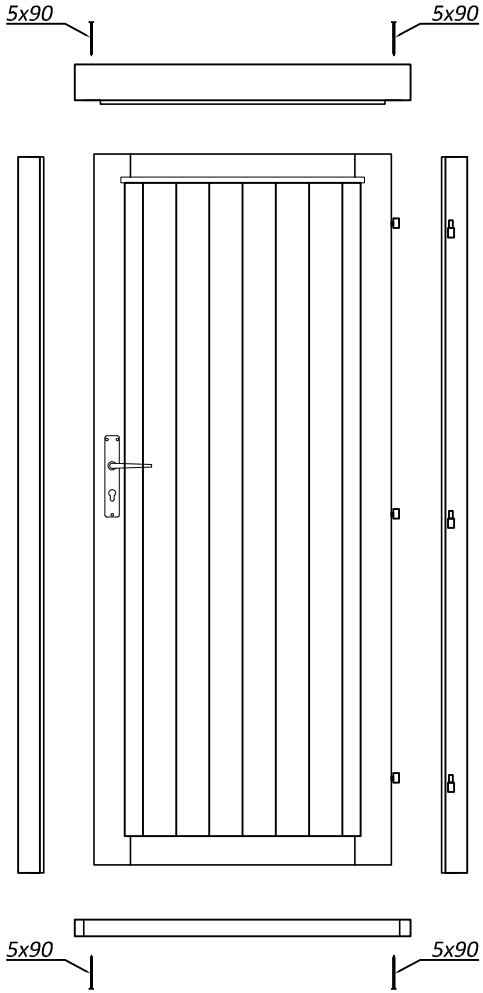

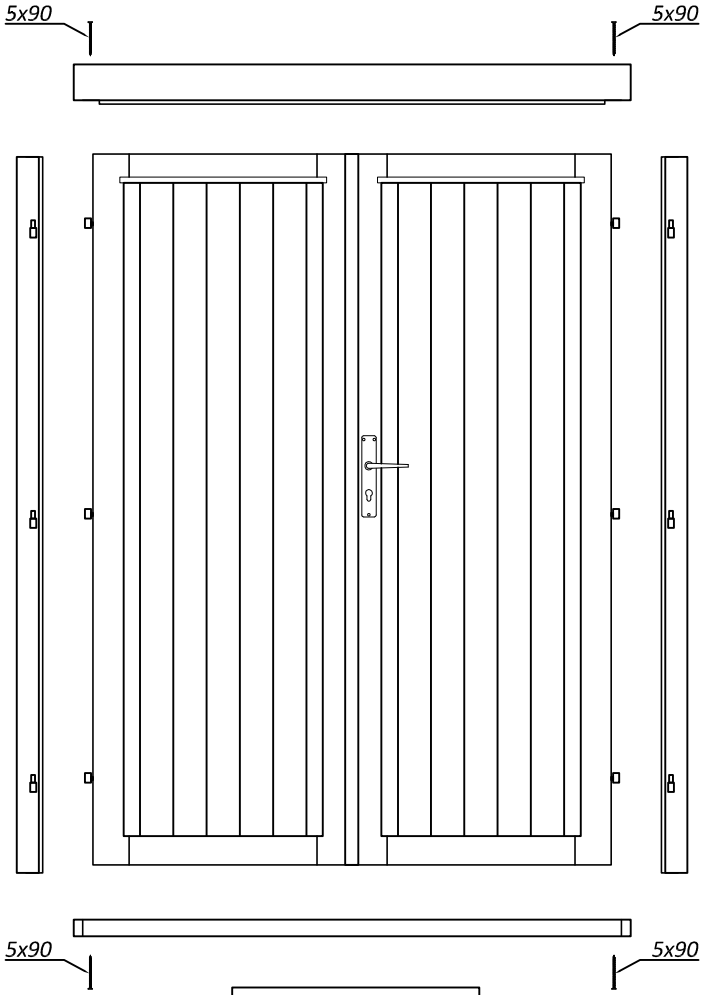

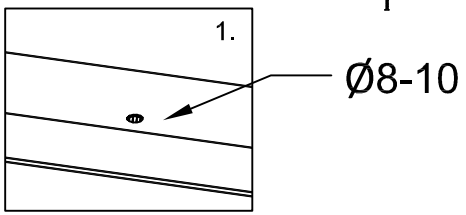

*Kui ühepoolne uks ei ole kokku pandud!
*When single door is not assembled!
*Wenn Einzeltür ist nicht zusammengebaut!

*Kui hinged ei ole paigaldatud!
*When hinges are not attached!
*Wenn Scharniere sind nicht angebracht!

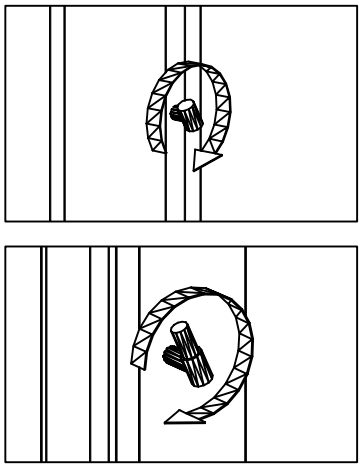

Plot date: 29.04.2020

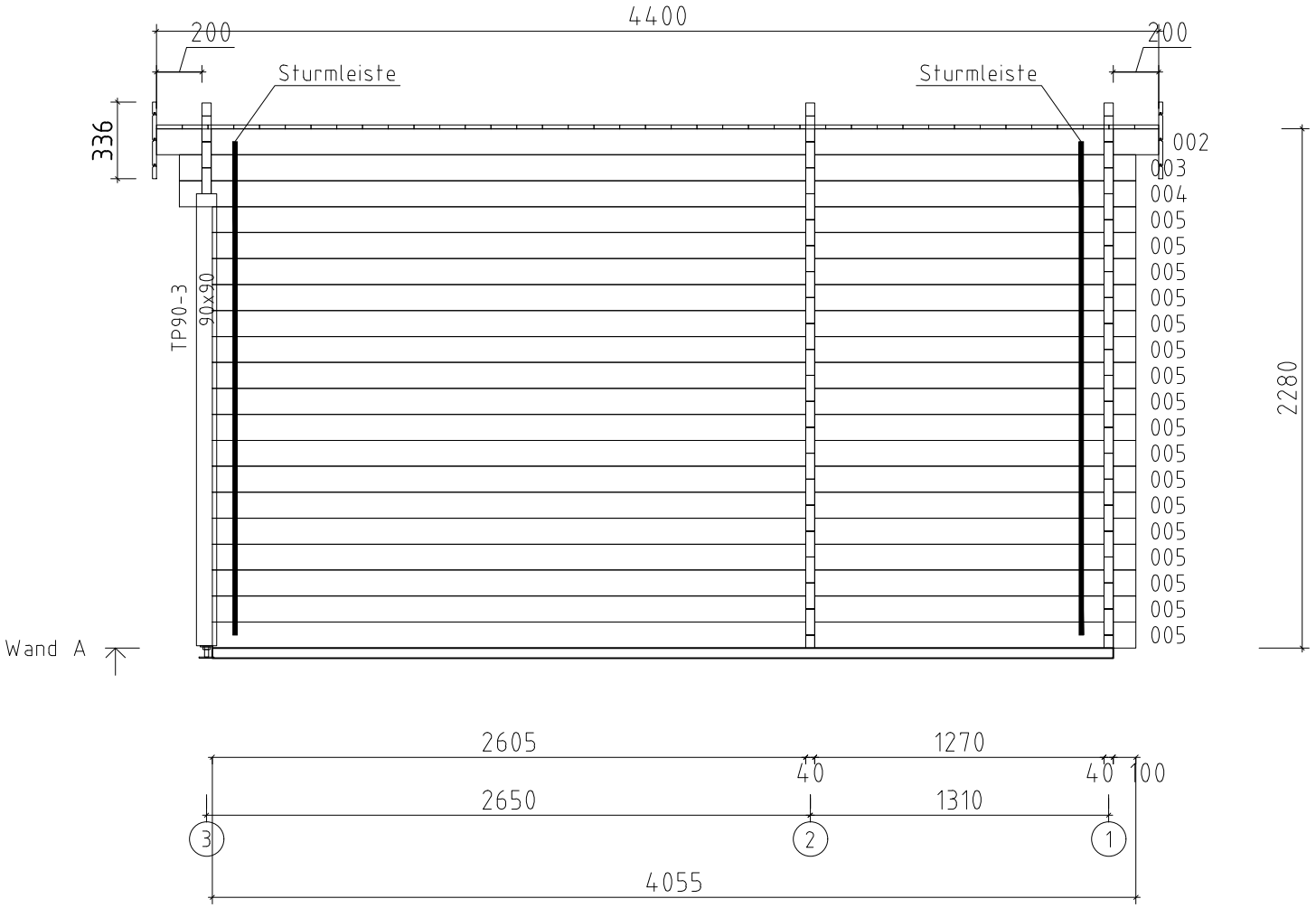

Salo D 320x420_40		
WAND A		
	4.0x11.4	31.05.2023

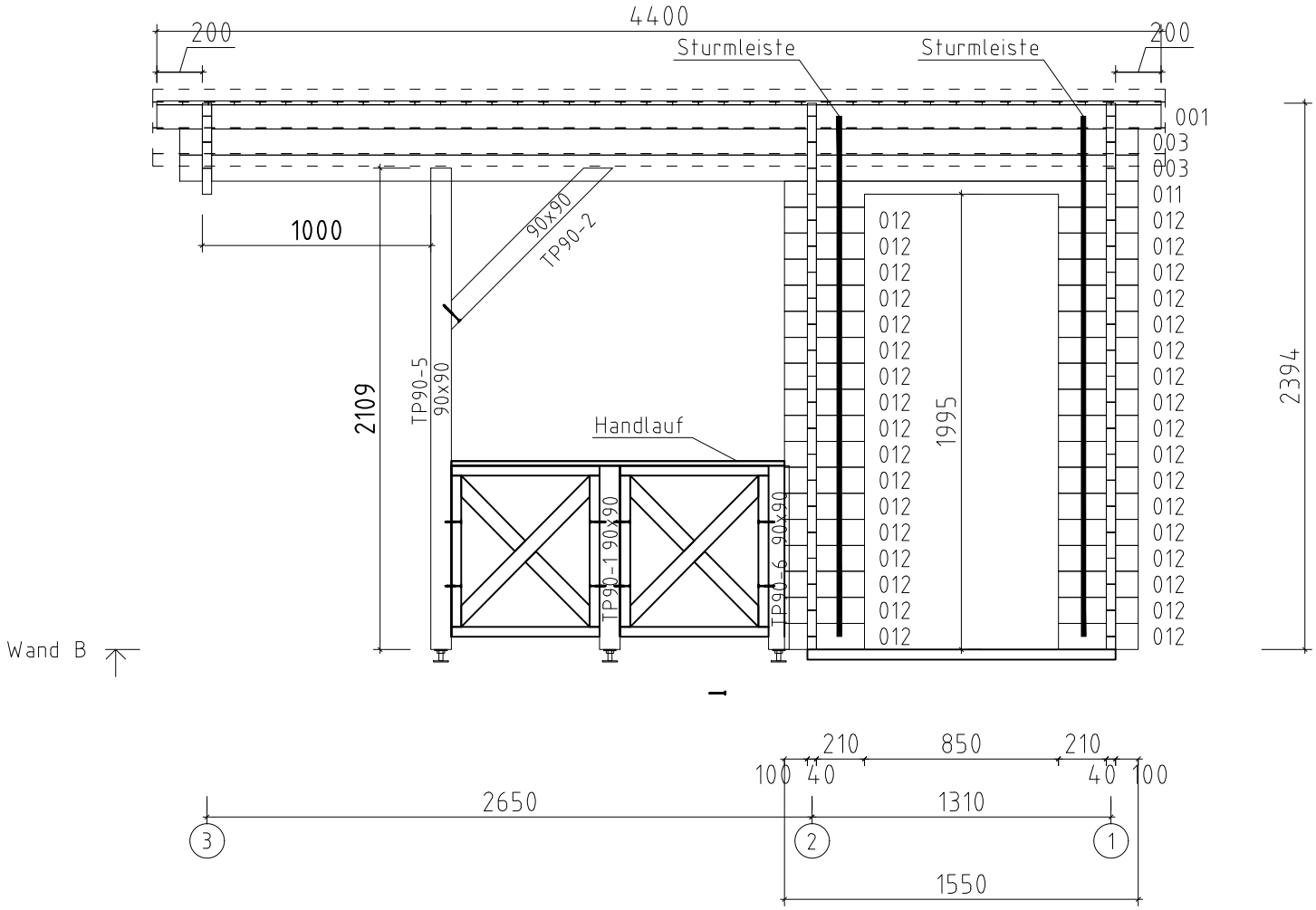

Salo D 320x420_40		
WAND B		
	4.0x11.4	31.05.2023

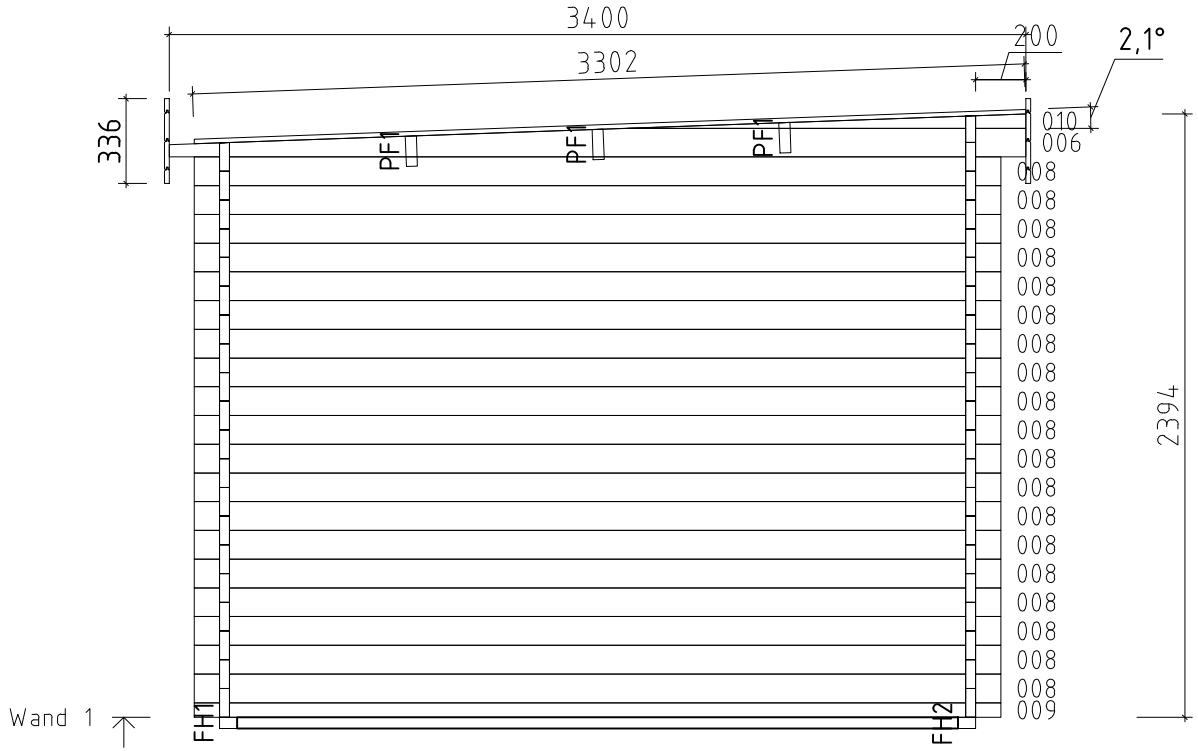

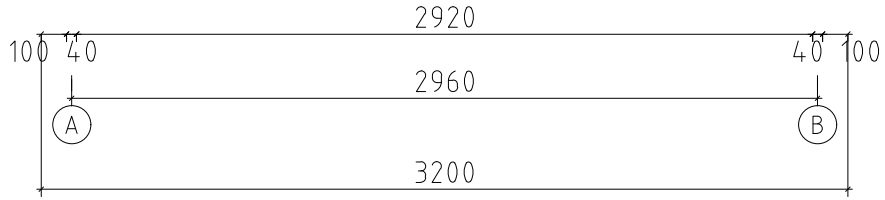

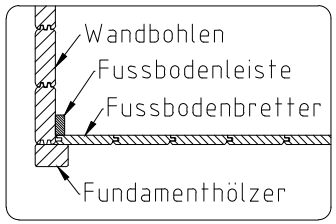

Salo D 320x420_40		
WAND 1		
	4.0x11.4	31.05.2023

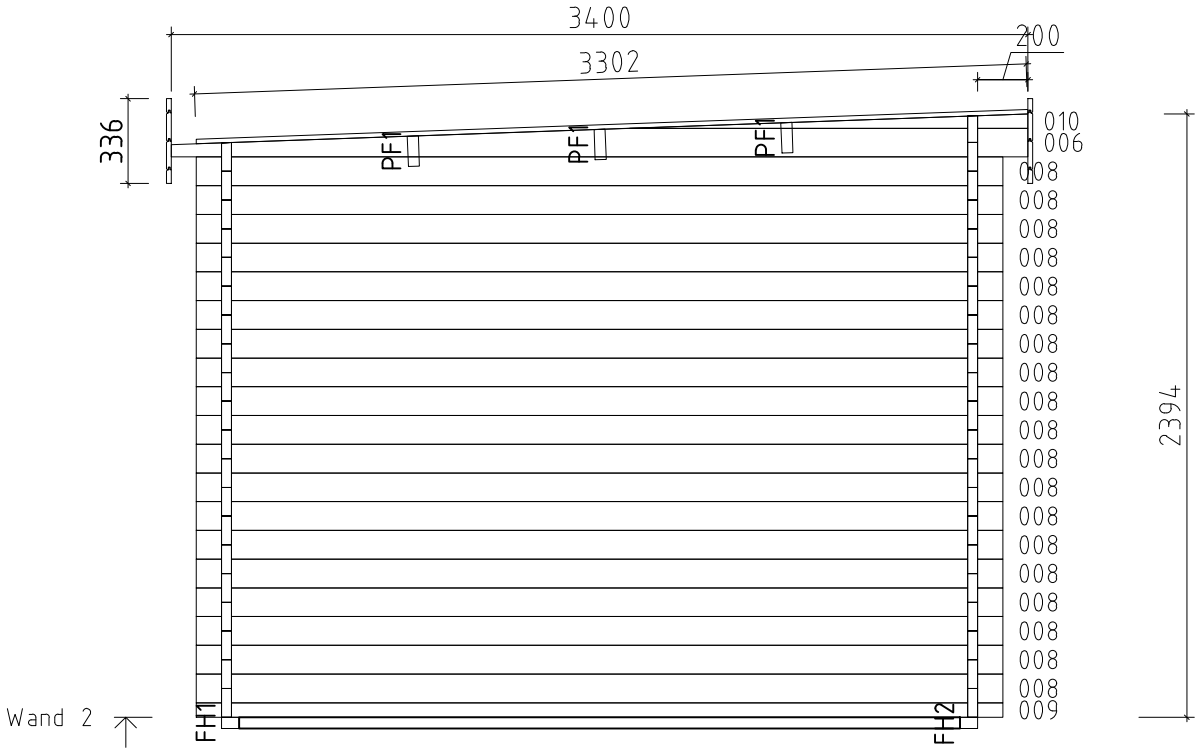

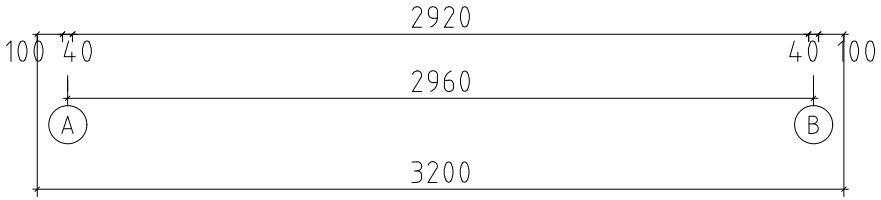

Salo D 320x420_40		
WAND 2		
	4.0x11.4	31.05.2023

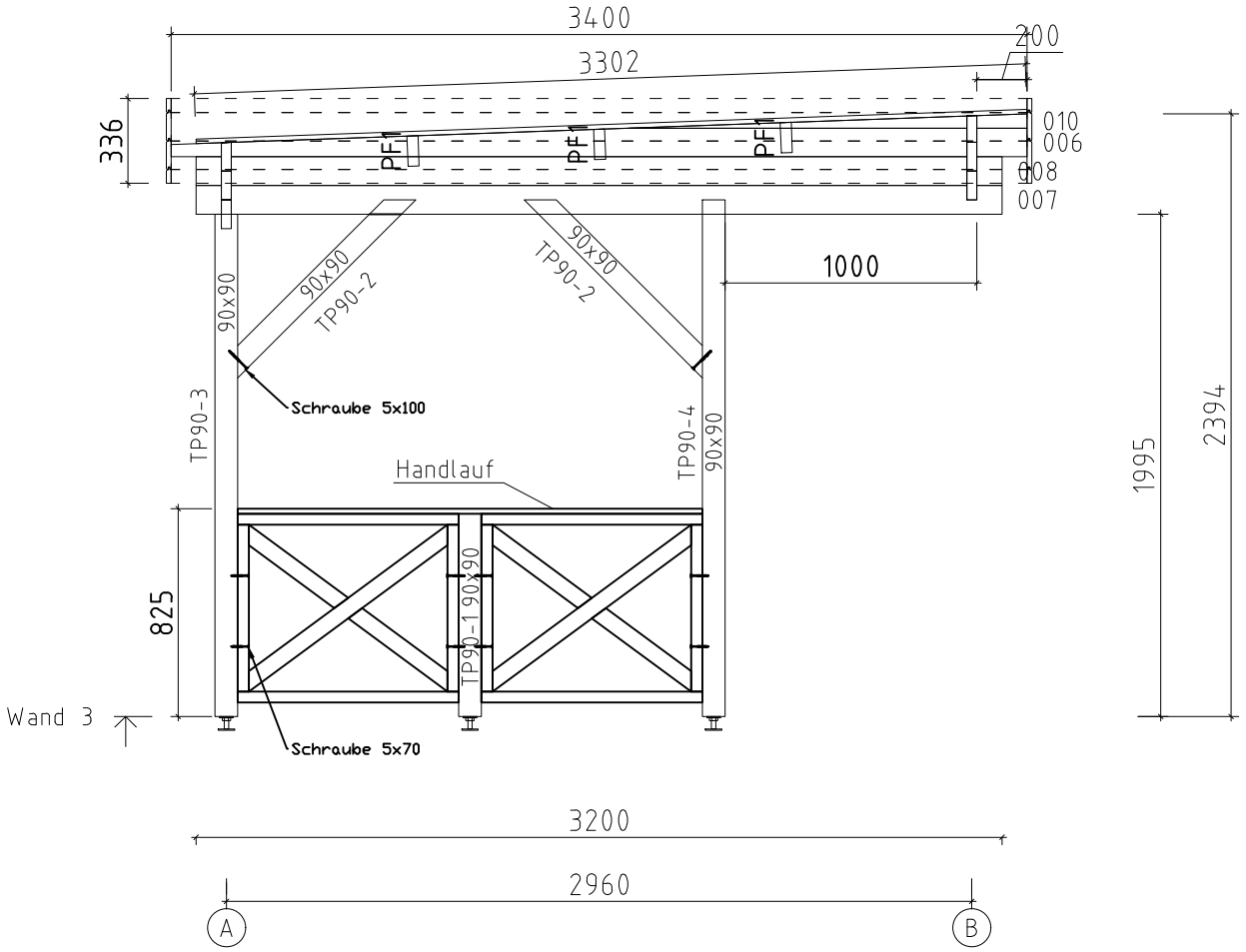

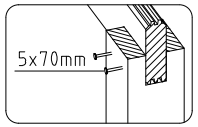

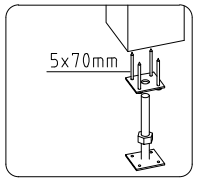

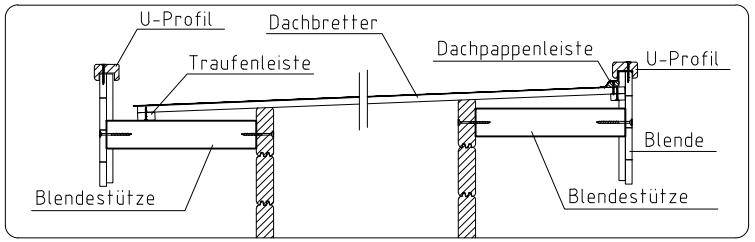

Salo D 320x420_40		
WAND 3		
	4.0x11.4	31.05.2023