Montageanleitung

GRÖSSE 3×6 m

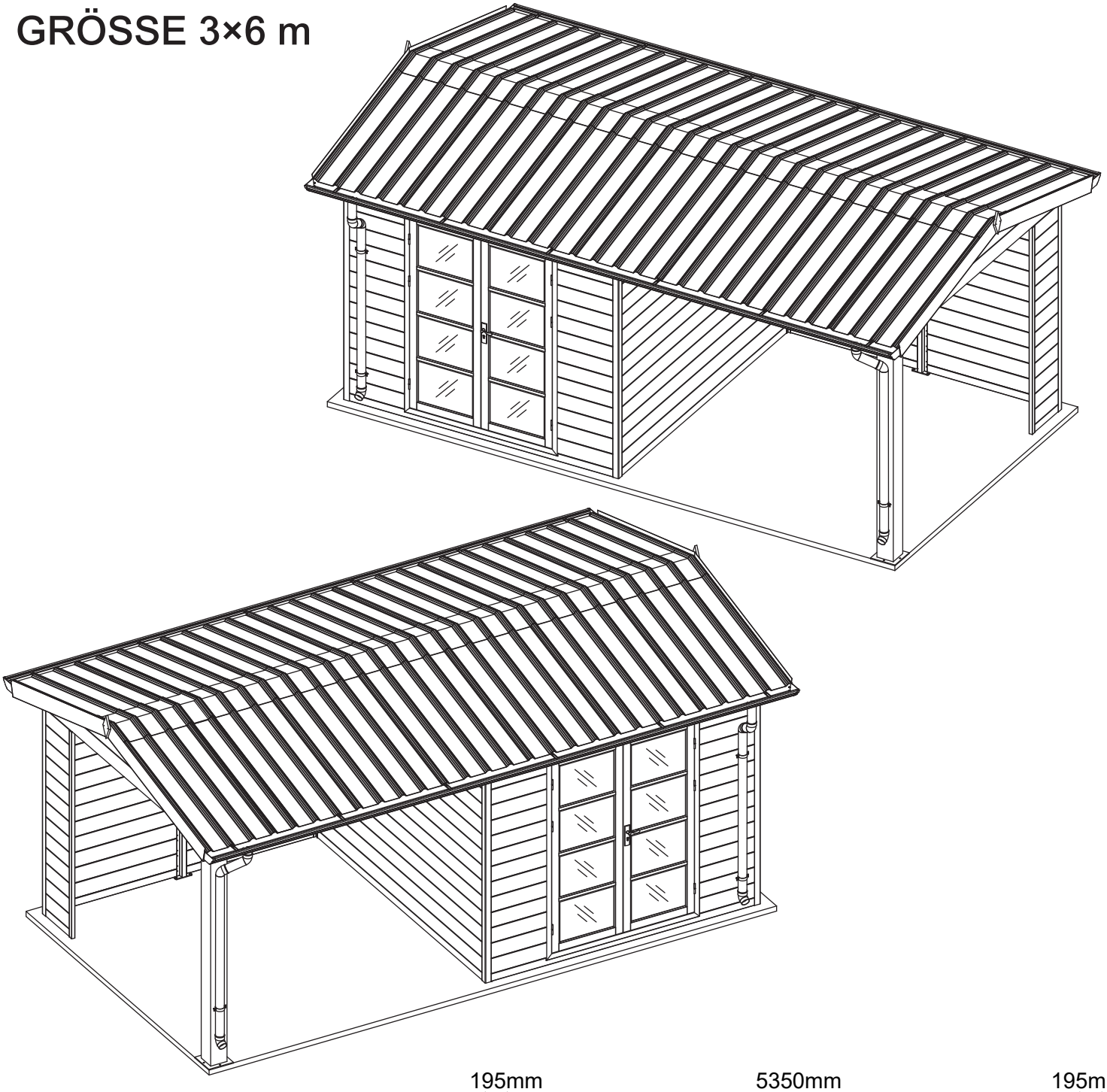

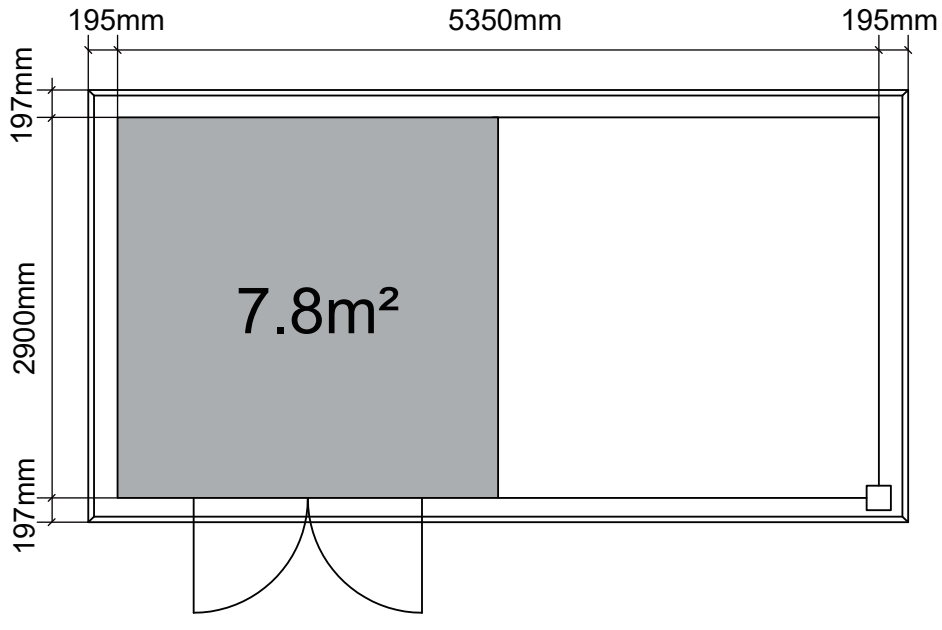

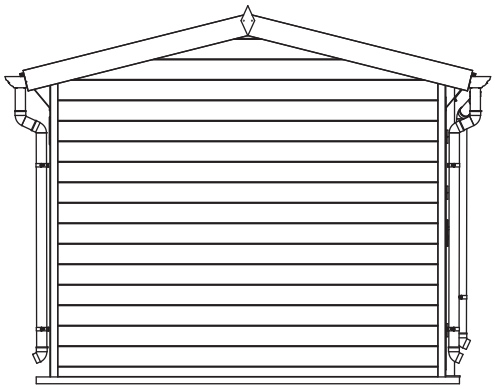

Seitenansicht

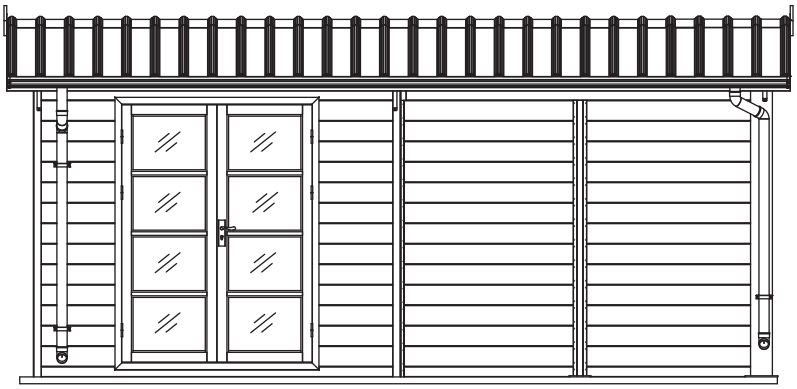

Vorderansicht

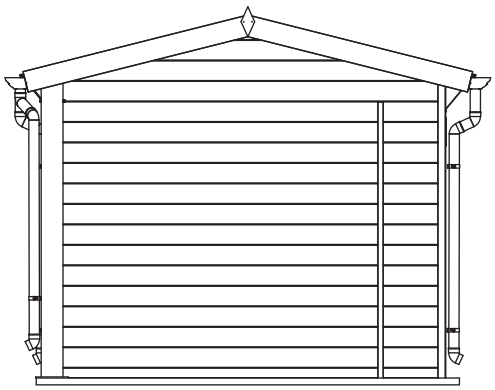

Seitenansicht

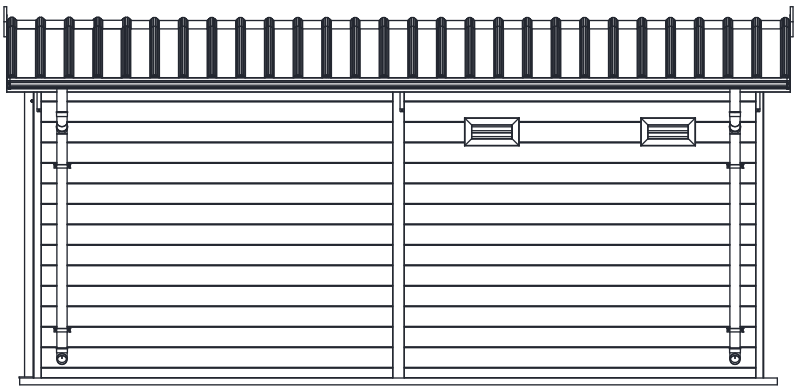

Rückansicht

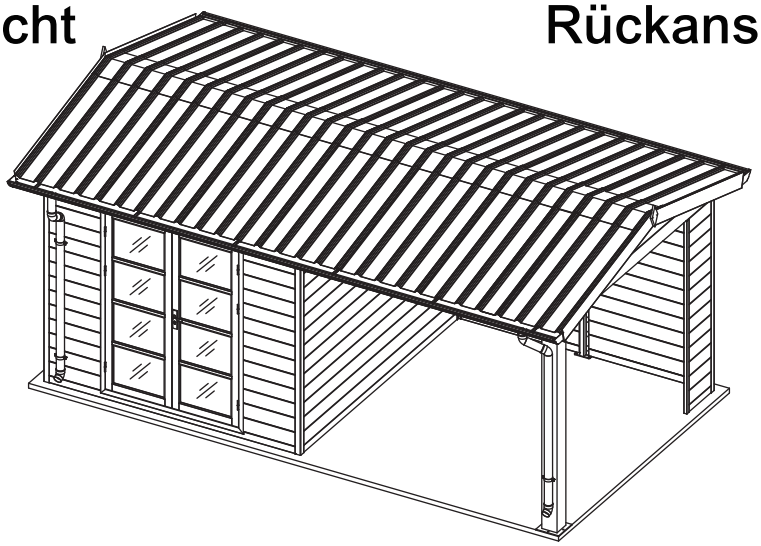

Axonometrische Zeichnung

Werkzeuge:

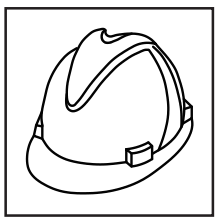

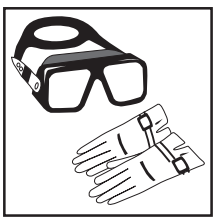

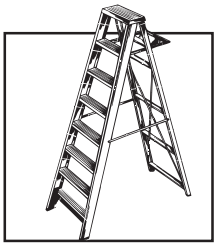

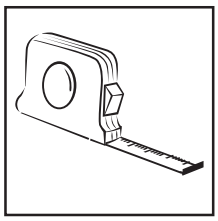

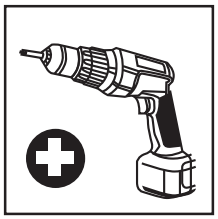

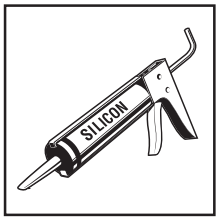

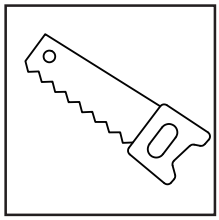



Montagezubehör und Ersatzteile

Nr.	STRUKTUR	BESCHREIBUNG	ANZAHL
1	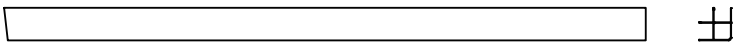	Aluminiumsäule 58*58 L=2258 mm	2
2	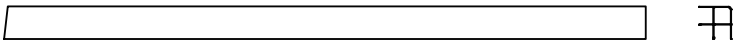	Aluminiumsäule 58*58 L=2258 mm	2
3		Aluminiumsäule 84*58 L=2258 mm	1
4	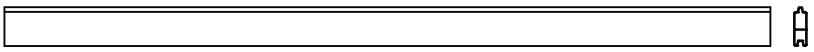	Alu-Wandpaneel B 85*29 L=2835 mm	2
5	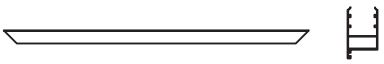	Oberer Türrahmen	1
6	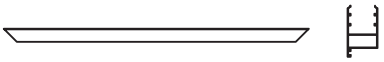	unterer Türrahmen	1
7	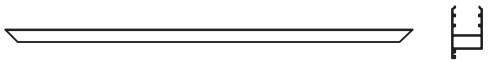	linker Türrahmen	1
8	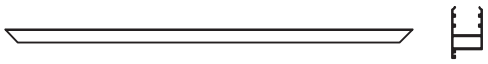	rechter Türrahmen	1
9		Türverbinder	4
10		Türrahmenbefestigung	8
11	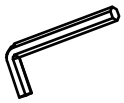	Sechskantschlüssel	1
12	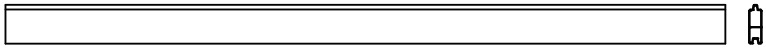	Alu-Wandpaneel B 85*29 L=2627 mm	3
13	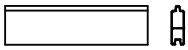	Alu-Wandpaneel B 85*29 L=465 mm	1
14	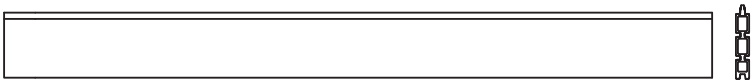	Wandpaneel 160*28 L=2835 mm	28
15	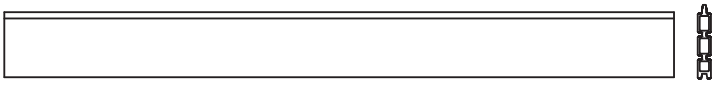	Wandpaneel 160*28 L=2627 mm	28
16	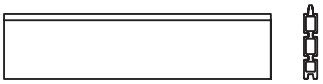	Wandpaneel 160*28 L=593 mm	26
17	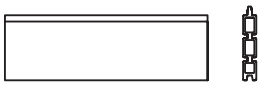	Wandpaneel 160*28 L=465 mm	13
18	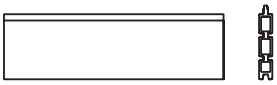	Wandpaneel 160*28 L=498 mm	2

Montagezubehör und Ersatzteile

Nr.	STRUKTUR	BESCHREIBUNG	ANZAHL
19	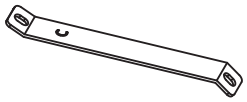	Gardinenstange-C 30*3 L=217 mm	5
20		Gardinenstange-E 30*3 L=99 mm	1
21	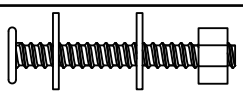	Sechskantschraube M8*60 mm	11
22	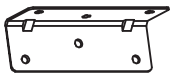	Winkelprofil 28*28 L=86mm	20
23	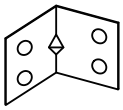	Winkelstahl 30*30 L=35mm	35
24		Aluminiumverbin der L=30mm	8
25	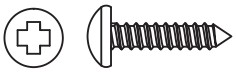	Selbstschneidende Schrauben 4*15 mm	590
26		Selbstschneidende Schrauben 4*25 mm	485
27	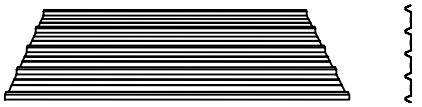	Kunststoffplatten L=1715 mm	14
28		Schrauben 5x60 mm	180
29		Regenschutz für Dachschrauben	150
30	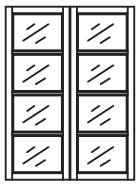	Tür	1
31		Türgriff	1
32	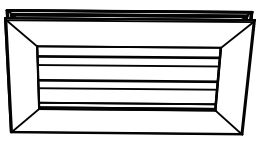	Kunststofffenster	2
33	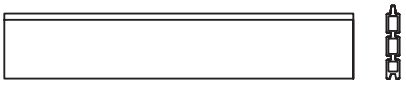	Wandpaneel 160*28 L=950 mm	1

Montagezubehör und Ersatzteile

Nr.	STRUKTUR	BESCHREIBUNG	ANZAHL
34		Dachfirst	7
35	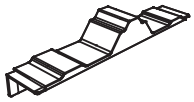	Dachstopfen	52
36		Entwässerungsrinne 166*90 L=5730 mm	2
37		Regenrohr Ø75mm L=200 mm	4
38		Regenrohr Ø75mm L=110 mm	3
39		Regenrohr Ø75mm L=60 mm	1
40		Regenrohr Ø75mm L=1600 mm	4
41		Ablauf	4
42		Hängend	12
43	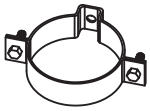	Klemme	8
44		Entwässerungsvorrichtung	12
45	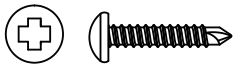	Selbstschneidende Schrauben 4*15 mm	50
46	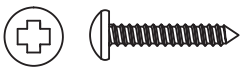	Selbstschneidende Schrauben 5*20 mm	12
47		Dekorplatte	2
48	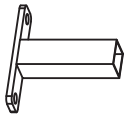	Stahlsockel 160*38 L=150 mm	4
49		Umgekehrte Dehnschraube M10*100 mm	12

Montagezubehör und Ersatzteile

Nr.	STRUKTUR	BESCHREIBUNG	ANZAHL
50	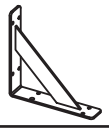	Winkelstützrahmen	2
51	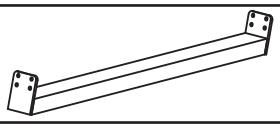	Stahlstange	2
52		Selbstschneidende Schrauben 4*30 mm	30
53	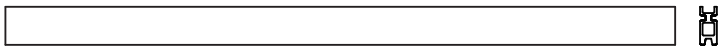	Wandpaneel 75*28 L=2627 mm	3
54		Wandpaneel 75*28 L=2625 mm	1
55	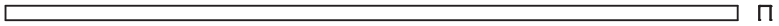	Aluminium-U-Eckleiste 40*32.4 L=2570 mm	3
56	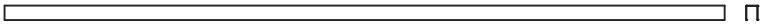	Aluminium-U-Eckleiste 40*32.4 L=2520 mm	1
57	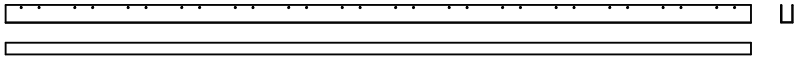	Aluminium-U-Eckleiste 40*32.4 L=2020 mm	1
58	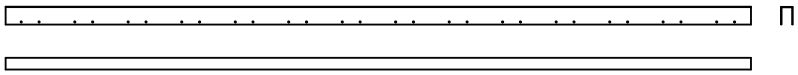	Aluminium-U-Eckleiste 40*32.4 L=2020 mm	1
59		Aluminium-U-Eckleiste 40*32.4 L=220 mm	1
60		Bogenförmiger Schäkel	1
61	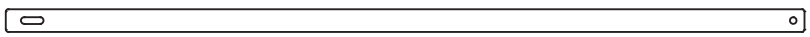	Strebe innerhalb der Säule L=1625 mm	1
62	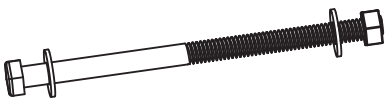	Außensechskantschraube M8*180 mm	1
63	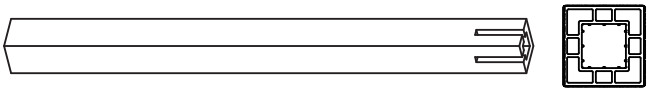	Säule 160*160 L=2220 mm	1
64	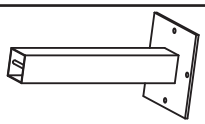	Stützsäulen-Eisenfuß 240*240 L=500 mm	1
65		Selbstschneidende Schrauben 4*30 mm	5

Montagezubehör und Ersatzteile

Nr.	STRUKTUR	BESCHREIBUNG	ANZAHL
66	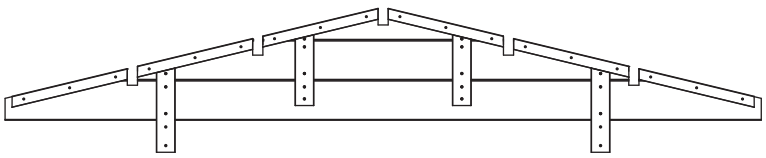	Giebel	2
67	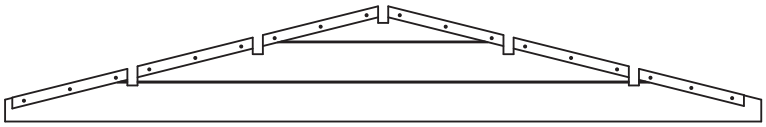	Giebel	1
68	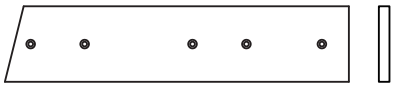	Platte 71*10 L=319 mm	2
69	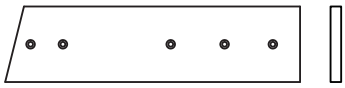	Platte 71*10 L=274 mm	2
70	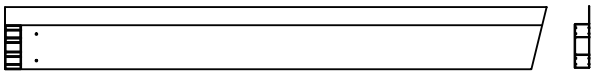	Aluminium-Kurzgesims 155*37 L=1698 mm	2
71	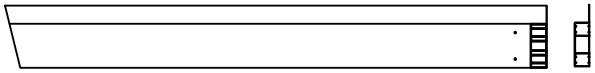	Aluminium-Kurzgesims 155*37 L=1698 mm	2
72	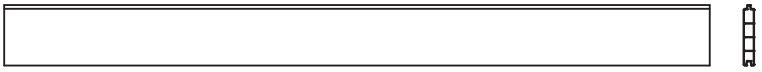	Alu-Wandpaneel A 160*29 L=2835 mm	1
73	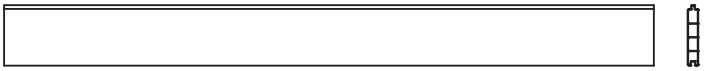	Alu-Wandpaneel A 160*29 L=2625 mm	1
74	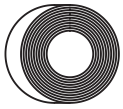	EVA-Schaumstoff	6
75		Aluminiumsäule 98*45 L=2240 mm	2
76	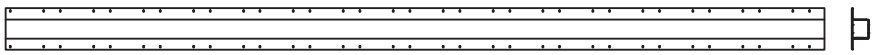	Aluminiumsäule 98*45 L=2505 mm	2
77	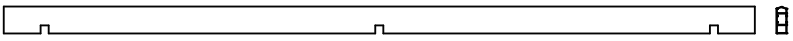	Aluminiumträger 97*37 L=5666 mm	1
78	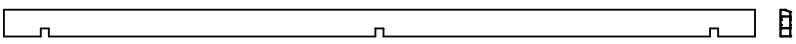	Aluminiumträger 98*37 L=5666 mm	4
79	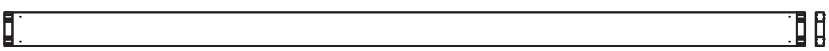	Aluminium-Kurzgesims 110*37 L=5740 mm	2

Schritt 1:

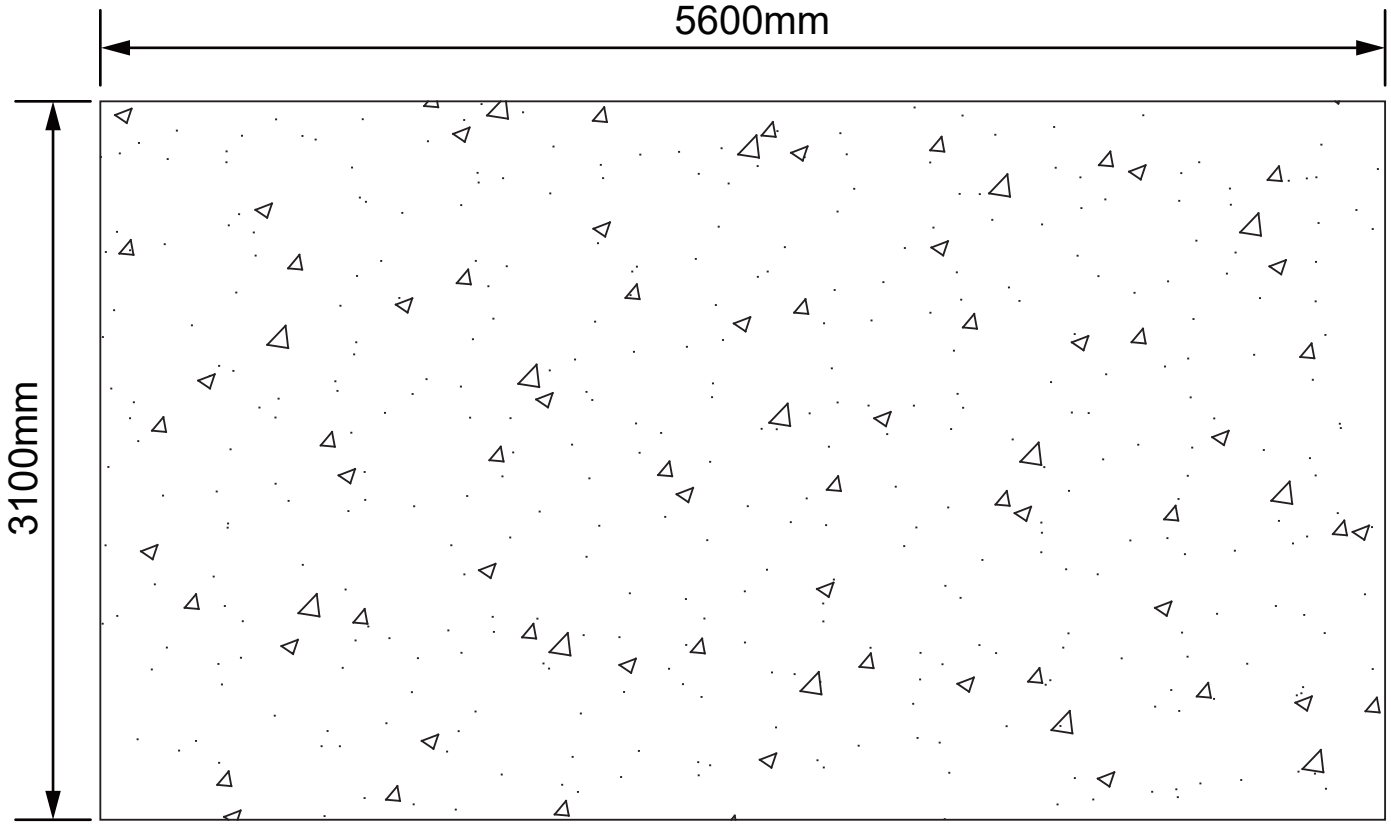

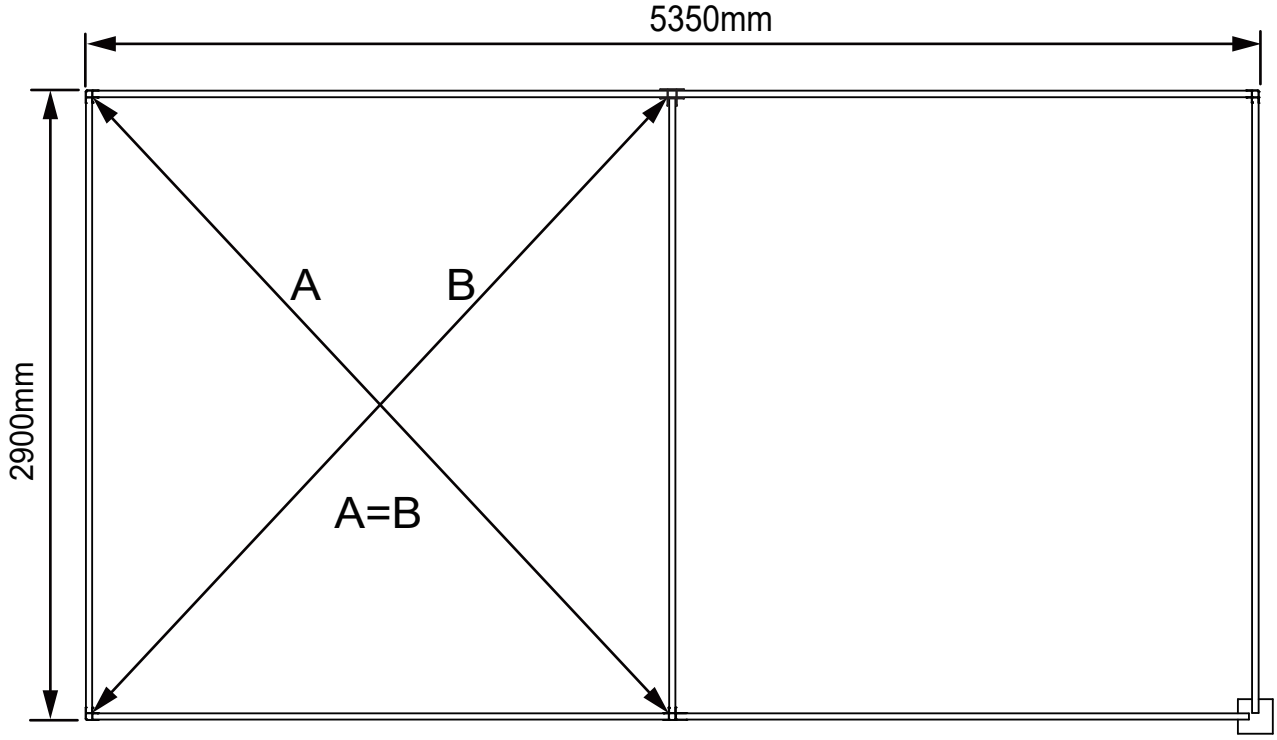

1. Die Schuppen müssen auf einem stabilen, ebenen Fundament, wie z. B. einer Betonplatte, aufgestellt werden.Die Oberfläche muss eben sein und den in der obigen Abbildung angegebenen Maßen entsprechen; die Innendiagonalen des Schuppens müssen gleich lang sein.

Schritt 2:

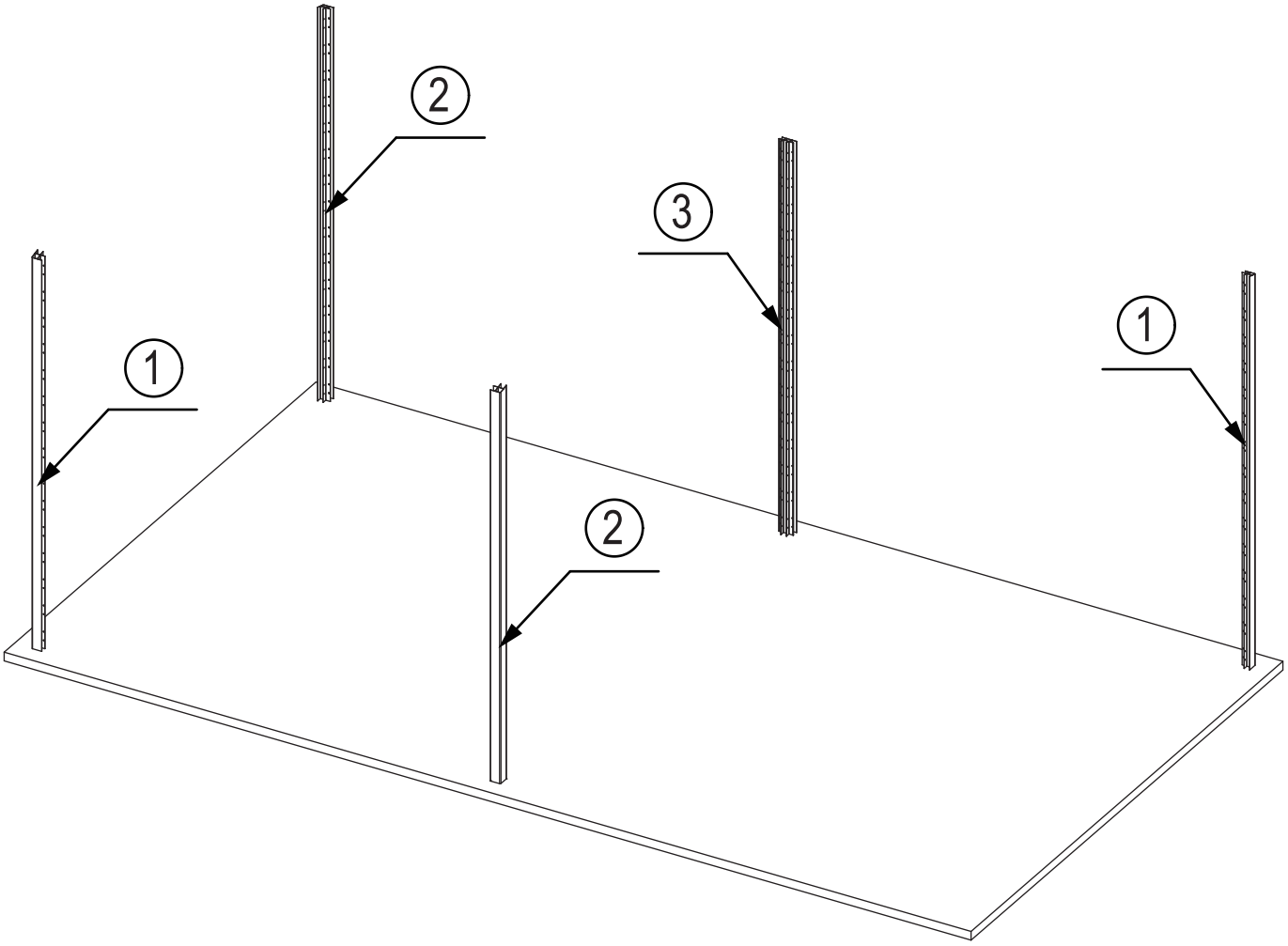

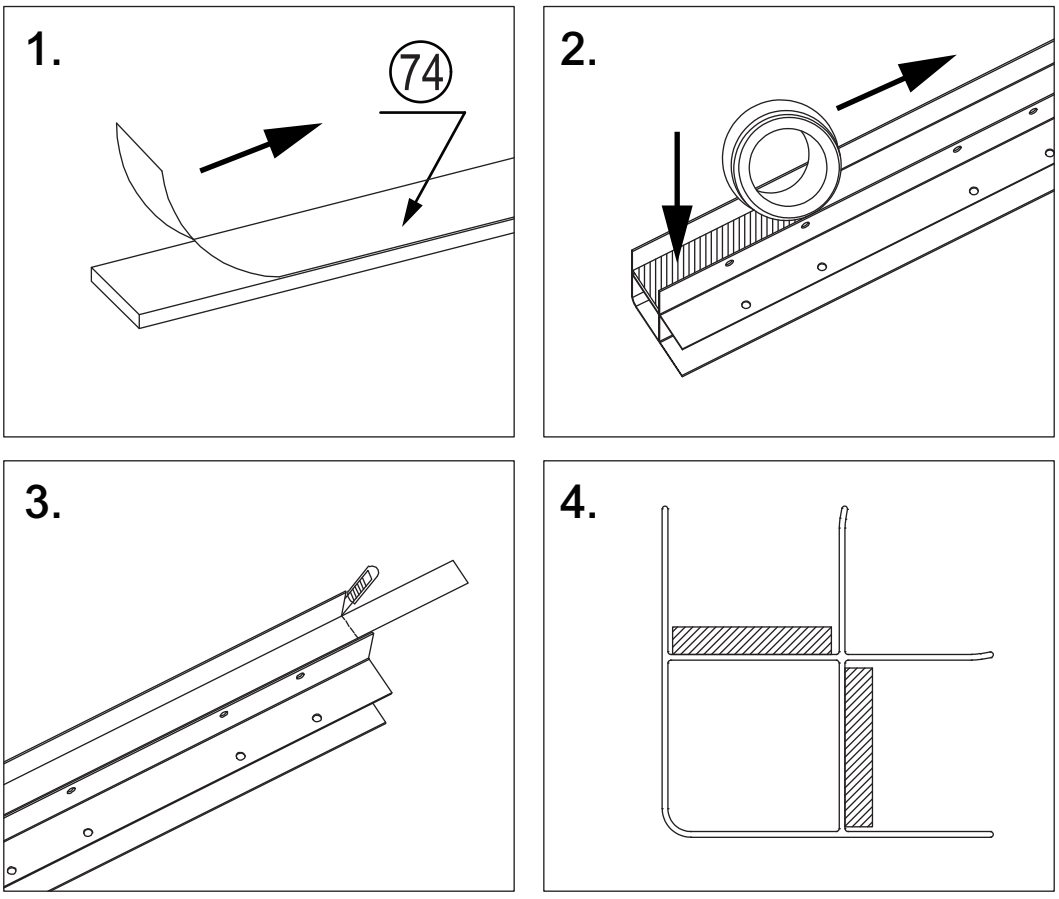

2. Bitte stecken Sie die EVA-Schaumstoffpolsterung in den Schlitz der Aluminiumsäule. (wie in der obigen Zeichnung)

Schritt 3:

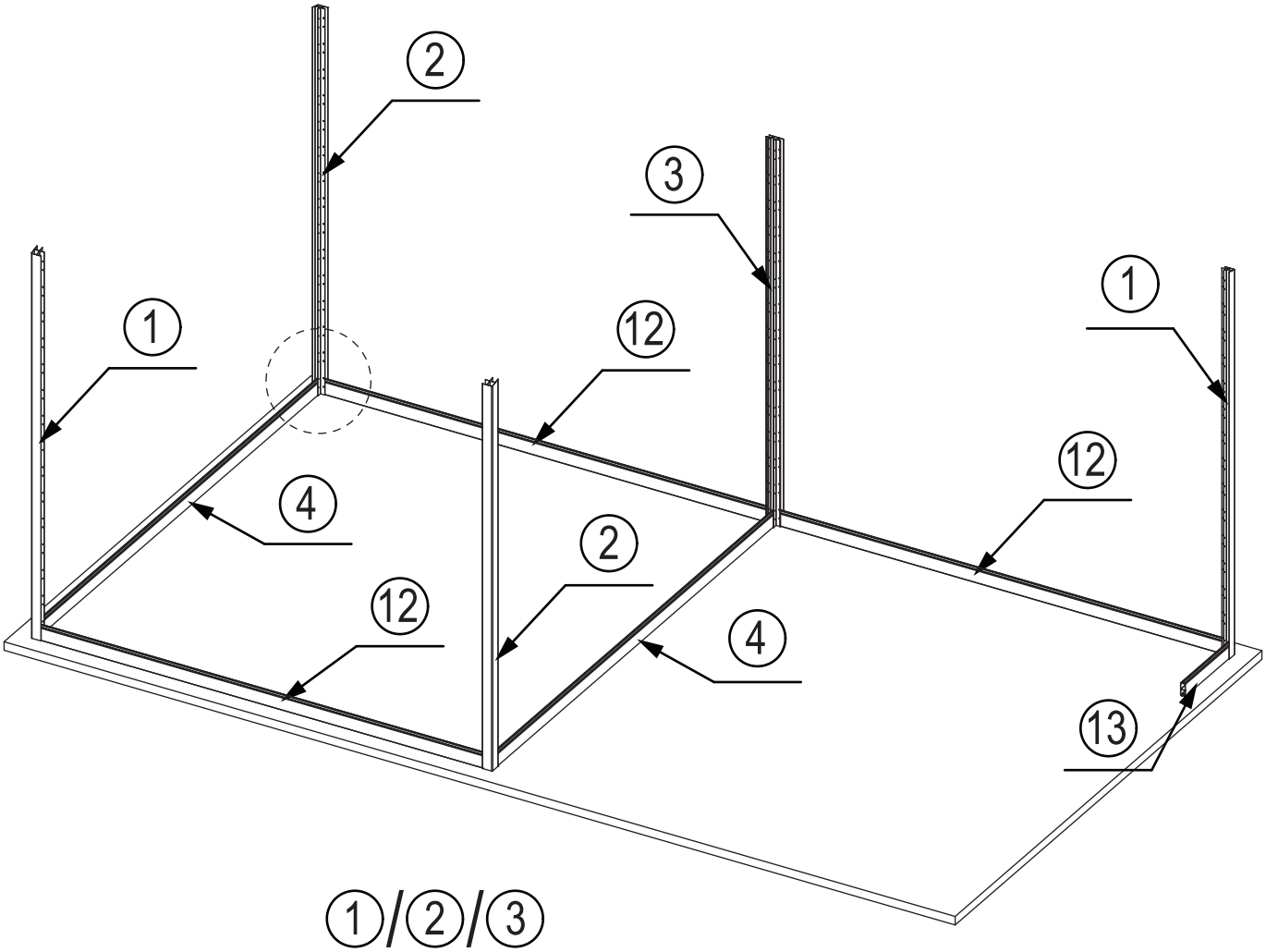

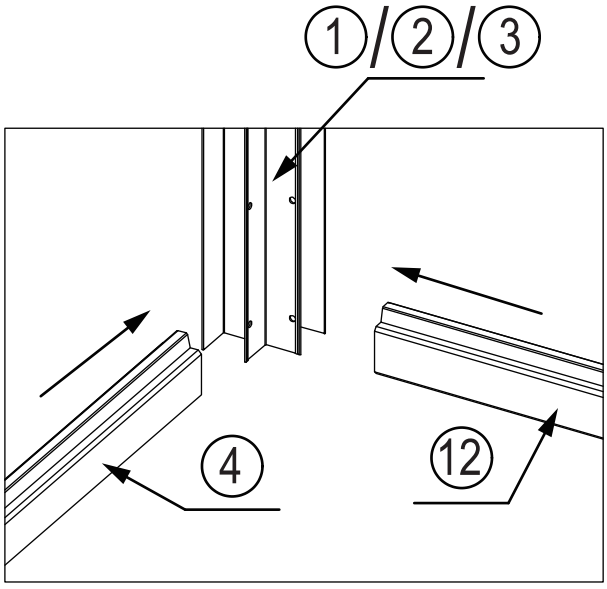

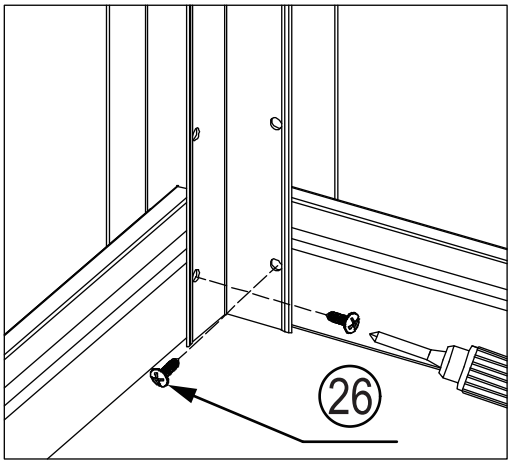

3. Setzen Sie die Aluminium-Wandplatte in den unteren Teil des Aluminiumpfostens ein und schrauben Sie sie langsam und senkrecht mit den ST4*25 mm-Schrauben mit konischem Kopf fest. Bitte beachten Sie die entsprechenden Teilenummern. (Wie in der obigen Zeichnung)

Schritt 4:

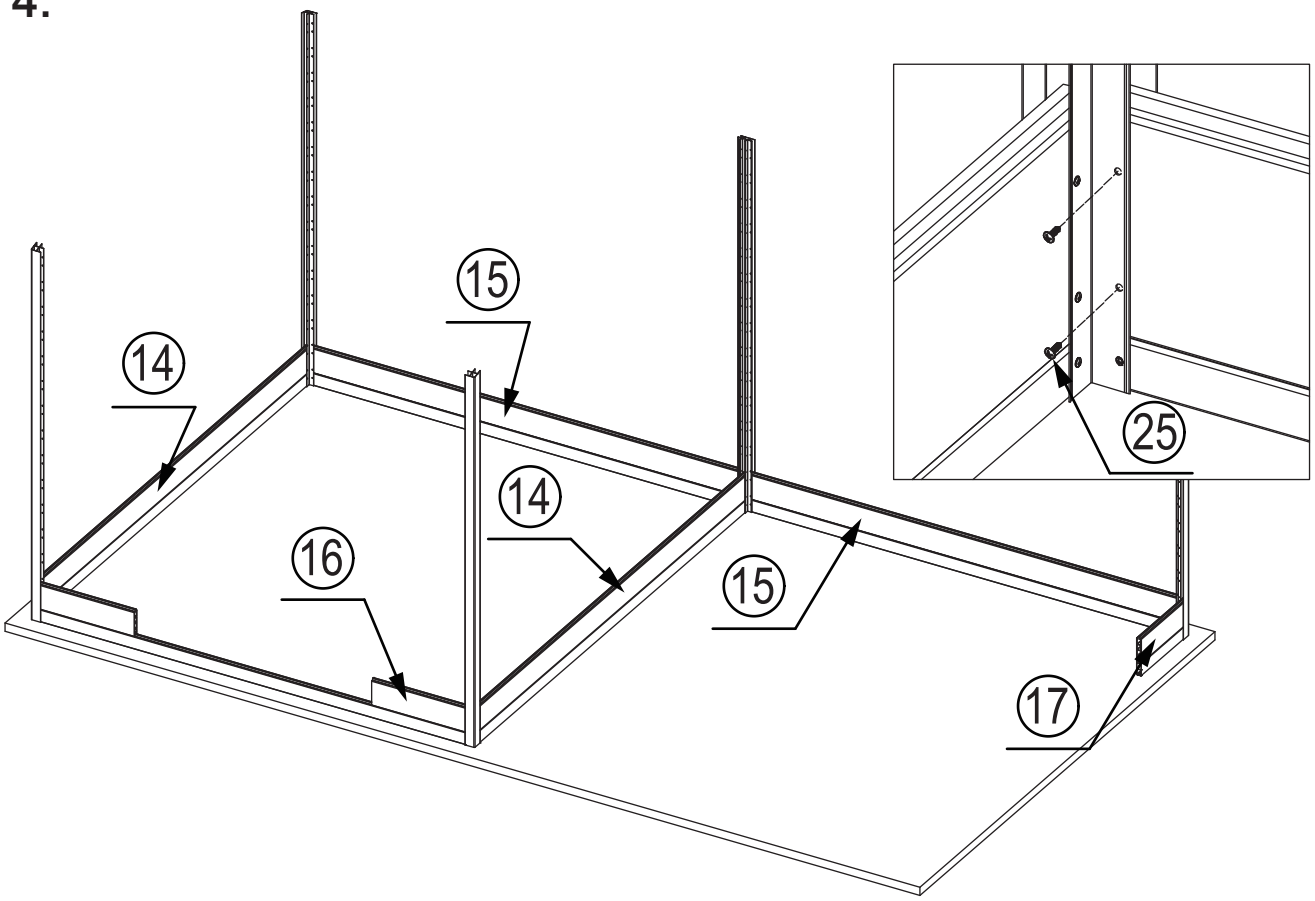

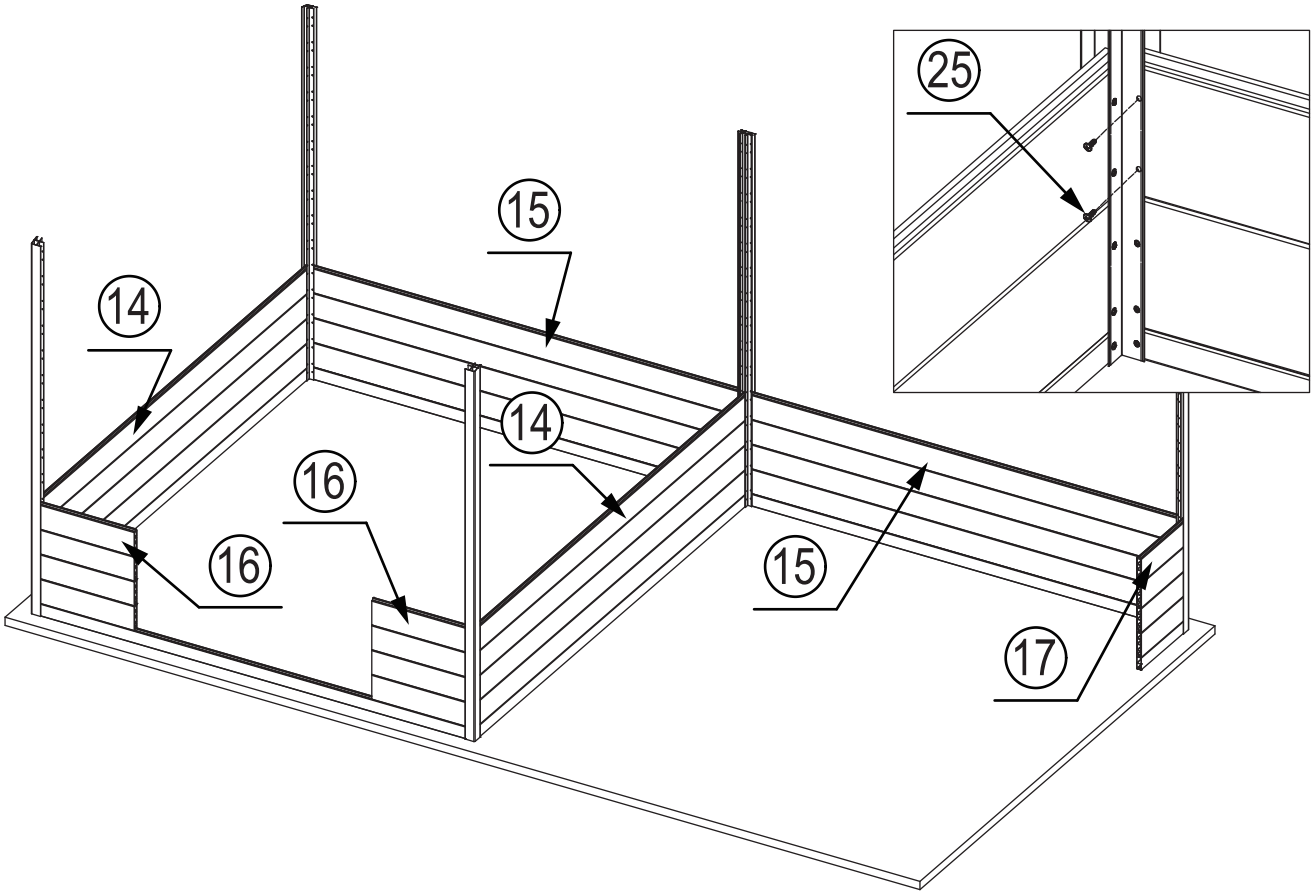

4. Setzen Sie die WPC-Wandpaneele in den Aluminiumrahmen ein und achten Sie dabei auf die Teilenummer; verwenden Sie ST4*15-mm-Schrauben, um sie langsam in vertikaler Richtung einzuschrauben; jedes Wandpaneel benötigt zwei Schrauben. (wie in der obigen Zeichnung)

Schritt 5:

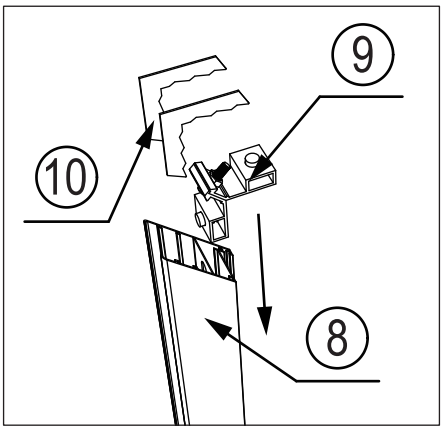

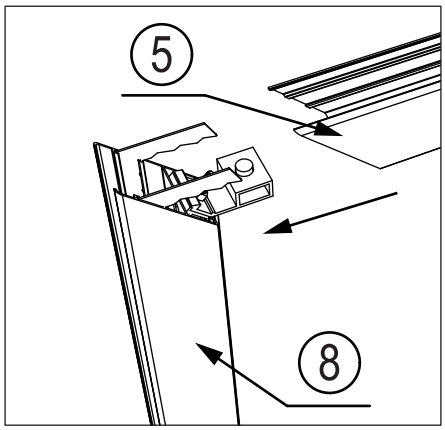

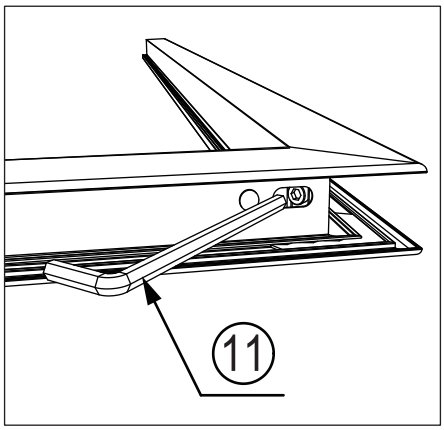

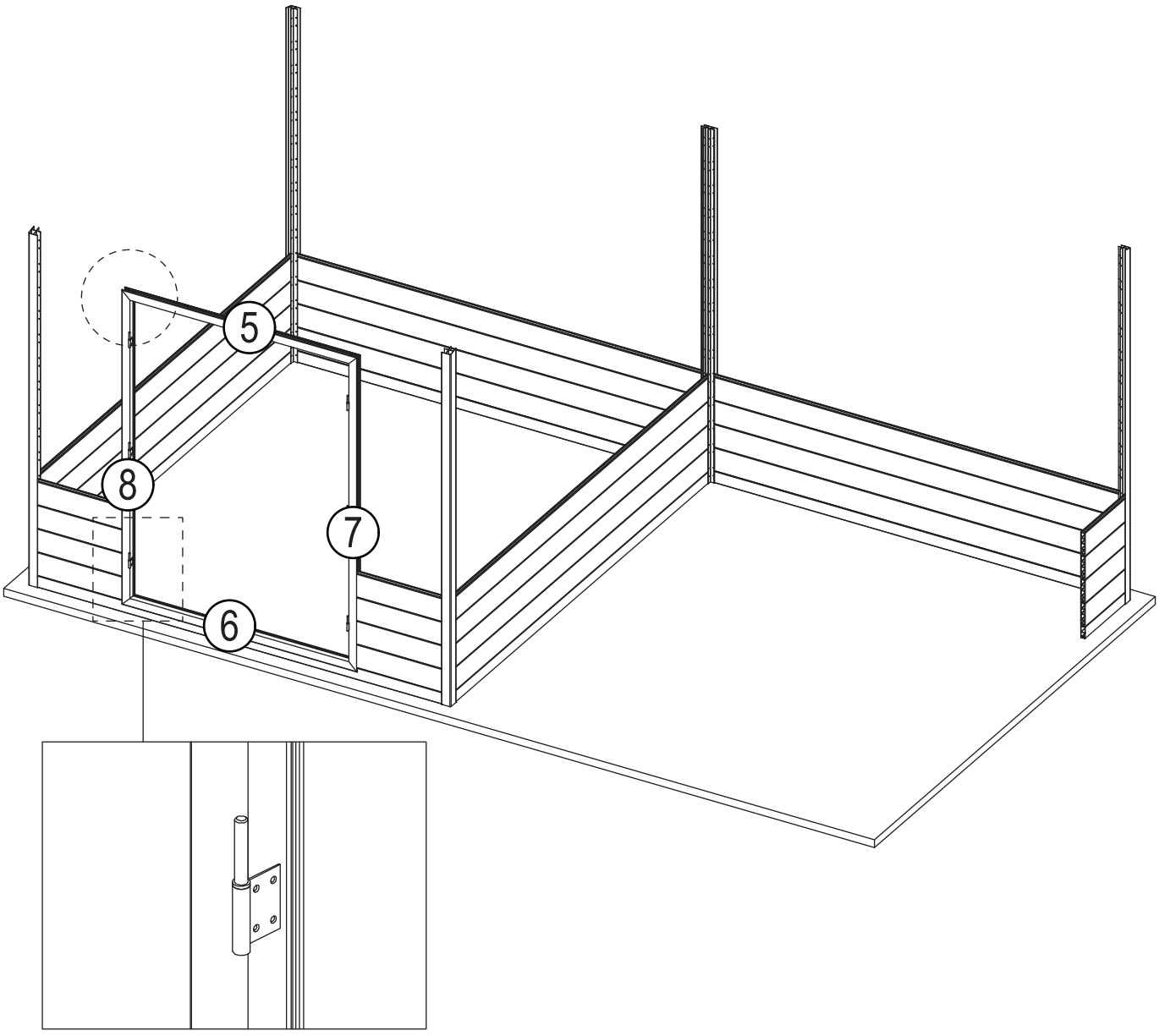

5. Stecken Sie den Türanschluss in den internen Kartenschlitz des Türrahmens und montieren Sie den Türrahmen gemäß der oben abgebildeten Nummerierung. Setzen Sie anschließend den Türrahmen in die Wandverkleidung ein und achten Sie darauf, dass der Türrahmen nach außen zeigt. (wie in der obigen Zeichnung)

Schritt 6:

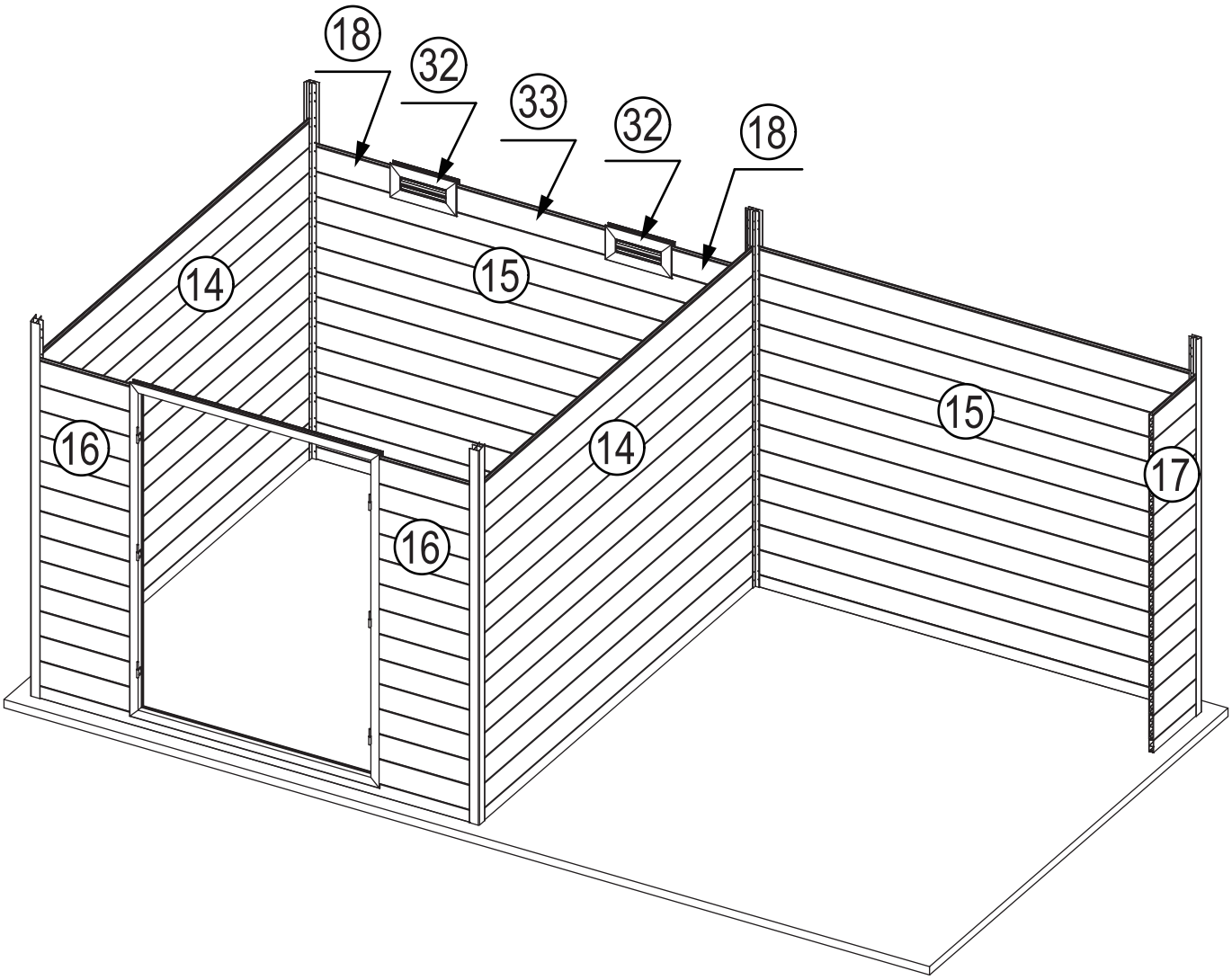

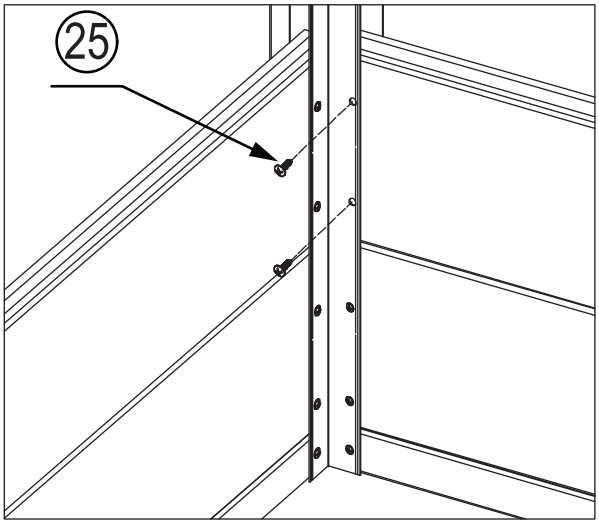

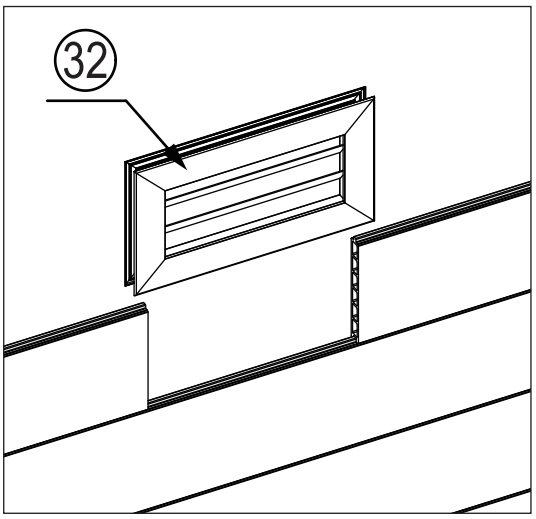

6. Setzen Sie die Wandpaneele ein und befestigen Sie sie mit Schrauben; montieren Sie die Lüftungsöffnungen, nachdem die Wandpaneele in geeigneter Höhe angebracht wurden. (wie in der obigen Zeichnung)

Schritt 7:

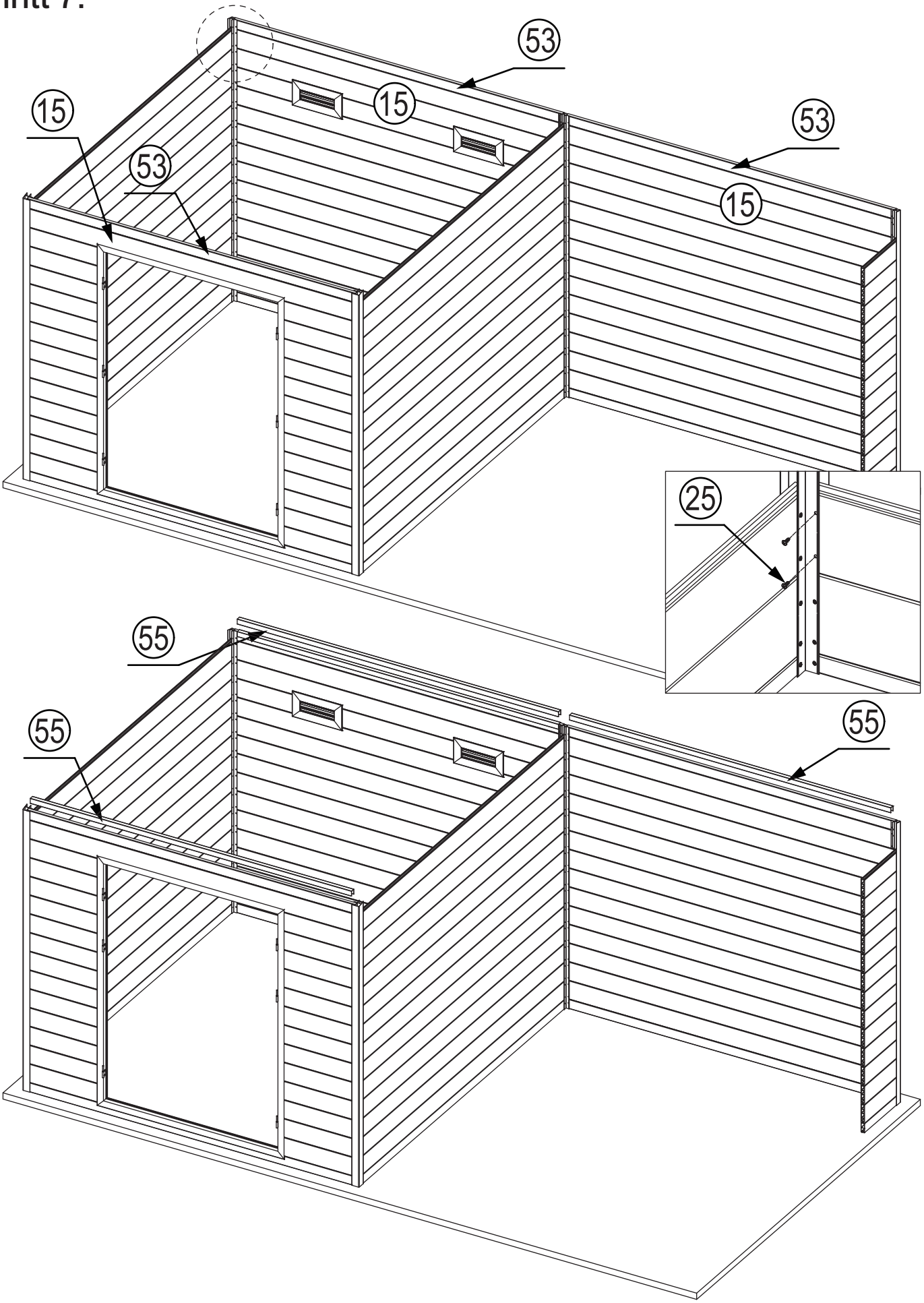

7. Montieren Sie die vorderen und hinteren Wandpaneele entsprechend der Höhe der Aluminiumpfosten und befestigen Sie sie mit Schrauben; montieren Sie die U-förmigen Aluminiumleisten 55# an den oberen Wandpaneelen der Vorder- und Rückwand. (wie in der obigen Zeichnung dargestellt)

Schritt 8:

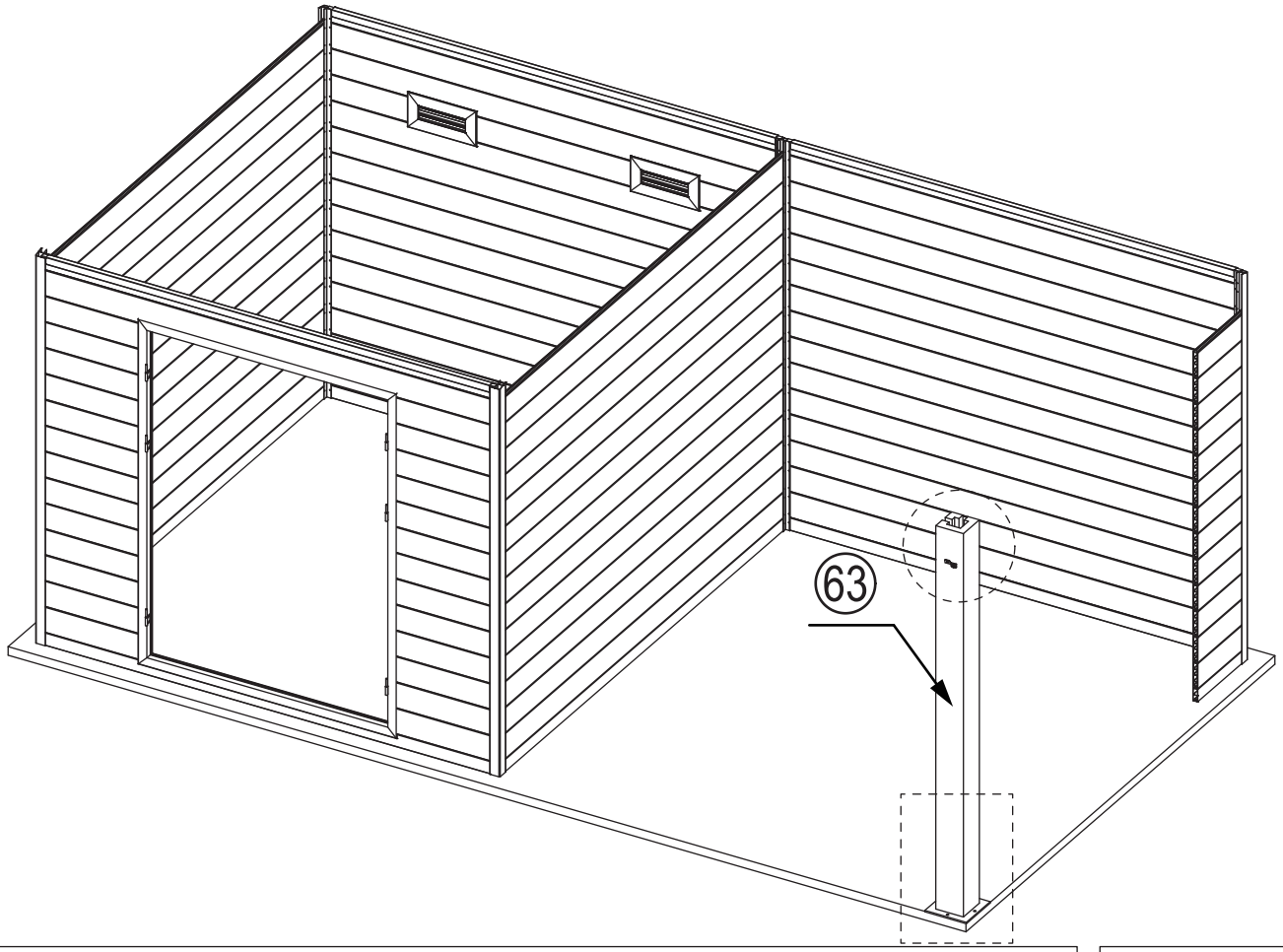

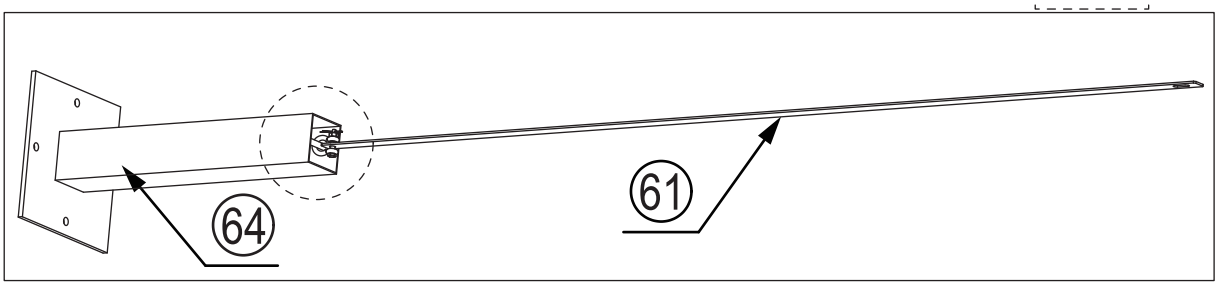

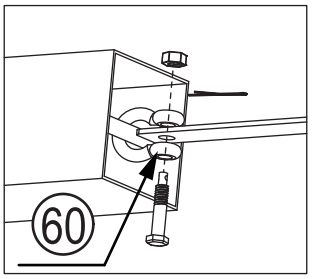

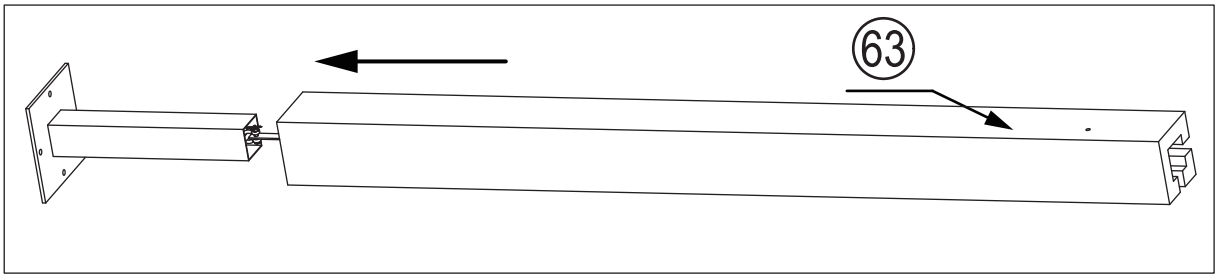

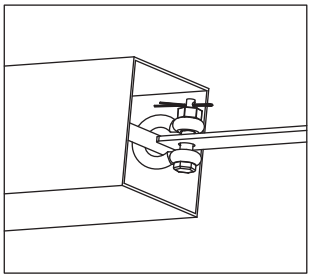

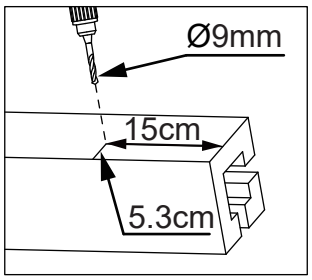

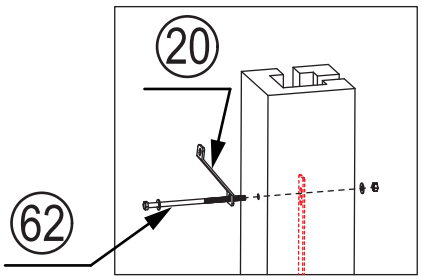

8. Montage der Pfosten und des Eisenfußes; Legen Sie zunächst den Eisenfuß flach auf den Boden und verbinden Sie ihn mit einem bogenförmigen Schäkel mit den inneren Zugstangen der Pfosten. Setzen Sie anschließend den montierten Eisenfuß in die Pfosten ein. Bohren Sie oben an den Pfosten mit einem 9-mm-Bohrer ein Vorloch und befestigen Sie schließlich die Traufstrebe E mit Schrauben an der Vorderseite des Pfostens. Achten Sie beim Aufbau des linken Anbauteils auf die Aussparungen an den Pfosten und die Ausrichtung der Löcher. (siehe obige Zeichnung)

Schritt 9:

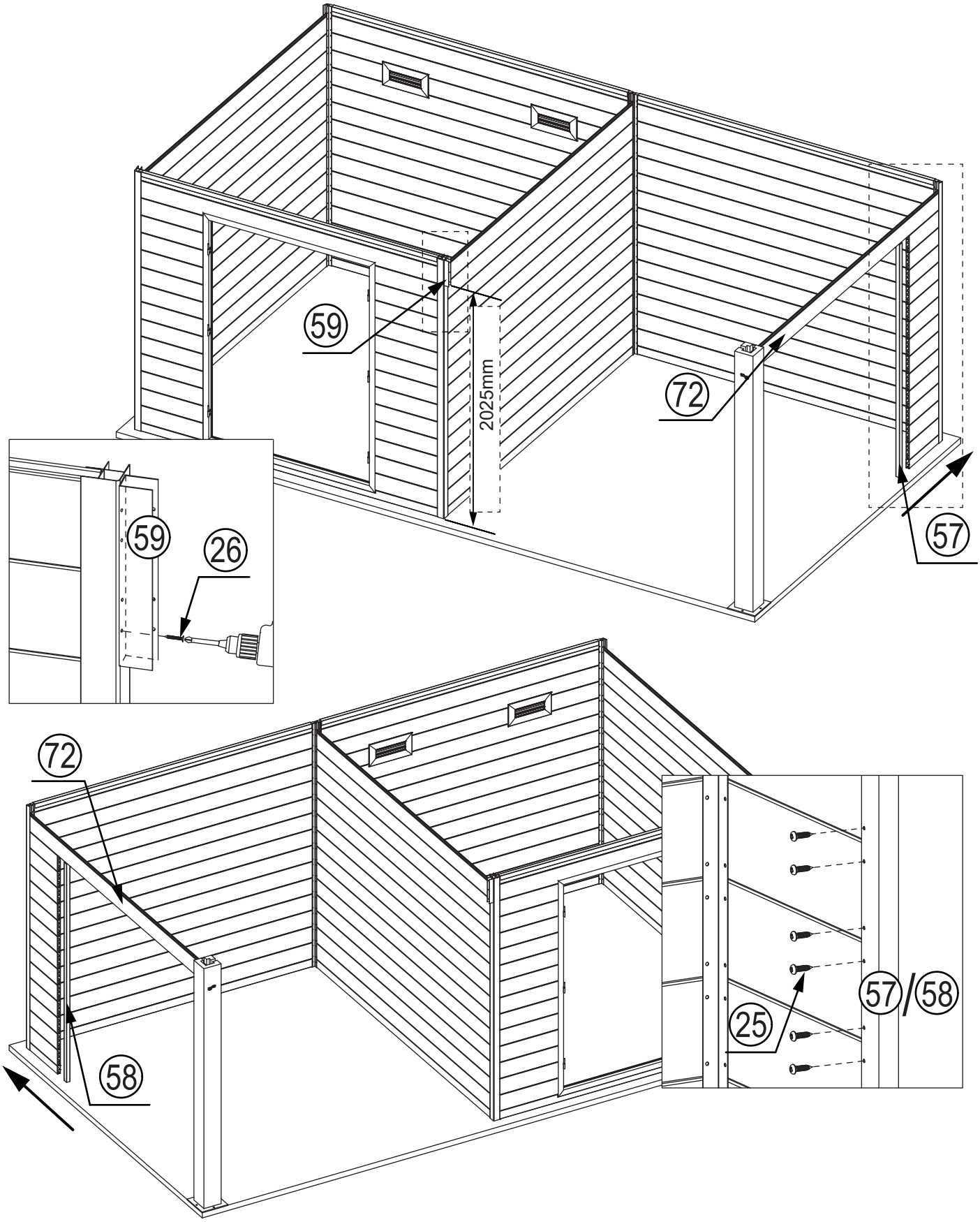

9. Montieren Sie die U-förmigen Aluminiumprofile und bringen Sie die Wandpaneele an den Seiten an; die U-förmigen Aluminiumprofile an der Vorderwand sollten sich 2025 mm über dem Boden befinden. Verwenden Sie anschließend konische Schrauben, um die Konstruktion festzuziehen und zu sichern, und achten Sie dabei auf die Teilenummern. Bei der Montage des Verlängerungsteils auf der linken Seite ersetzen Sie bitte die Teilenummer 57# durch die Nummer 58#. (wie in der obigen Zeichnung dargestellt)

Schritt 10:

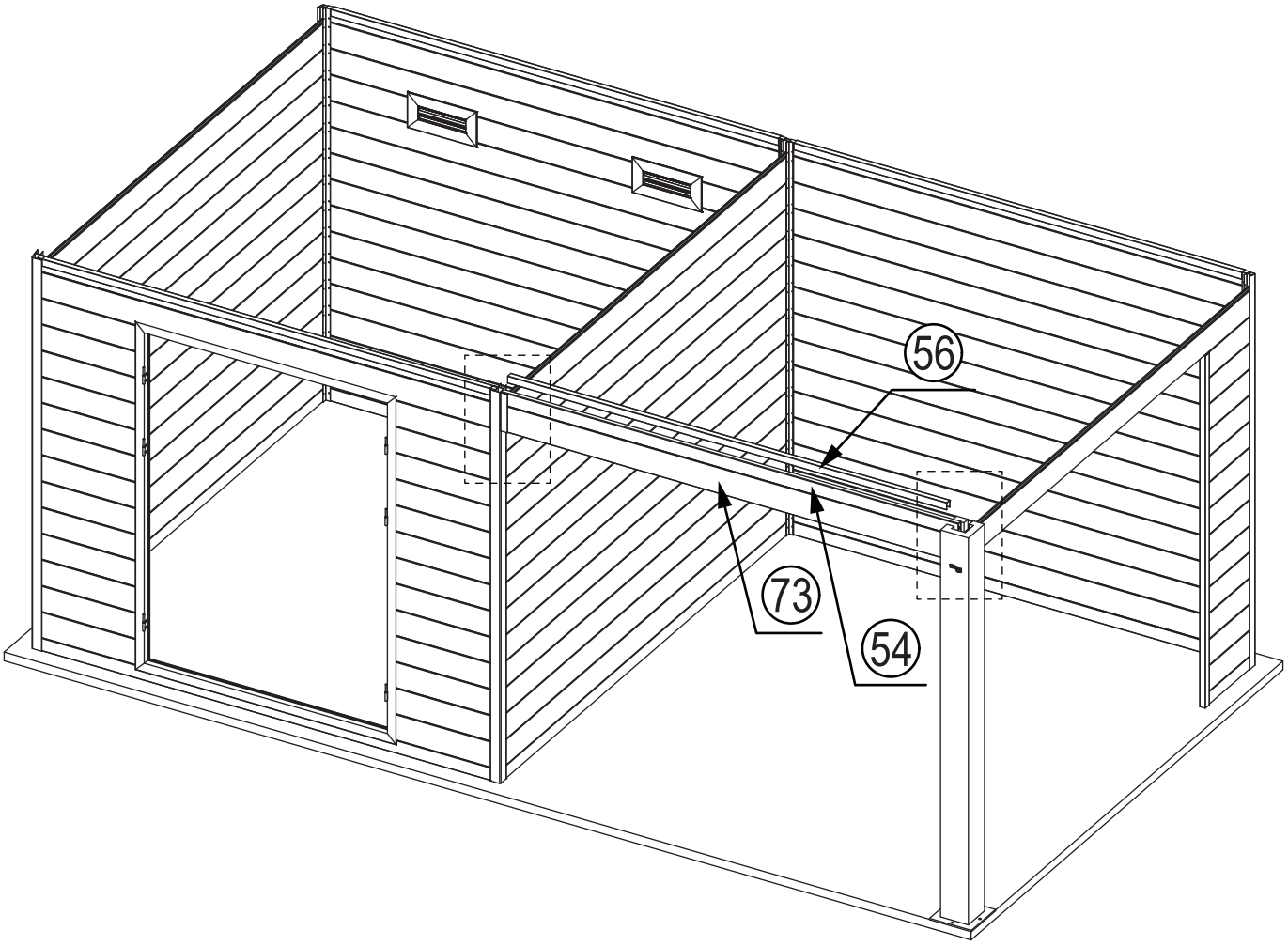

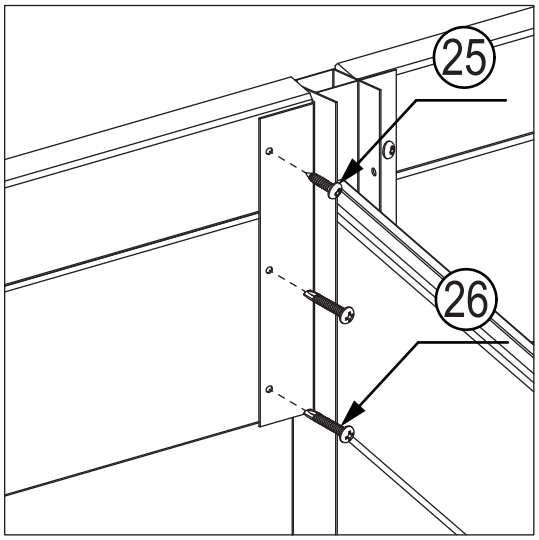

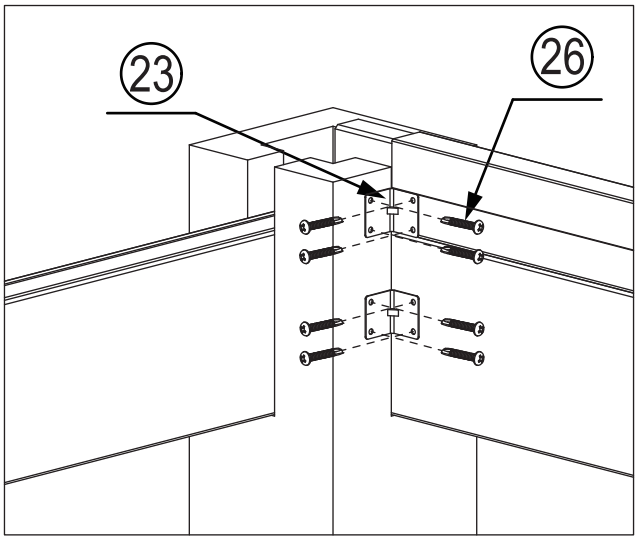

10. Montieren Sie die Aluminium-Wandpaneele und die WPC-Wandpaneele an der Vorderwand; verbinden Sie die WPC-Pfosten mithilfe von L-förmigen Winkelprofilen mit den Wandpaneelen und ziehen Sie diese anschließend mit Schrauben fest; montieren Sie die U-förmigen Aluminiumleisten Nr. 56 am oberen Wandpaneel der Vorderwand und achten Sie dabei auf die Teilenummern. (siehe obige Zeichnung)

Schritt 11:

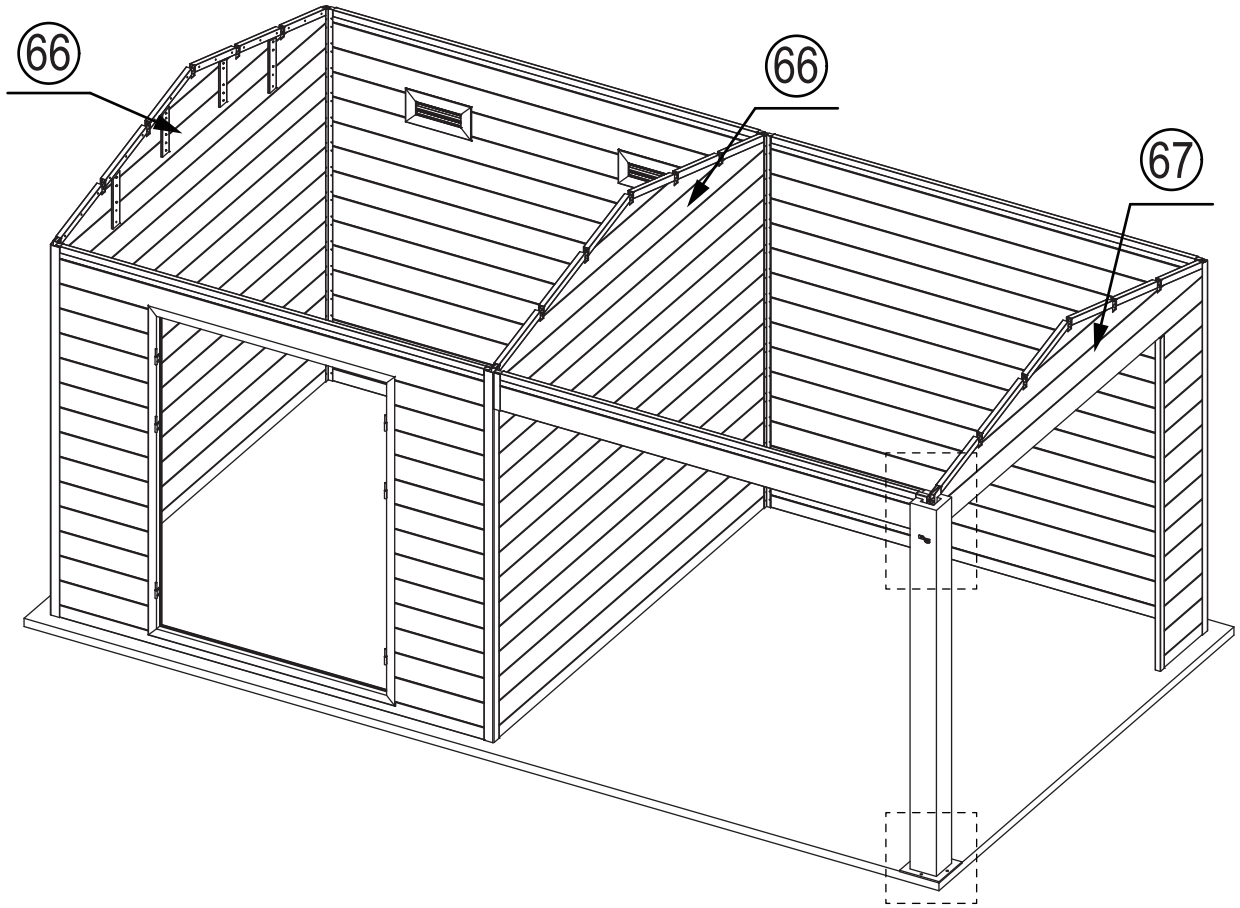

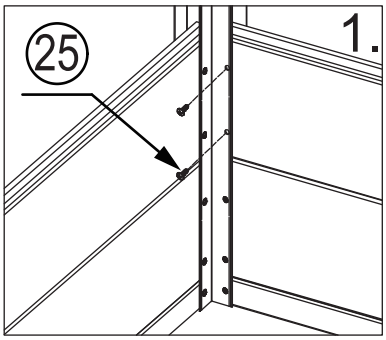

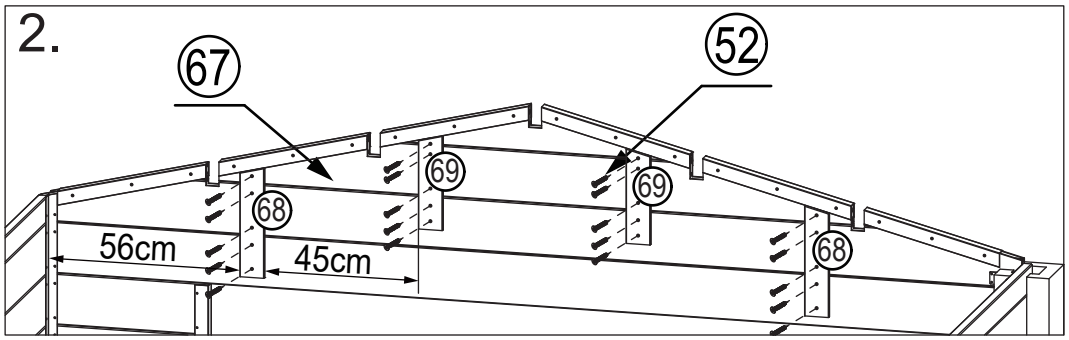

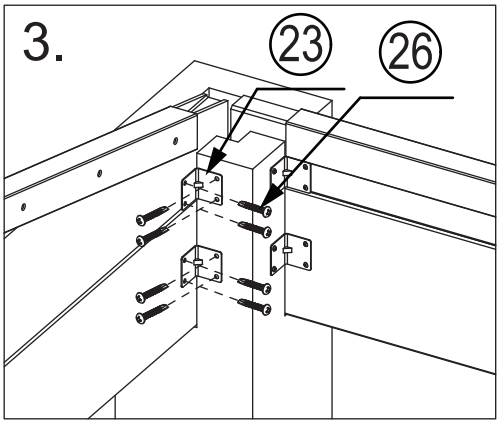

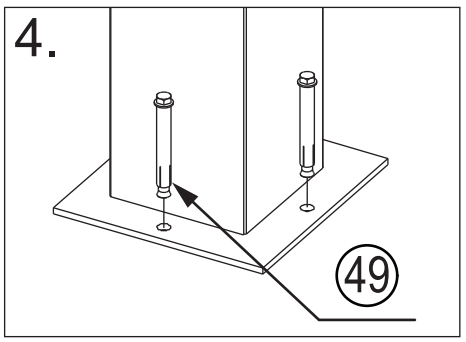

11. Montieren Sie die dreieckigen Kombinationswandpaneele. Befestigen Sie diese mit Schrauben an den unteren WPC-Paneelen, indem Sie die Löcher in den Lamellen der dreieckigen Paneele nutzen. Befestigen Sie die Lamellen am verlängerten Abschnitt der dreieckigen Paneele mit konischen Endschrauben an den Aluminium-Paneelen. Montieren Sie L-förmige Winkelprofile wie in Schritt 10 beschrieben, um die dreieckigen Paneele mit dem WPC-Pfosten zu verbinden. Befestigen Sie abschließend den Stahlsockel mit Dehnschrauben am Beton. (siehe obige Zeichnung)

Schritt 12:

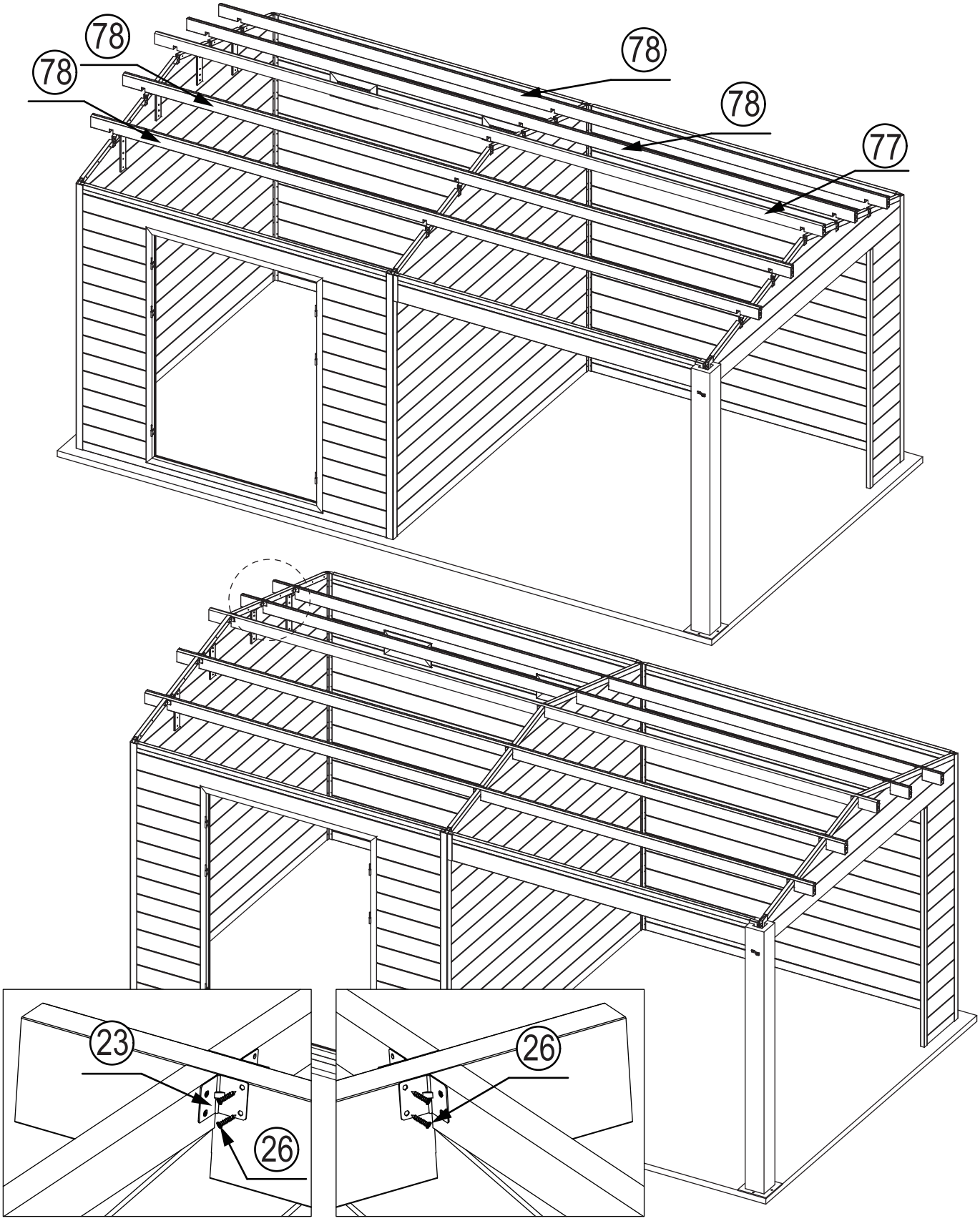

12. Um den Querbalken zu montieren, führen Sie ihn zunächst in die Nut der Giebelwandplatte ein. Befestigen Sie den Querbalken anschließend mit kleinen L-förmigen Winkelprofilen am Giebel und verwenden Sie dazu konische ST4*25-mm-Schrauben. (wie in der obigen Zeichnung)

Schritt 13:

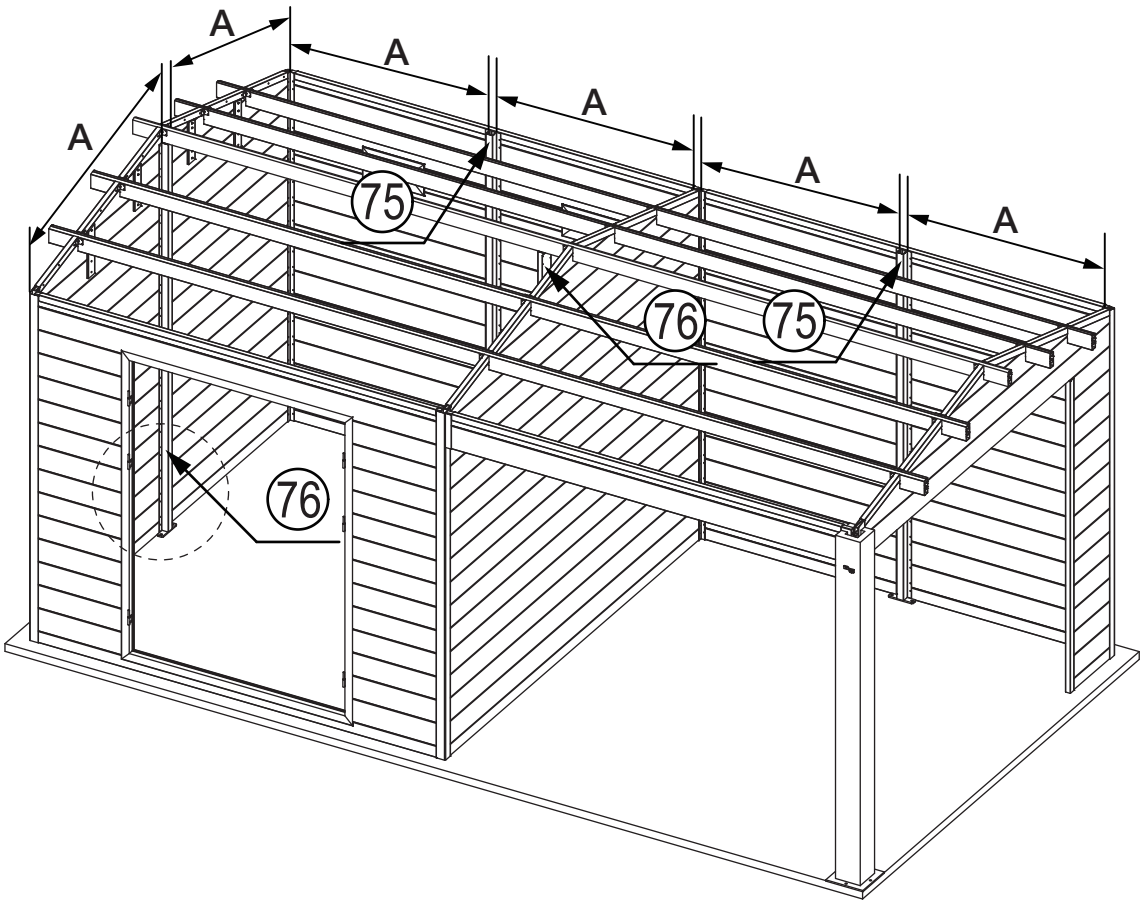

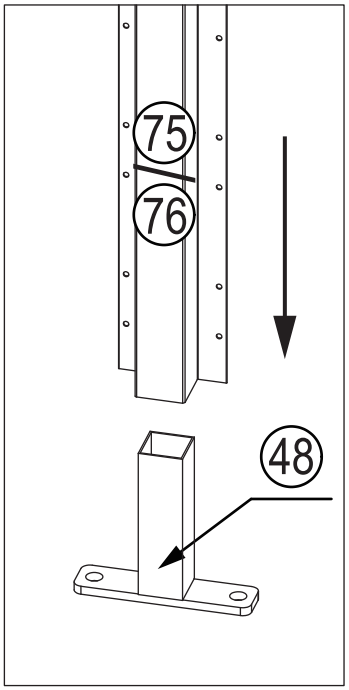

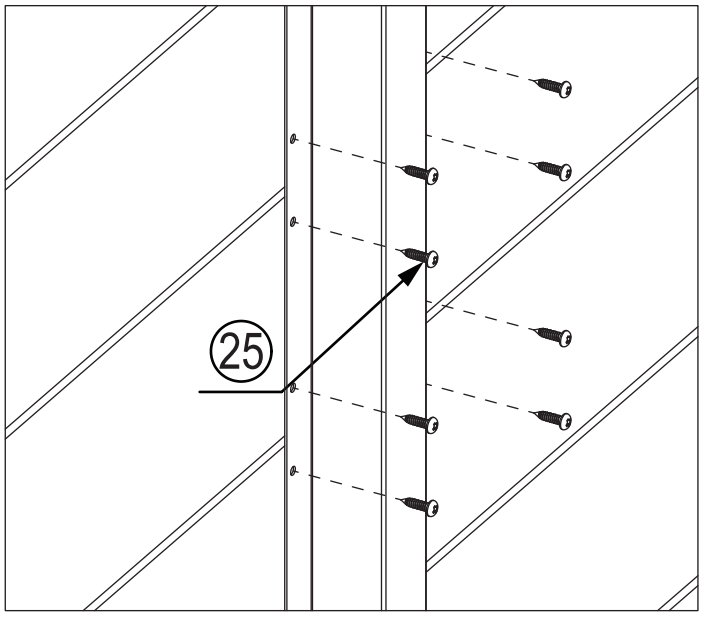

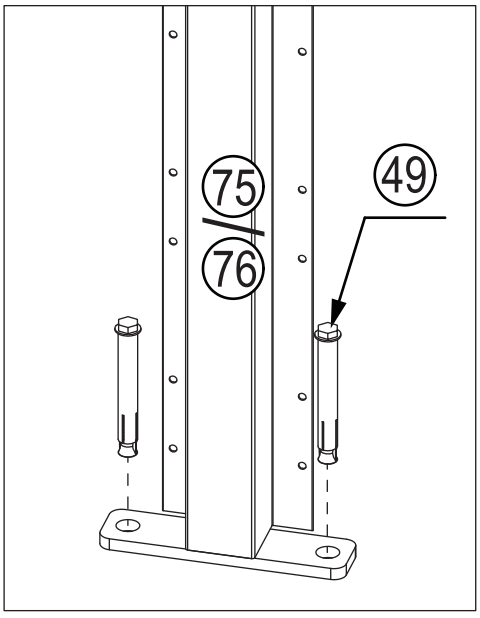

13. Montieren Sie den mittleren Aluminiumpfosten und stecken Sie ihn auf den Stahlsockel. Setzen Sie diese in die Mitte der Seiten- und Rückwände ein und befestigen Sie sie anschließend mit Schrauben (beachten Sie, dass für die Verbindung zwischen dem Aluminiumpfosten und den Aluminiumwandpaneelen konische Schrauben verwendet werden müssen). Befestigen Sie den Stahlsockel abschließend mit Umkehr-Dehnschrauben am Betonboden. (siehe obige Zeichnung)

Schritt 14:

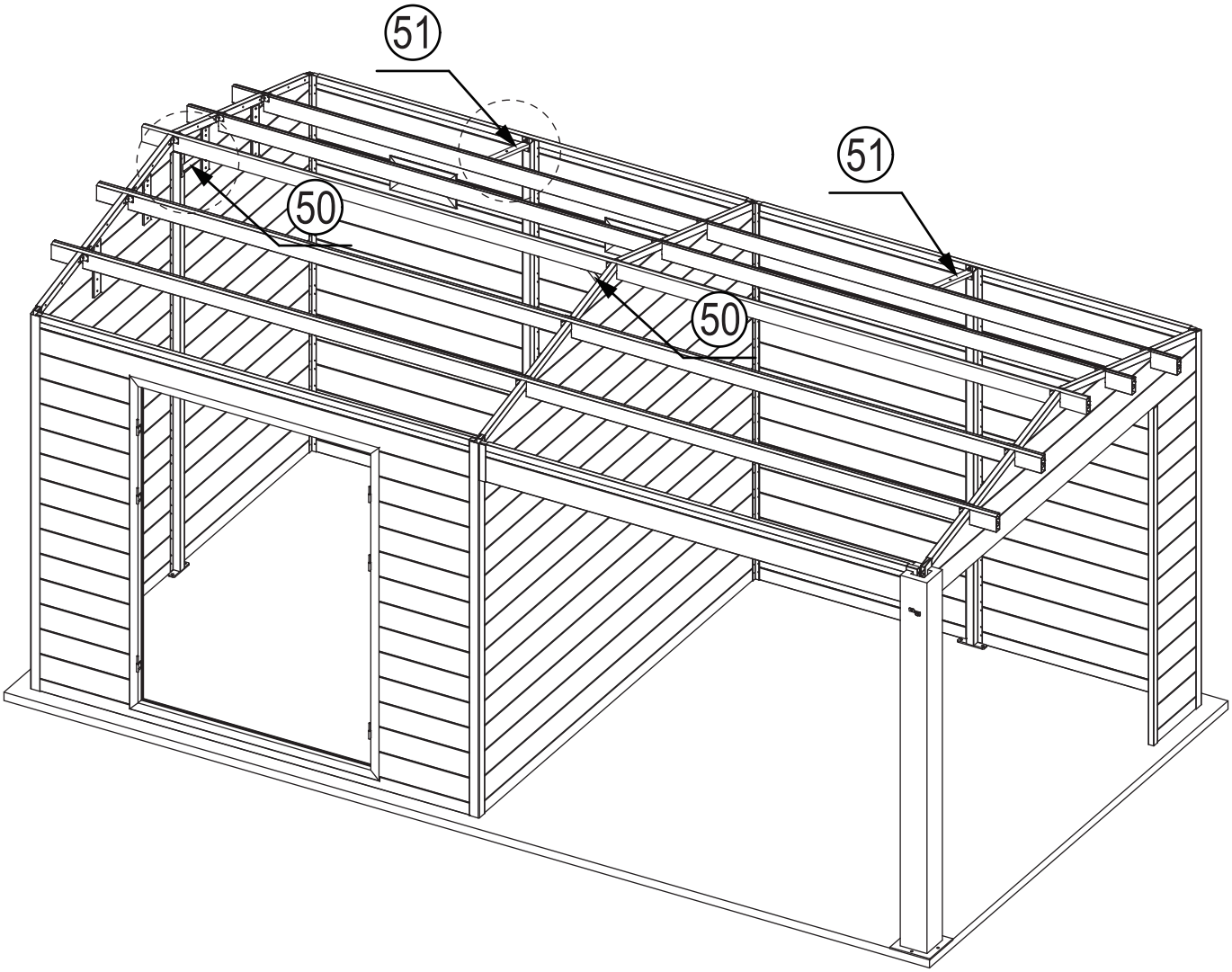

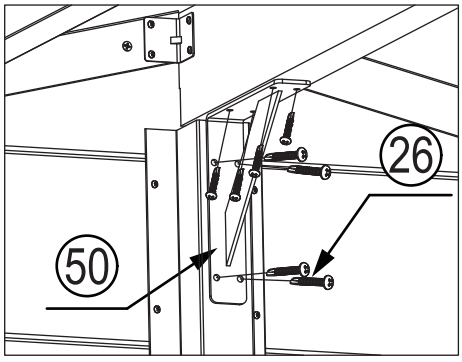

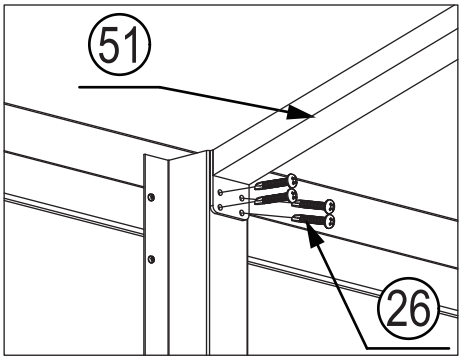

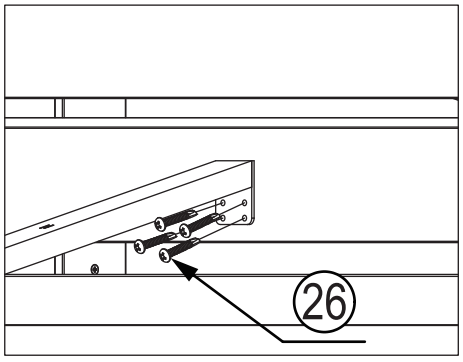

14. Befestigen Sie den Aluminiumpfosten in der Mitte der Rückwand mit den rechtwinkligen Halterungen an den Aluminium-Längsträgern; verbinden Sie den Aluminiumpfosten in der Mitte der Seitenwände mit den Aluminium-Längsträgern mithilfe von Eisen-Zugstangen; verwenden Sie für alle Befestigungen ST4*25 mm-Schrauben mit konischem Kopf; beachten Sie bitte die entsprechenden Teilenummern. (wie in der obigen Zeichnung)

Schritt 15:

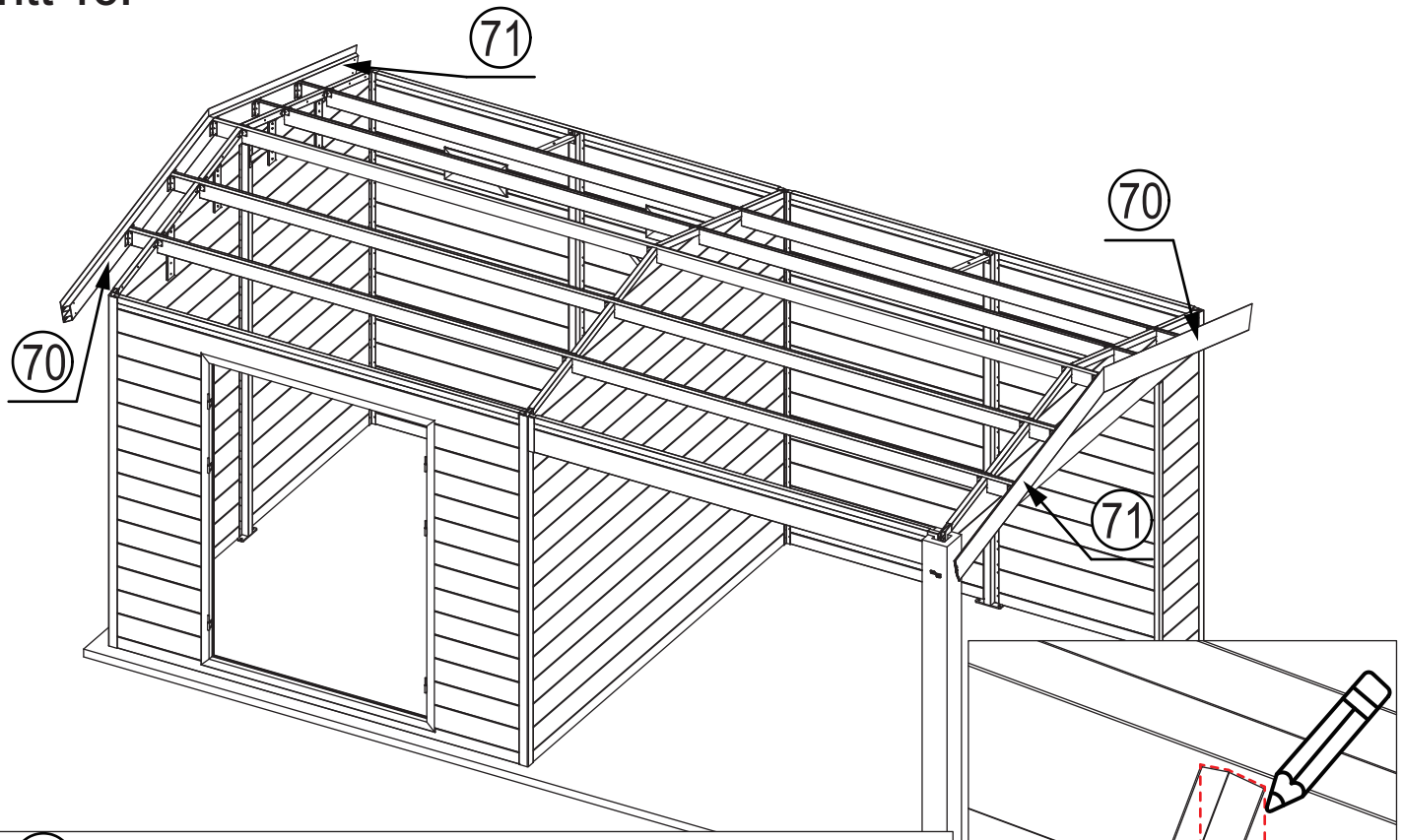

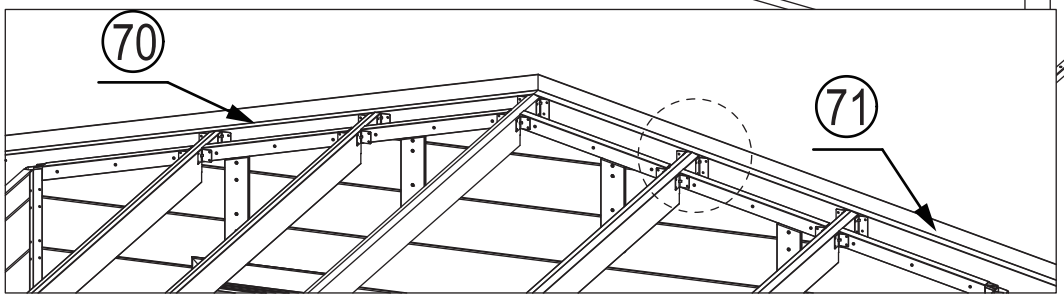

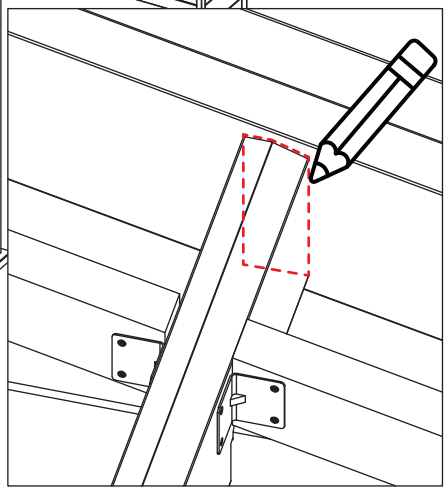

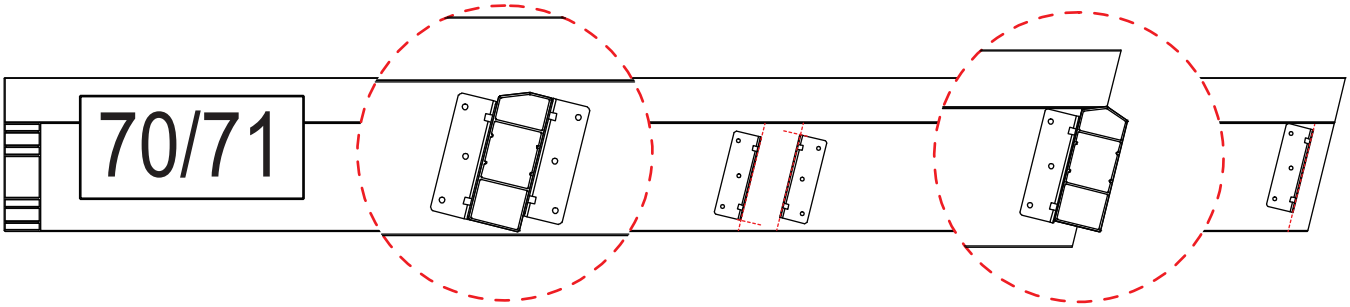

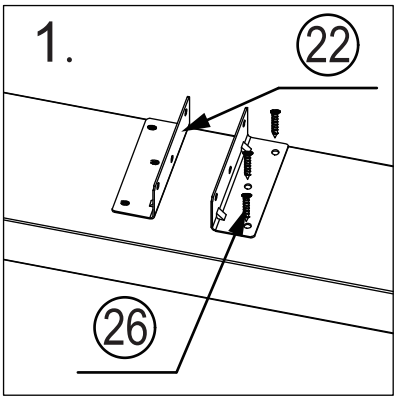

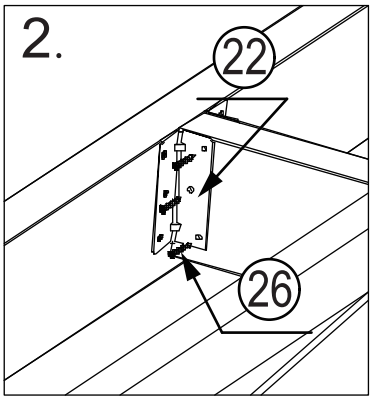

15. Montieren Sie die Aluminium-Traufleisten an der Vorder- und Rückwand und markieren Sie die Linienpositionen gemäß den Zeichnungen; verbinden und befestigen Sie die Teile mithilfe von L-förmigen, langen Winkelprofilen entsprechend den Linienpositionen an den Aluminium-Traufleisten; verbinden und befestigen Sie sie anschließend an den Aluminium-Längsträgern und dem First; befestigen Sie sie abschließend mit konischen ST4*25-mm-Schrauben. (Wie in der obigen Zeichnung dargestellt)

Schritt 16:

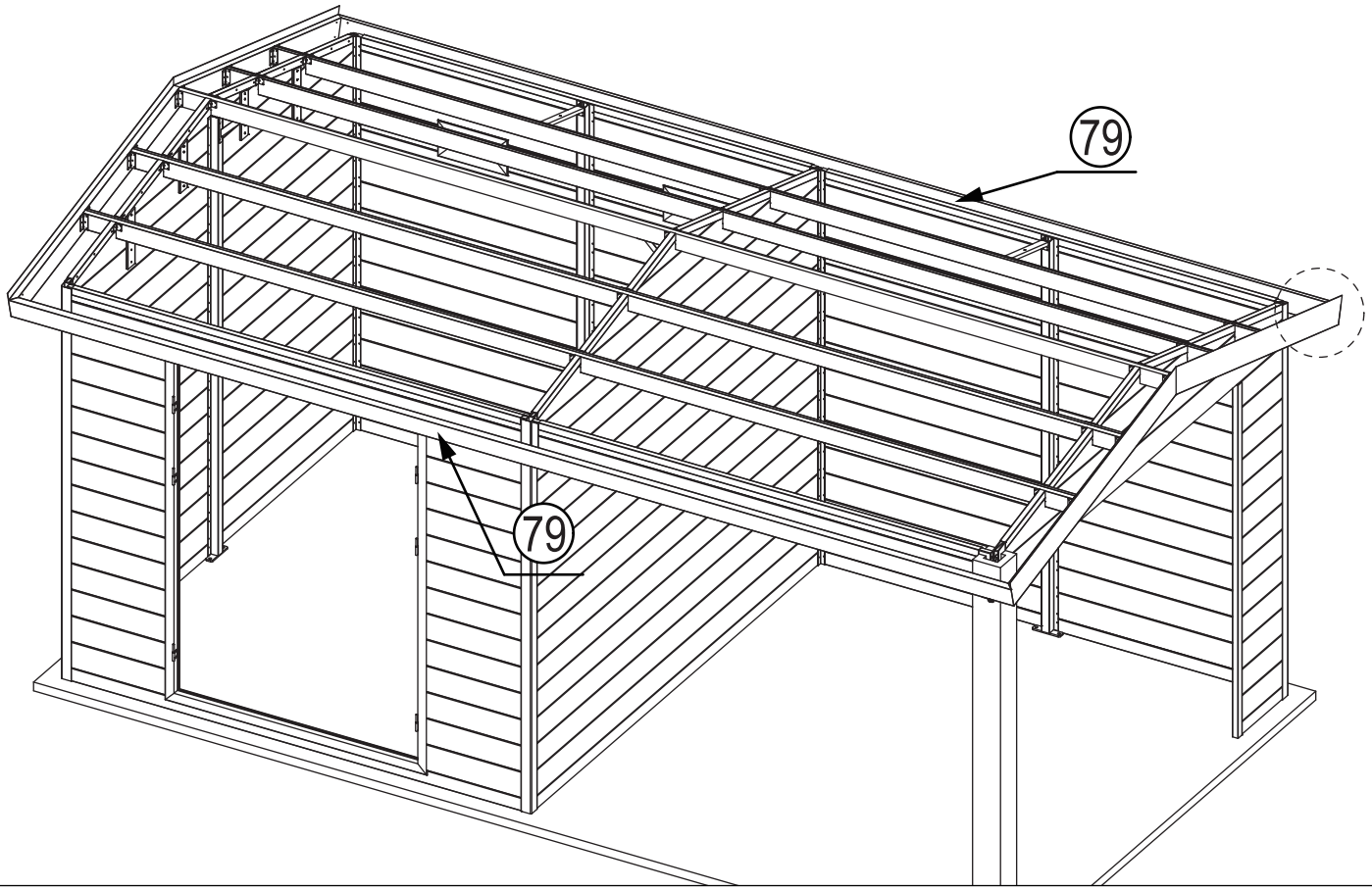

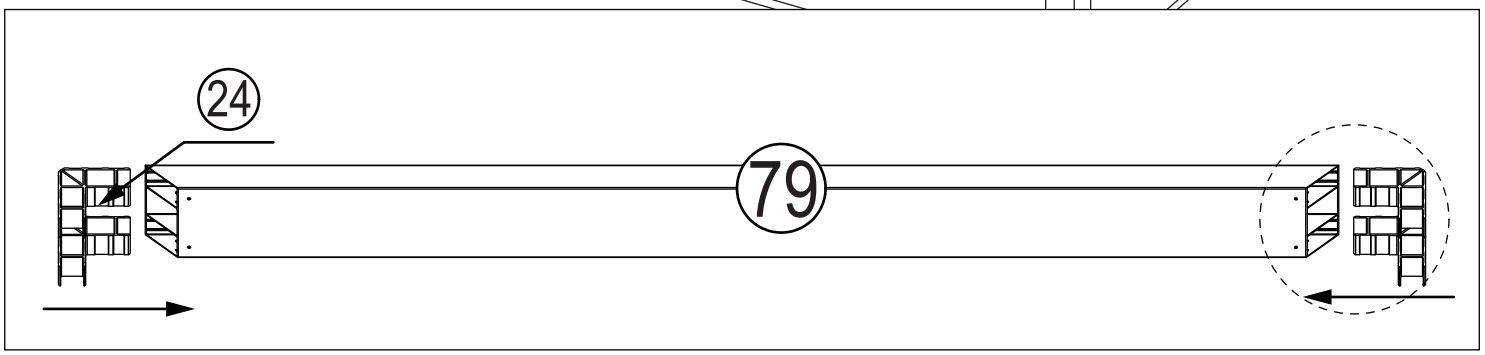

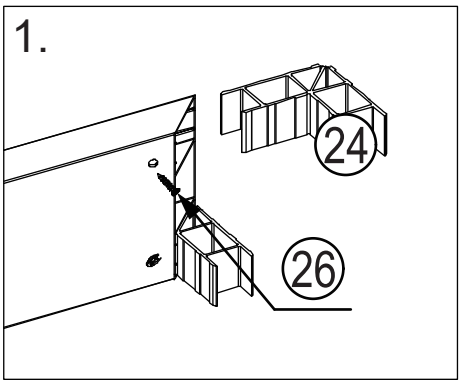

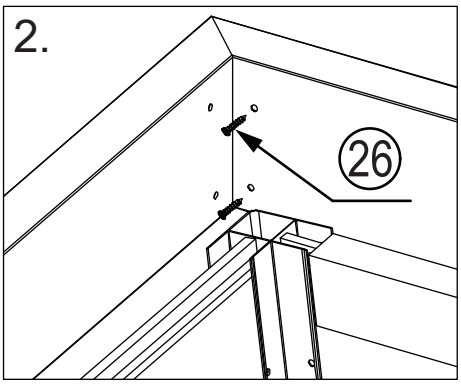

16. Montieren Sie die seitliche Aluminium-Blende und achten Sie dabei auf die Montagepositionen gemäß der entsprechenden Teilenummer; setzen Sie das Aluminium-Eckstück entsprechend den Bohrungen an der Aluminium-Blende ein und befestigen Sie es anschließend mit ST4*25 mm-Schrauben mit konischem Schaft. (siehe obige Zeichnung)

Schritt 17:

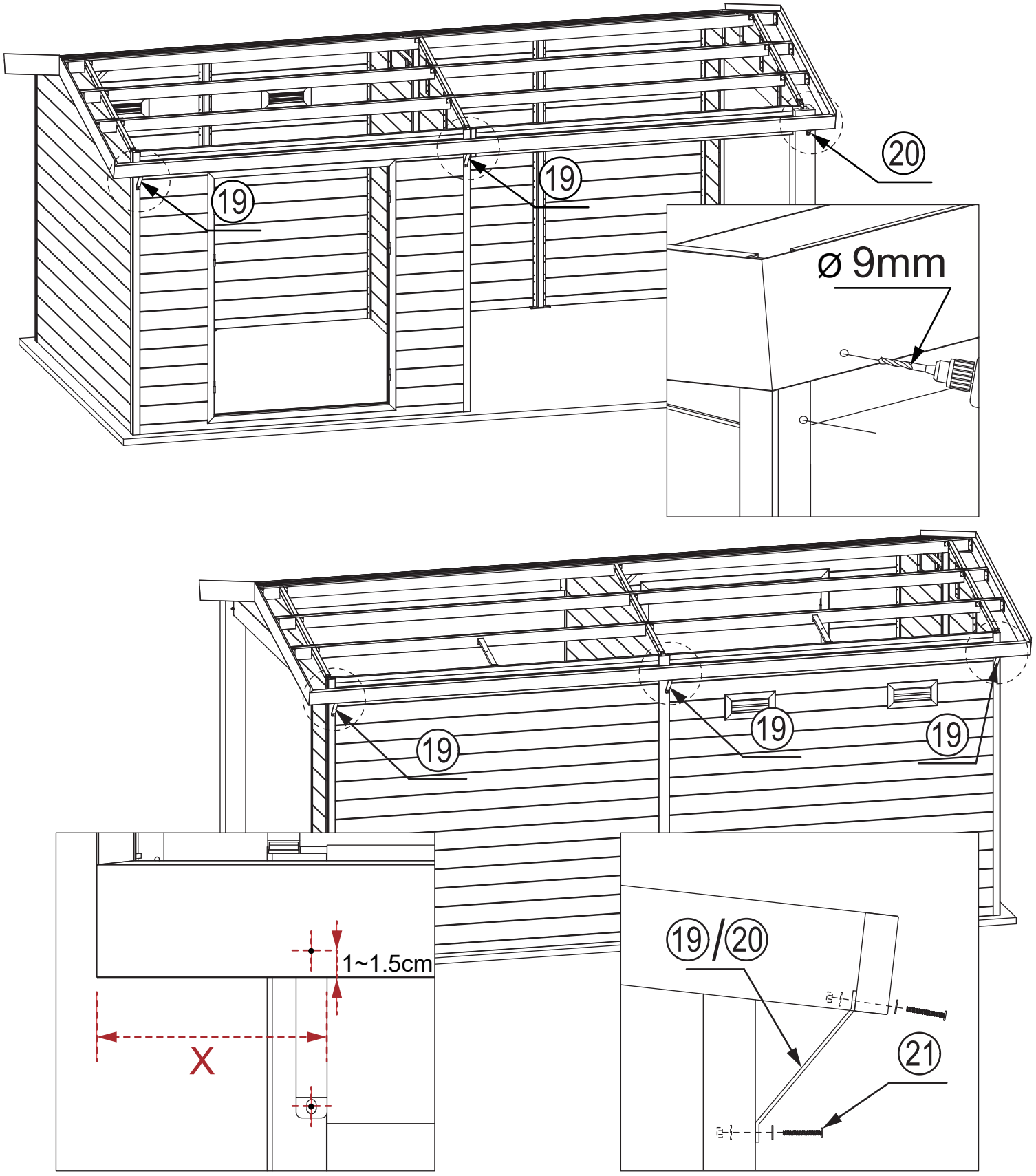

17. Montieren Sie die Gesimsstangen; platzieren Sie die Gesimsstangen zwischen den Gesimsen und dem Pfostenfuß, messen Sie mit Messwerkzeugen den Abstand vom Rand des Gesimses zur Innenkante des Aluminiumpfostens, markieren Sie die Positionen an den Gesimsen und am Pfosten,an denen Löcher gebohrt werden müssen, und verwenden Sie dann einen Ø9-mm-Bohrer, um durch die Gesimsleiste und den Pfostenfuß zu bohren, und verstärken Sie die Verbindung schließlich mit den entsprechenden Schrauben. (wie in der obigen Zeichnung)

Schritt 18:

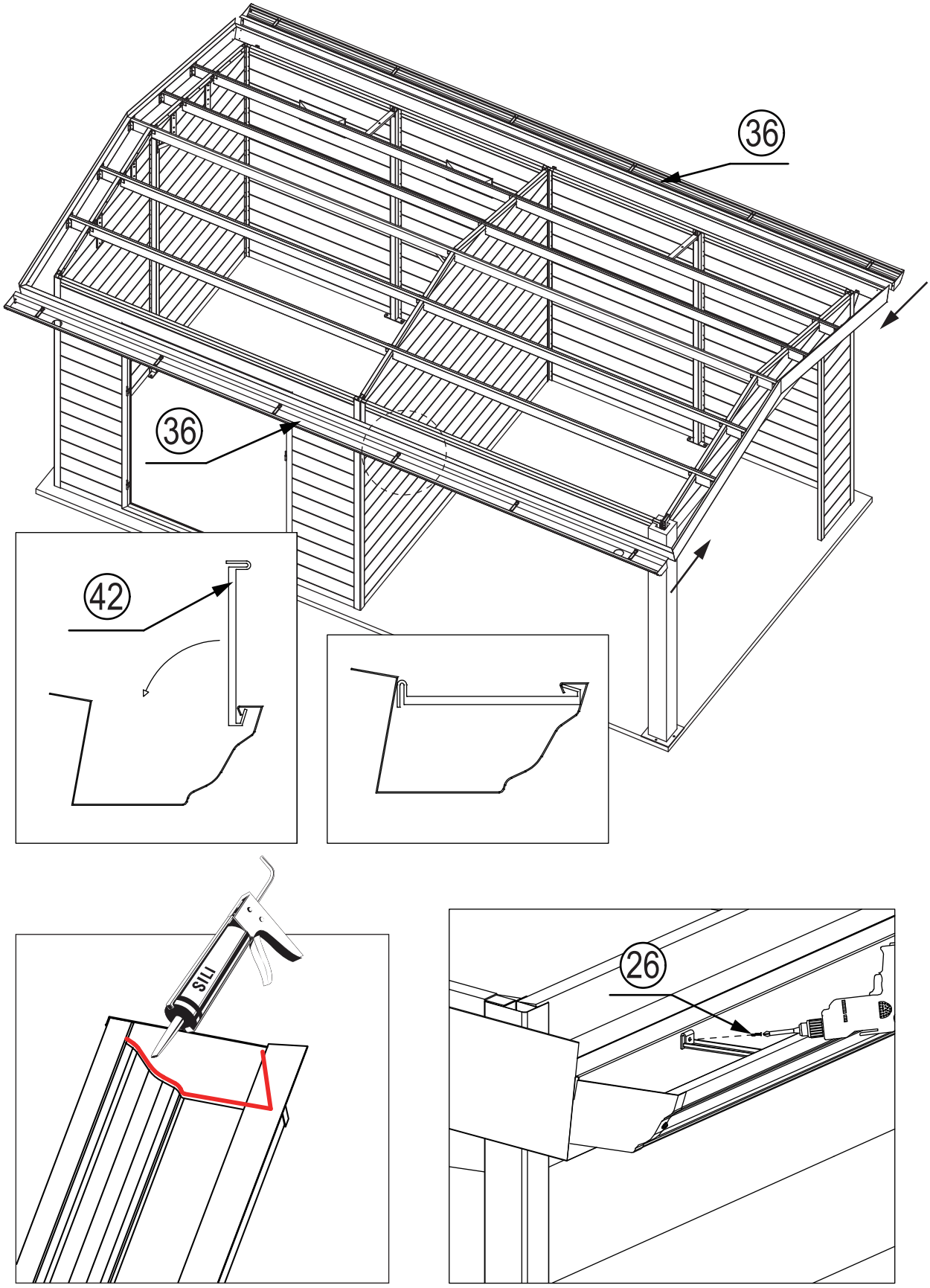

18. Tragen Sie zunächst Strukturkleber auf beide Enden der Entwässerungsrinne auf; setzen Sie dann die Entwässerungsrinne auf die hintere Gesimsleiste auf und montieren Sie die Aufhängungen; befestigen Sie die Rinne mit selbstschneidenden Schrauben mit Flansch durch die Löcher in den Aufhängungen an der Gesimsleiste; achten Sie dabei auf die entsprechende Nummerierung der Bauteile. (wie in der obigen Zeichnung)

Schritt 19:

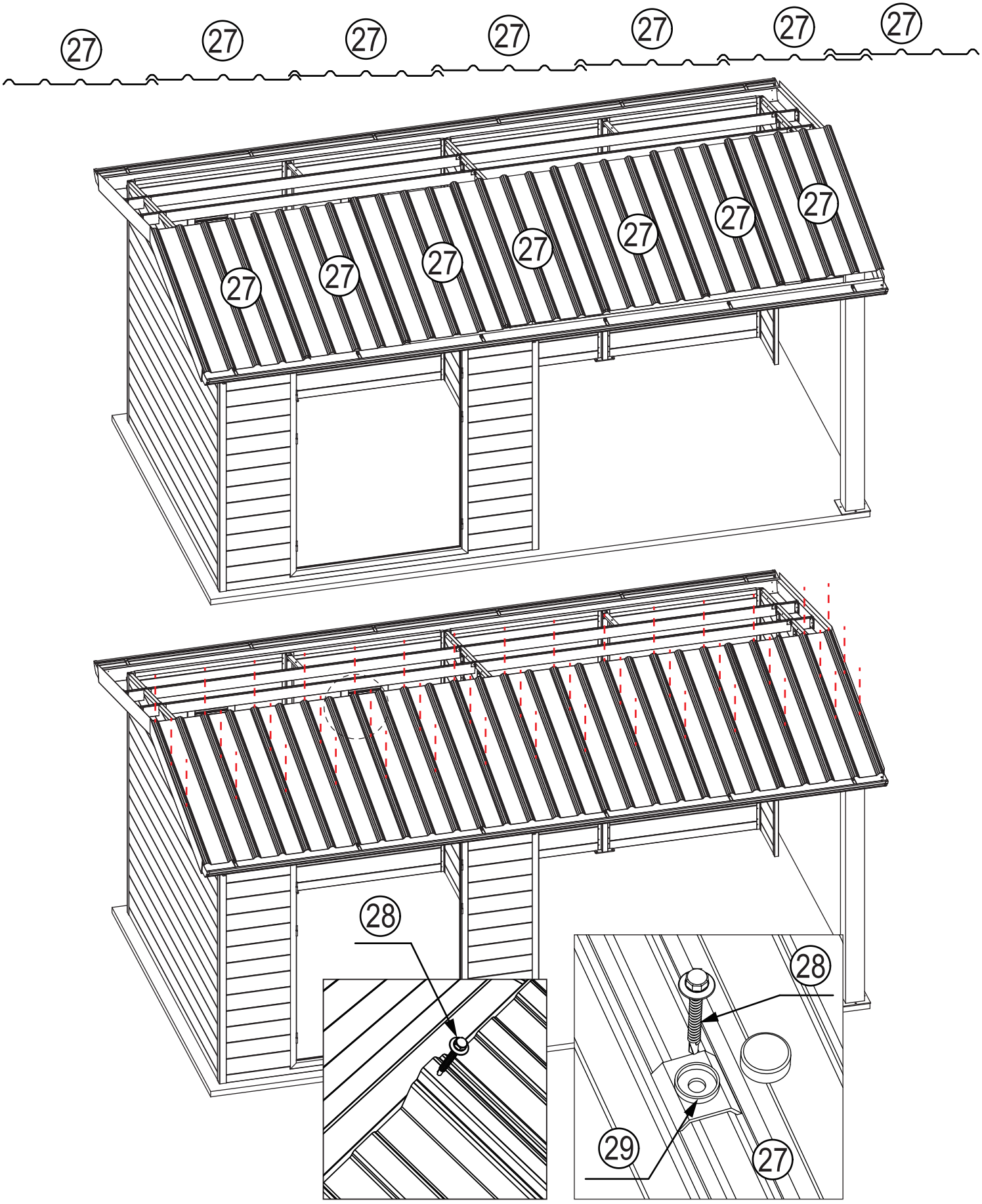

19. Legen Sie die Harzziegel auf das Dach, platzieren Sie die Harzziegel der Abbildung entsprechend der Reihenfolge über der Traufe und befestigen Sie die Ziegel mit ST5*60-mm-Schrauben mit Kunststoffkappen an der Aluminiumtraufe und den Balken. (wie in der obigen Zeichnung)

Schritt 20:

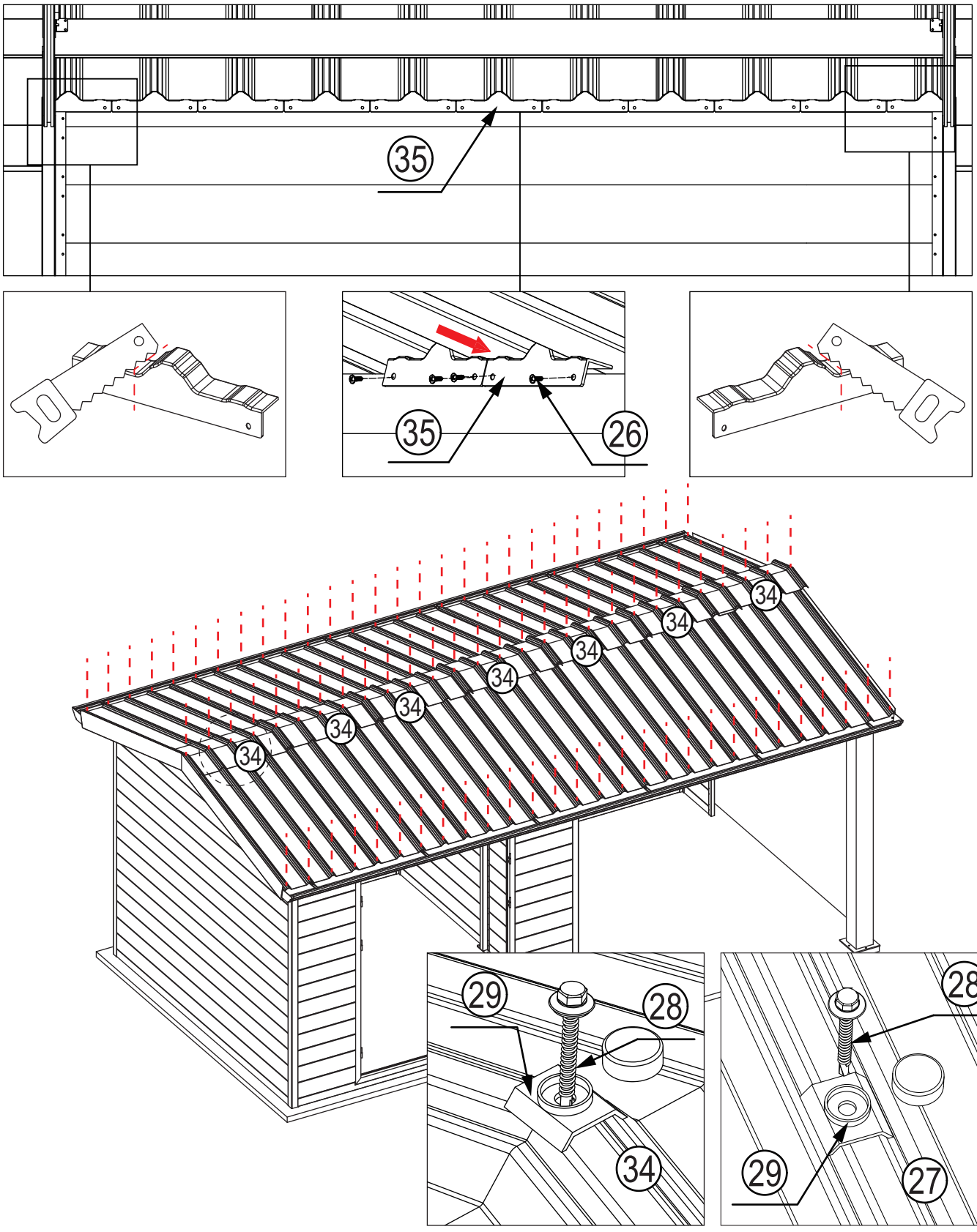

20. Verwenden Sie Dachstopfen, um die Lücken zwischen der Oberkante der Seitenwand und den PVC-Dachplatten zu füllen; überschüssiges Material kann auf beiden Seiten mit einer Säge abgeschnitten werden. Befestigen Sie anschließend die PVC-Dachplatten mit ST5*60-mm-Schrauben mit Kunststoffkappen an den Aluminium-Gesimsen und achten Sie dabei darauf, dass jede Stelle an den Aluminium-Gesimsen mit einer Schraube gesichert ist. (siehe obige Zeichnung)

Schritt 21:

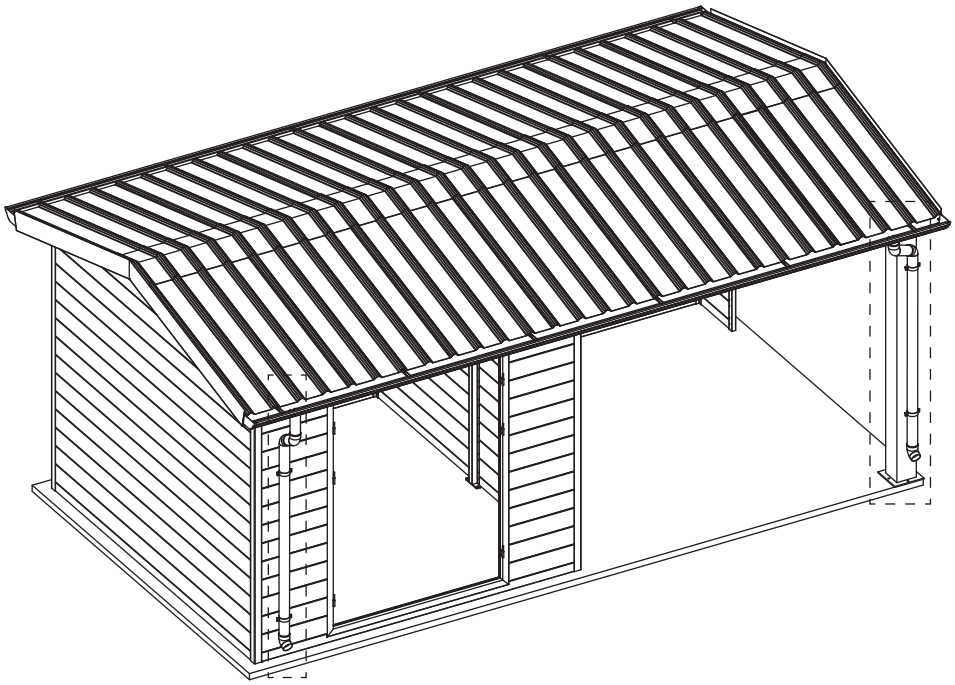

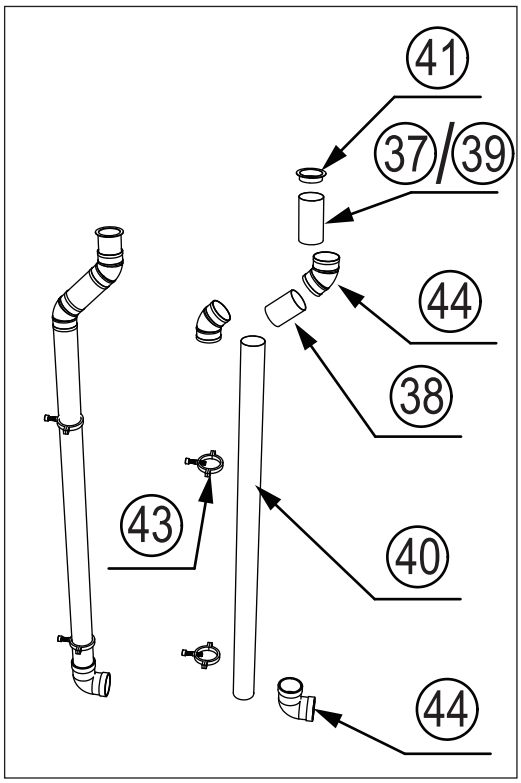

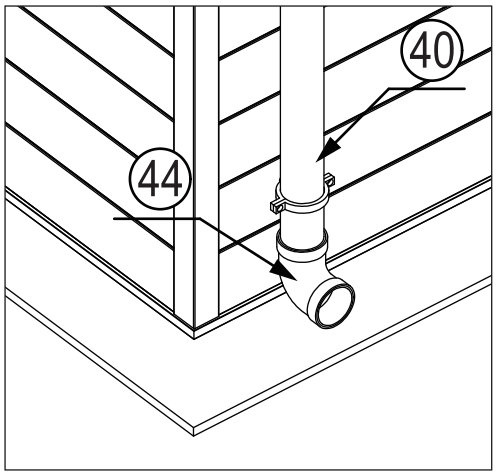

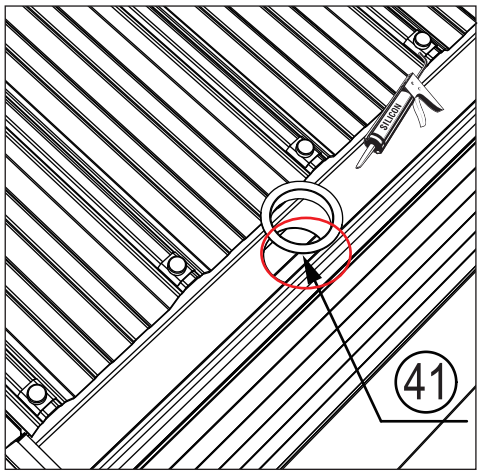

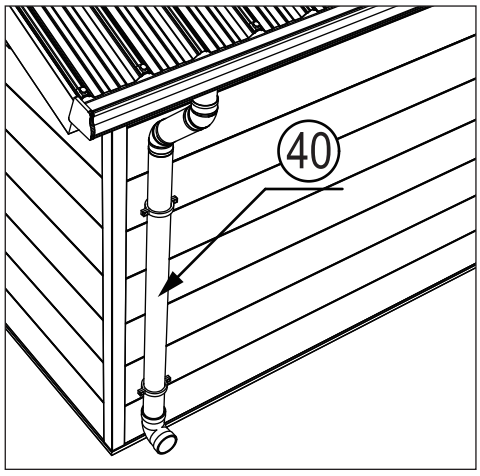

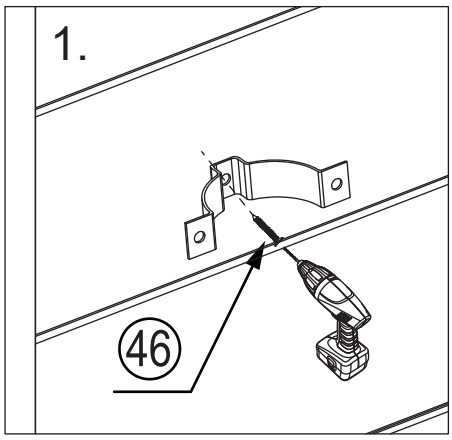

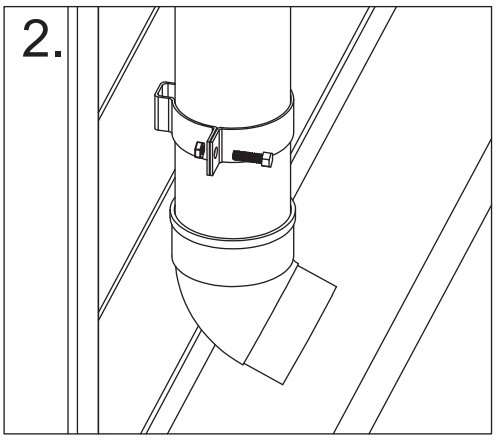

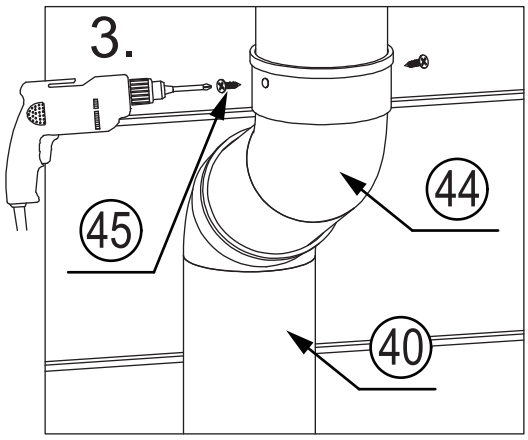

21. Installieren Sie zunächst den Abfluss an der Öffnung der Dachrinne, tragen Sie Konstruktionskleber auf, montieren Sie dann das Fallrohr, markieren Sie die Position der Klemmen und befestigen Sie es mit selbstschneidenden Schrauben ST5*20 mm an der WPC-Wandplatte; befestigen Sie anschließend jede Abflussverbindung mit selbstschneidenden Schrauben mit Flansch; achten Sie auf die entsprechenden Teilenummern. (wie in der obigen Zeichnung)

Schritt 22:

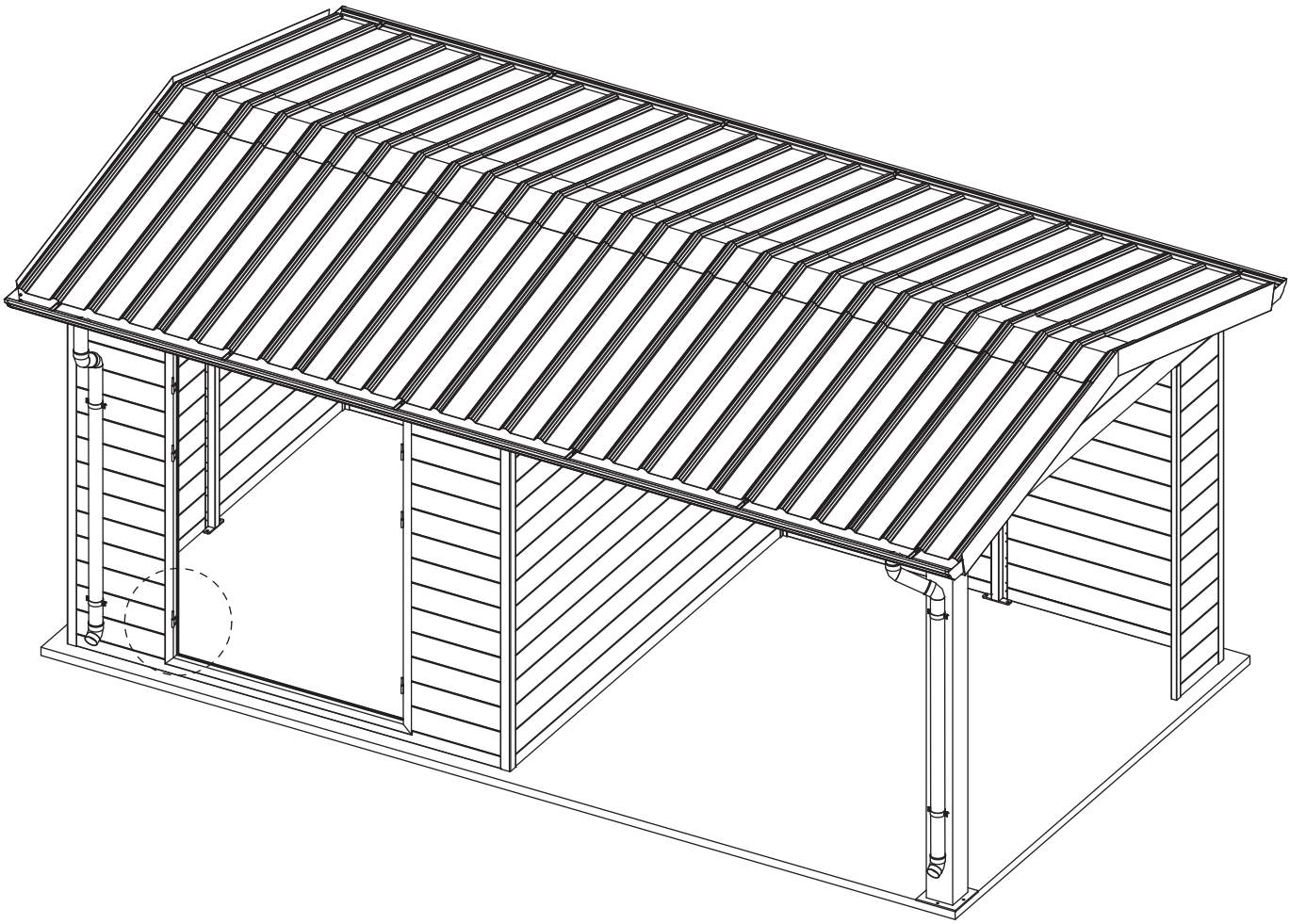

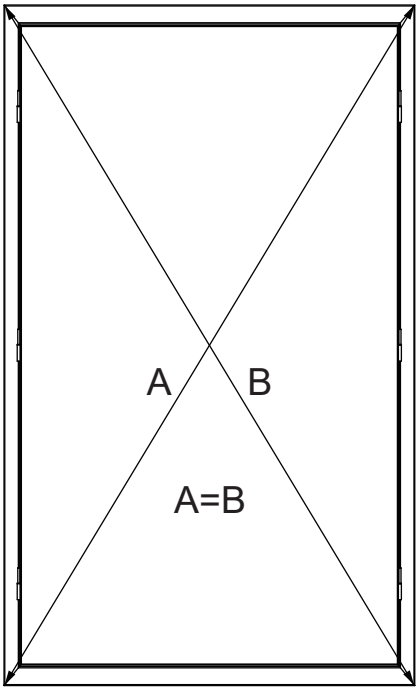

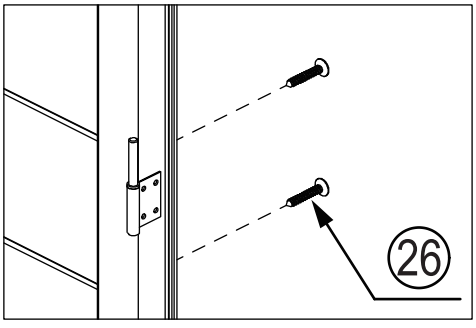

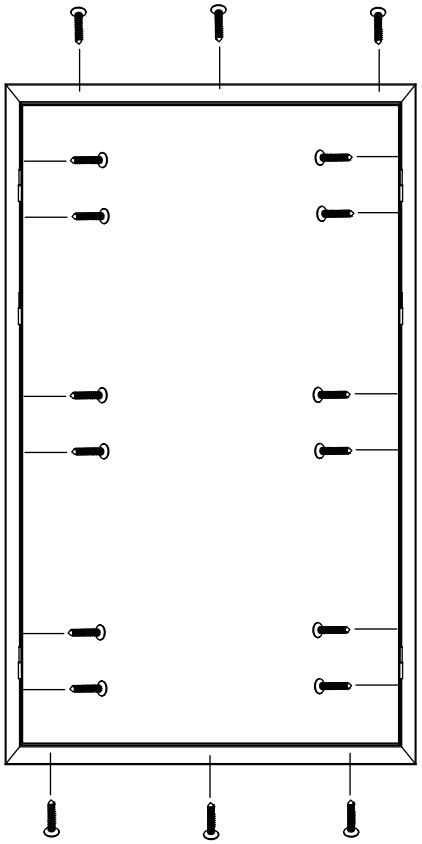

22. Verwenden Sie Messwerkzeuge, um sicherzustellen, dass der Türrahmen und die Fenster diagonal gleichmäßig sind, und befestigen Sie sie mit konischen Schrauben; achten Sie dabei auf die entsprechenden Artikelnummern. (siehe obige Zeichnung)

Schritt 23:

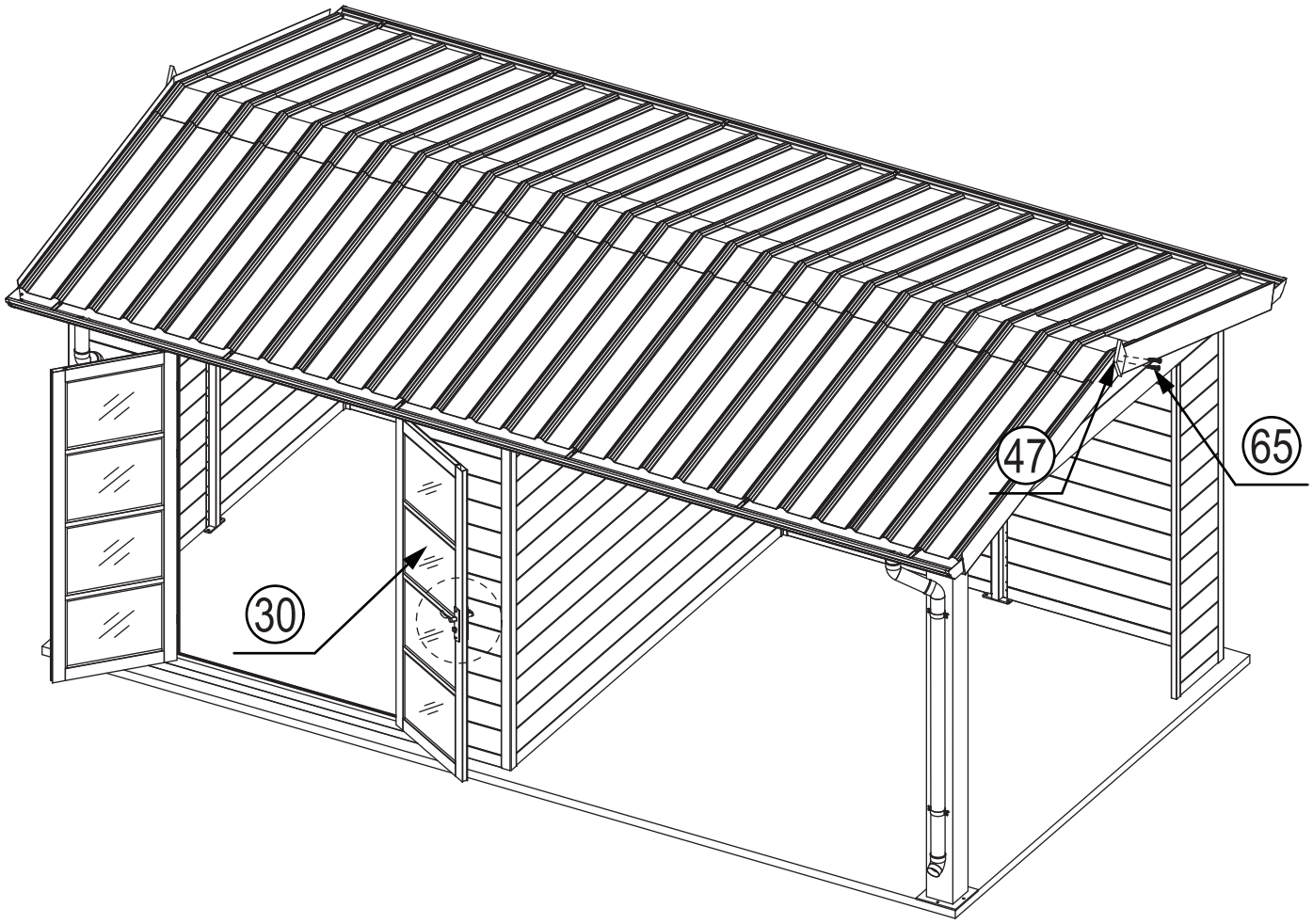

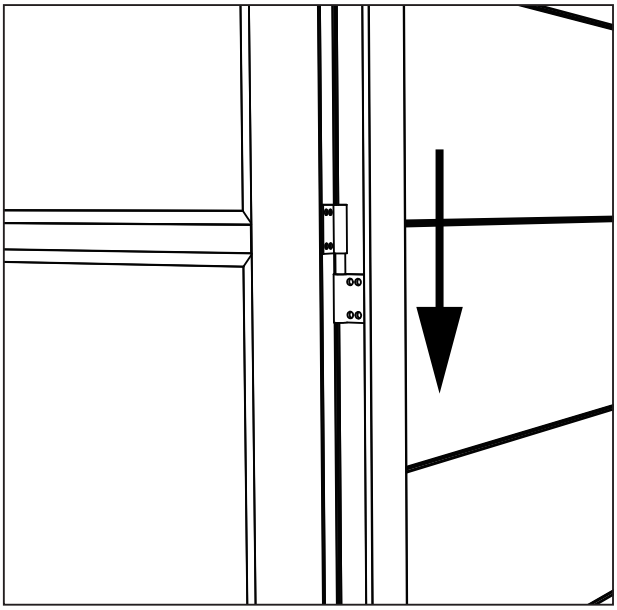

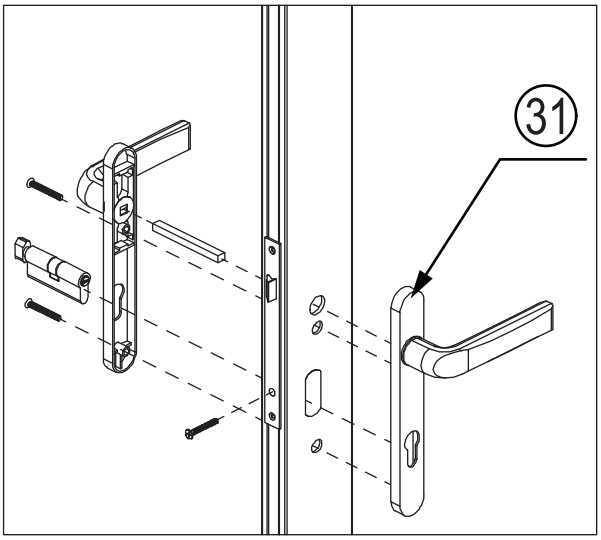

23. Setzen Sie die Tür in die Scharniere des Türrahmens ein, prüfen Sie das Öffnen und Schließen und nehmen Sie gegebenenfalls Anpassungen vor. Montieren Sie anschließend das Türschloss und die Zierleiste am Türsturz. (siehe obige Zeichnung)